ZHONGKAI®

Aluminum Door and Window

GIỚI THIỆU CHUNG

Công ty cổ phần nhôm ZHONGKAI Việt Nam được thành lập và chính thức đi vào hoạt động từ tháng 05 năm 2020 dưới sự bảo trợ và điều hành từ tập đoàn ZhongKai Trung Quốc. Nhà máy được xây dựng trên diện tích hơn 1,5 ha tại Cụm công nghiệp Nghĩa Lộ, xã Chỉ Đạo, huyện Văn Lâm, Hưng Yên.

ZHONGKAI Việt Nam sở hữu hệ thống dây chuyền máy móc, trang thiết bị và công nghệ hiện đại bậc nhất được nhập khẩu từ nước ngoài. Cùng với đó quy trình sản xuất chuyên nghiệp được kiểm soát nghiêm ngặt về chất lượng. ZHONGKAI Việt Nam cũng đã áp dụng Hệ thống Quản lý Chất lượng theo tiêu chuẩn ISO 9001:2015, bên cạnh đó là sự đầu tư các công trình phụ trợ đầy đủ và bài bản. Với dây chuyền xử lý nước thải hiện đại, hệ thống cấp nước, điện, gas... đồng bộ. Qua đó sẽ có thể giúp đảm bảo nhà máy vận hành hiệu quả, an toàn và đúng quy định pháp luật.

Với đội ngũ kỹ sư giàu kinh nghiệm từ tập đoàn ZhongKai, cùng những cán bộ kỹ thuật trình độ cao, đội ngũ công nhân lành nghề có nhiều năm kinh nghiệm trong vận hành dây chuyền thiết bị công nghệ sản xuất.

Chính những điều đó sẽ giúp cho ZHONGKAI Việt Nam vận hành được trơn tru, đảm bảo được mục tiêu sản xuất. Từ đó tạo nên những sản phẩm từ hợp kim nhôm, linh kiện & tổ hợp hệ thống mang thương hiệu và chất lượng của ZHONGKAI Việt Nam.

Với sản lượng 5.000 tấn/năm, ZHONGKAI Việt Nam luôn luôn tự hào mang đến quý khách hàng những sản phẩm nhôm định hình chất lượng, phong phú về chủng loại, màu sắc, đáp ứng những tiêu chuẩn quốc tế. Về mặt chất lượng, những sản phẩm của ZhongKai Việt Nam phù hợp theo tiêu chuẩn JIS H4100:2015 và Quy chuẩn kỹ thuật Quốc gia QCVN 16:2017/BXD.

ZHONGKAI Việt Nam hướng đến mục tiêu trở thành nhà cung cấp hàng đầu trong lĩnh vực thanh nhôm định hình, cùng các sản phẩm phụ kiện khác tại thị trường Việt Nam. Qua đó khẳng định vị thế của một đơn vị hàng đầu trên thị trường, đáp ứng, thỏa mãn được nhu cầu của khách hàng.

ZHONGKAI®
Aluminum Door and Window

MỤC LỤC

CHỨNG CHỈ SẢN XUẤT

ZHONGKAI®
Aluminum Door and Window

TQC LIÊN HIỆP CÁC HỘI KHOA HỌC VÀ KỸ THUẬT VIỆT NAM
TRUNG TÂM KIỂM NGHIỆM VÀ CHỨNG NHẬN CHẤT LƯỢNG TQC

GIẤY CHỨNG NHẬN

Chứng nhận sản phẩm HỢP KIM NHÔM DẠNG PROFILE
DÙNG ĐỂ CHẾ TẠO CỬA SỔ VÀ CỬA ĐI

Nhãn hiệu: ZHONGKAI

Được sản xuất bởi: **CÔNG TY CỔ PHẦN NHÔM ZHONGKAI VIỆT NAM**

Địa chỉ và địa điểm sản xuất:
Thôn Đình Dù, Xã Đình Dù, Huyện Văn Lâm, Tỉnh Hưng Yên, Việt Nam

Được đánh giá và phù hợp với các yêu cầu của tiêu chuẩn kỹ thuật

JIS H4100:2015

Phương thức chứng nhận: Phương thức 5 theo Thông tư số 28/2012/TT-BKHCN ngày 12/12/2012 và Thông tư số 02/2017/TT-BKHCN ngày 31/03/2017 của Bộ Khoa học và Công nghệ

Số giấy chứng nhận : TQC.11.1092
Hiệu lực của giấy chứng nhận : Từ 02/06/2020 đến 01/06/2023
Chi tiết tại quyết định số : 1092.3/2020/QĐ-TQC
Ngày : 02/06/2020

Mã truy xuất giấy chứng nhận TQC.11.1092

Được phép sử dụng dấu chứng nhận

JAPANESE INDUSTRIAL STANDARDS JIS H4100:2015 - No.: TQC.11.1092

TRUNG TÂM KN&CN CHẤT LƯỢNG TQC
GIÁM ĐỐC
NGUYỄN QUANG HƯNG

TQC LIÊN HIỆP CÁC HỘI KHOA HỌC VÀ KỸ THUẬT VIỆT NAM
TRUNG TÂM KIỂM NGHIỆM VÀ CHỨNG NHẬN CHẤT LƯỢNG TQC

GIẤY CHỨNG NHẬN

Chứng nhận sản phẩm HỢP KIM NHÔM DẠNG PROFILE
DÙNG ĐỂ CHẾ TẠO CỬA SỔ VÀ CỬA ĐI

Nhãn hiệu: ZHONGKAI

Được sản xuất bởi: **CÔNG TY CỔ PHẦN NHÔM ZHONGKAI VIỆT NAM**

Địa chỉ và địa điểm sản xuất:
Thôn Đình Dù, Xã Đình Dù, Huyện Văn Lâm, Tỉnh Hưng Yên, Việt Nam

Được đánh giá và phù hợp với các yêu cầu của Quy chuẩn kỹ thuật Quốc gia

QCVN 16:2017/BXD

Phương thức chứng nhận: Phương thức 5 theo Thông tư số 28/2012/TT-BKHCN ngày 12/12/2012 và Thông tư số 02/2017/TT-BKHCN ngày 31/03/2017

Số giấy chứng nhận : TQC.5.1092
Hiệu lực của giấy chứng nhận : Từ 02/06/2020 đến 01/06/2023
Chi tiết tại quyết định số : 1092.2/2020/QĐ-TQC
Ngày : 02/06/2020

Mã truy xuất giấy chứng nhận TQC.5.1092

Được phép sử dụng dấu chứng nhận

QCVN 16:2017/BXD
TQC.5.1092

TRUNG TÂM KN&CN CHẤT LƯỢNG TQC
GIÁM ĐỐC
NGUYỄN QUANG HƯNG

TQC LIÊN HIỆP CÁC HỘI KHOA HỌC VÀ KỸ THUẬT VIỆT NAM
TRUNG TÂM KIỂM NGHIỆM VÀ CHỨNG NHẬN CHẤT LƯỢNG TQC

GIẤY CHỨNG NHẬN

Chứng nhận hệ thống quản lý chất lượng của

CÔNG TY CỔ PHẦN NHÔM ZHONGKAI VIỆT NAM

Địa chỉ và địa điểm sản xuất:
Thôn Đình Dù, Xã Đình Dù, Huyện Văn Lâm, Tỉnh Hưng Yên, Việt Nam

Được đánh giá và phù hợp với các yêu cầu của tiêu chuẩn quốc tế

ISO 9001:2015

Cho lĩnh vực: Sản xuất, kinh doanh thanh nhôm định hình nhãn hiệu ZHONGKAI dùng trong xây dựng, nội và ngoại thất

Số giấy chứng nhận : TQC.01.1092
Hiệu lực của giấy chứng nhận : Từ 02/06/2020 đến 01/06/2023
Chi tiết tại quyết định số : 1092.1/2020/QĐ-TQC
Ngày : 02/06/2020

Mã truy xuất giấy chứng nhận TQC.01.1092

Được phép sử dụng dấu chứng nhận

CERTIFIED - No.: TQC.01.1092

TRUNG TÂM KN&CN CHẤT LƯỢNG TQC
GIÁM ĐỐC
NGUYỄN QUANG HƯNG

Quatest 1
TỔNG CỤC TIÊU CHUẨN ĐO LƯỜNG CHẤT LƯỢNG
Directorate for Standards Metrology and Quality
TRUNG TÂM KỸ THUẬT TIÊU CHUẨN ĐO LƯỜNG CHẤT LƯỢNG 1
Quality Assurance and Testing Center 1

Số/No: 2020/1162/TN1-1 Trang/Page 1/2

KẾT QUẢ THỬ NGHIỆM
TEST RESULT

1. **Tên mẫu thử** / *Sample:* THANH NHÔM ĐỊNH HÌNH DẠNG PROFILE DÙNG ĐỂ CHẾ TẠO CỬA SỔ, CỬA ĐI, MÃ SỐ: AG 55102
2. **Khách hàng** / *Customer:* CÔNG TY CỔ PHẦN NHÔM ZHONGKAI VIỆT NAM
3. **Số lượng mẫu** / *Quantity:* 01
4. **Tình trạng mẫu** / *Observation:* *Xem danh kèm theo*
5. **Ngày nhận mẫu** / *Reception date:* 25 / 5 / 2020
6. **Thời gian thử nghiệm** / *Test duration:* 27 ÷ 28 / 5 / 2020
7. **Kết quả thử nghiệm** / *Result of testing:* *Xem từ trang 2*

Hà Nội, ngày 28 / 5 / 2020

P. TRƯỞNG PHÒNG THỬ NGHIỆM 1
Head of LAB.1
Nguyễn Văn Minh

KT. GIÁM ĐỐC/ *Director*
PHÓ GIÁM ĐỐC
Nguyễn Ngọc Châm

1. *Phiếu kết quả này chỉ có giá trị đối với mẫu thử do khách hàng đưa tới.*
   This test results is value only for samples taken by customer.
2. *Không được trích sao một phần kết quả này nếu không được sự đồng ý của trung tâm Kỹ thuật 1.*
   This test results shall not reproduced except in full, without the written approved of QUATEST 1.
3. *Tên mẫu và tên khách hàng được ghi theo yêu cầu của khách hàng.*
   Name of sample and customer are written as customer's request.

TN8M05.3 Lần ban hành: 03.2019

NHÀ MÁY SẢN XUẤT

ZHONGKAI®
Aluminum Door and Window

BẢNG TỶ TRỌNG NGUYÊN VẬT LIỆU

ZHONGKAI®
Aluminum Door and Window

Mechanical Iproperties of Section under Room Temperature (*Đặc tính cơ học ở nhiệt động phòng*)								
HỢP KIM	State	/mm	Tensile Strength Test		Hardness			
			Tensile Strength Rm/Mpa	No-protinonal Stretching Stress Rp0.2/Mpa	Strching rate %	Patten thickness mm	Hv	Hv
			No less than (≥)					
6061	T4		180	110	16	-	-	-
	T6		265	24	58	-	-	-
6063	T5		160	110	8	0.8	58	8
	T6		205	180	8	0	0	0
6063A	T5	≤ 10	200	160	5	0.8	65	10
		> 10	190	150	5	0.8	65	10
	T6	≤ 10	230	190	5	-	-	-
		> 10	120	180	4	-	-	-

General Chemical Compositon of Alloy (*Thành phần hóa học của hợp kim*)				
		ALLOY		
		6063 (%)	6063A (%)	6061 (%)
Silic	Si	0.02 ~ 0.60	0.03 ~ 0.60	0.40 ~ 0.80
Iron	Fe	< 0.35	0.15 ~ 0.35	0.7
Copper	Cu	< 0.10	≤ 0.10	0.15 ~ 0.40
Manganese	Mn	< 0.10	≤ 0.15	≤ 0.15
Magnesium	Mg	0.45 ~ 0.90	0.60 ~ 0.90	0.80 ~ 1.20
Chromium	Cr	< 0.10	≤ 0.05	0.04 ~ 0.35
Zinc	Zn	< 0.10	≤ 0.10	≤ 0.25
Titanium	Ti	< 0.10	≤ 0.10	≤ 0.15
Other (each)		< 0.05	≤ 0.05	≤ 0.05
Other (total)		< 0.15	≤ 0.15	≤ 0.15
Aluminium	Al	Remainder	Remainder	Remainder

PROFILE NHÔM HỆ BOSS

Màu café

Màu ghi xanh

Màu vân gỗ

MẶT CẮT HỆ BO55

ZHONGKAI®
Aluminum Door and Window

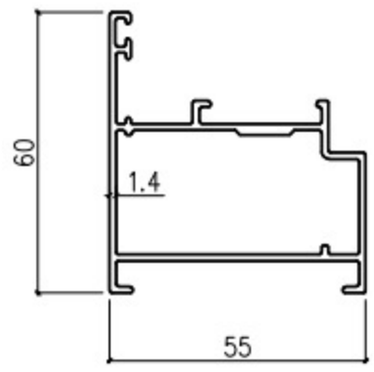

KHUNG CỬA ĐI	
SK65102	5.77 Kg/thanh 6 m
1.4 mm	4 thanh/ bó

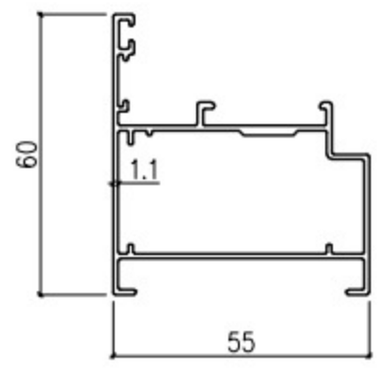

KHUNG CỬA ĐI	
BO55101	4.41 Kg/thanh 6 m
1.1 mm	4 thanh/ bó

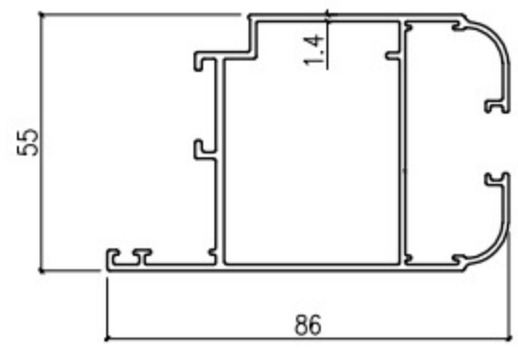

CÁNH CỬA ĐI MỞ TRONG - NGOÀI	
BO55201	7.812 Kg/thanh 6 m
1.4 mm	4 thanh/ bó

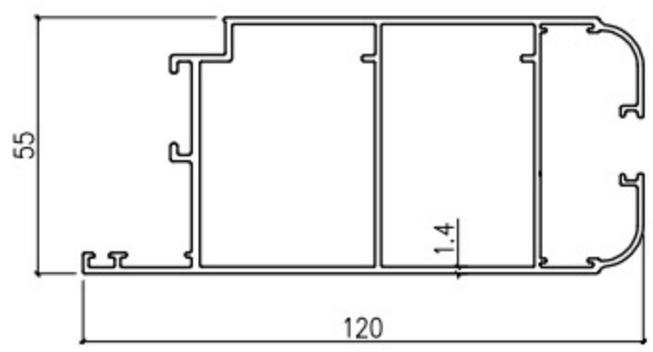

CÁNH CỬA ĐI MỞ TRONG - NGOÀI	
BO55202	10.7 Kg/thanh 6 m
1.4 mm	2 thanh/ bó

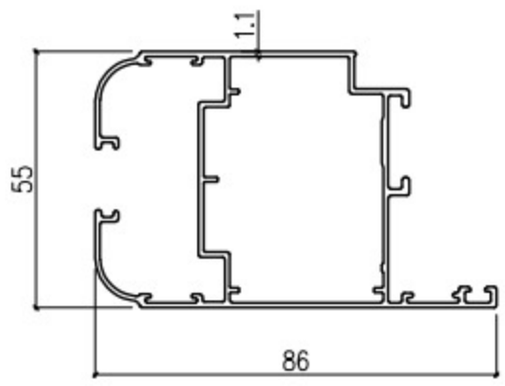

CÁNH CỬA ĐI MỞ TRONG - NGOÀI	
BO55203	6.36 Kg/thanh 6 m
1.1 mm	4 thanh/ bó

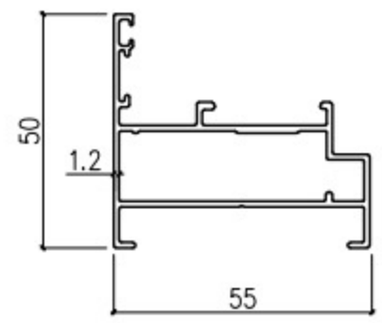

KHUNG CỬA SỔ	
CE3318	4.448 Kg/thanh 6 m
1.2 mm	6 thanh/ bó

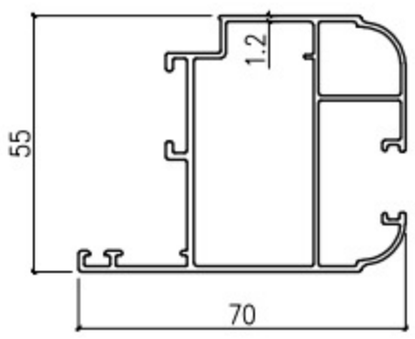

KHUNG CÁNH CỬA SỔ	
BO55301	6.25 Kg/thanh 6 m
1.2 mm	4 thanh/ bó

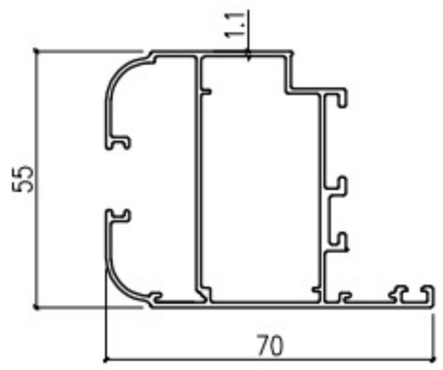

KHUNG CÁNH CỬA SỔ	
BO55302	5.46 Kg/thanh 6 m
1.1 mm	4 thanh/ bó

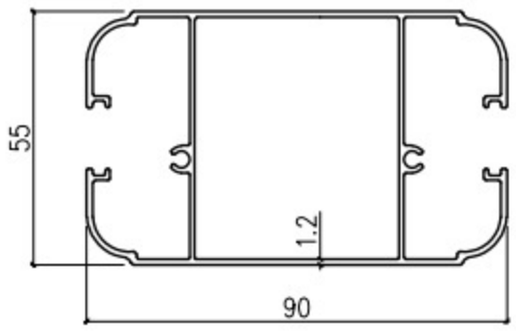

ĐỐ CHIA CÁNH CỬA ĐI	
BO55401	7.686 Kg/thanh 6 m
1.2 mm	3 thanh/ bó

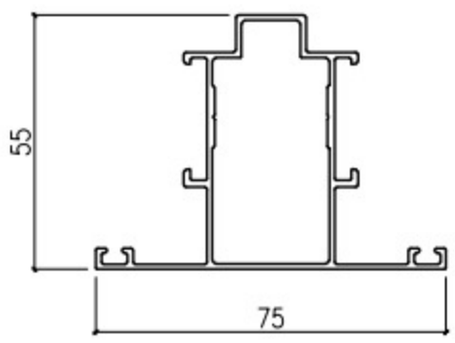

ĐỐ CỐ ĐỊNH CHIA KHUNG CỬA	
CE3313	5.185 Kg/thanh 6 m
1.2 mm	4 thanh/ bó

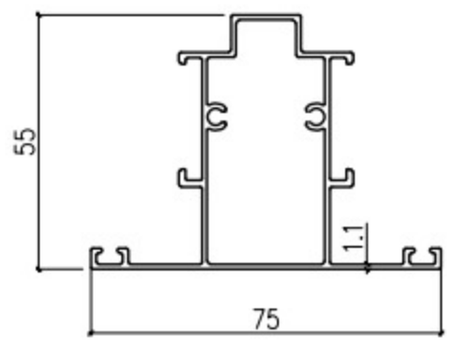

ĐỐ CỐ ĐỊNH CHIA KHUNG CỬA	
BO55402	4.68 Kg/thanh 6 m
1.1 mm	4 thanh/ bó

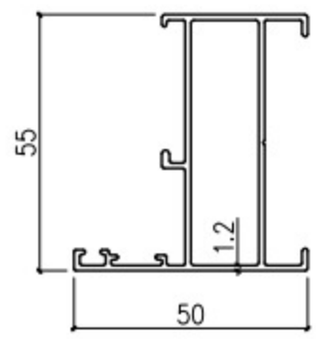

KHUNG BAO VÁCH KÍNH	
CE3209	4.271 Kg/thanh 6 m
1.2 mm	6 thanh/ bó

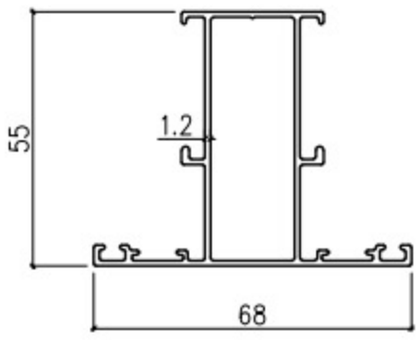

ĐỐ CHIA VÁCH KÍNH	
CE3203	4.933 Kg/thanh 6 m
1.2 mm	4 thanh/ bó

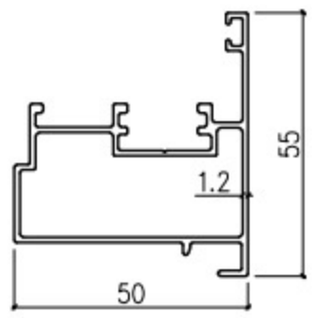

ĐỐ ĐỘNG CỬA SỔ - CỬA ĐI	
CE3323	4.681 Kg/thanh 6 m
1.2 mm	4 thanh/ bó

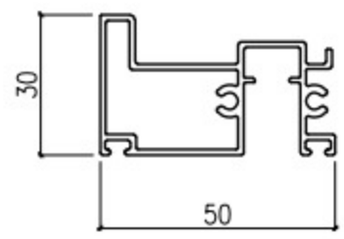

ỐP THANH CHẶN ĐÁY CÁNH CỬA ĐI	
SK65501	4.328 Kg/thanh 6 m
1.2 mm	6 thanh/ bó

MẶT CẮT HỆ BO55

ZHONGKAI®
Aluminum Door and Window

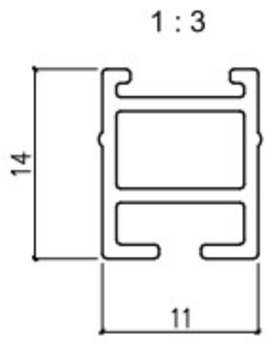		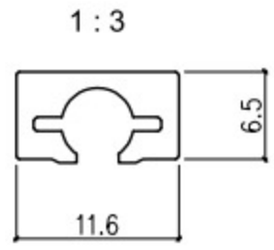		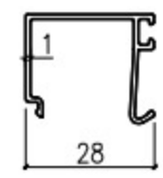	
THANH CHẶN ĐÁY CỬA ĐI		**DẪN HƯỚNG LÒ SO THANH CHẶN ĐÁY**		**NẸP KÍNH ĐƠN TRÊN KHUNG CỬA**	
SK65502	0.93 Kg/thanh 6 m	SK65503	0.81 Kg/thanh 6 m	ZK-3296	1.506 Kg/thanh 6 m
1.0 mm	30 thanh/ bó	2.0 mm	30 thanh/ bó	1.0 mm	20 thanh/ bó
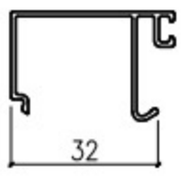		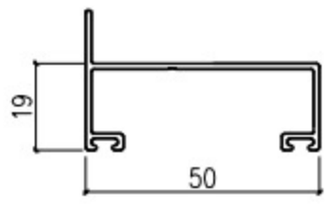			
NẸP KÍNH ĐƠN TRÊN VÁCH KÍNH		**ỐP CHÂN**			
ZK-3295	1.663 Kg/thanh 6 m	SL 3329	2.70 Kg/thanh 6 m		
1.0 mm	20 thanh/ bó	1.2 mm	10 thanh/ bó		

CỬA SỔ MỞ HẤT 1 CÁNH HỆ BO55

ZHONGKAI®
Aluminum Door and Window

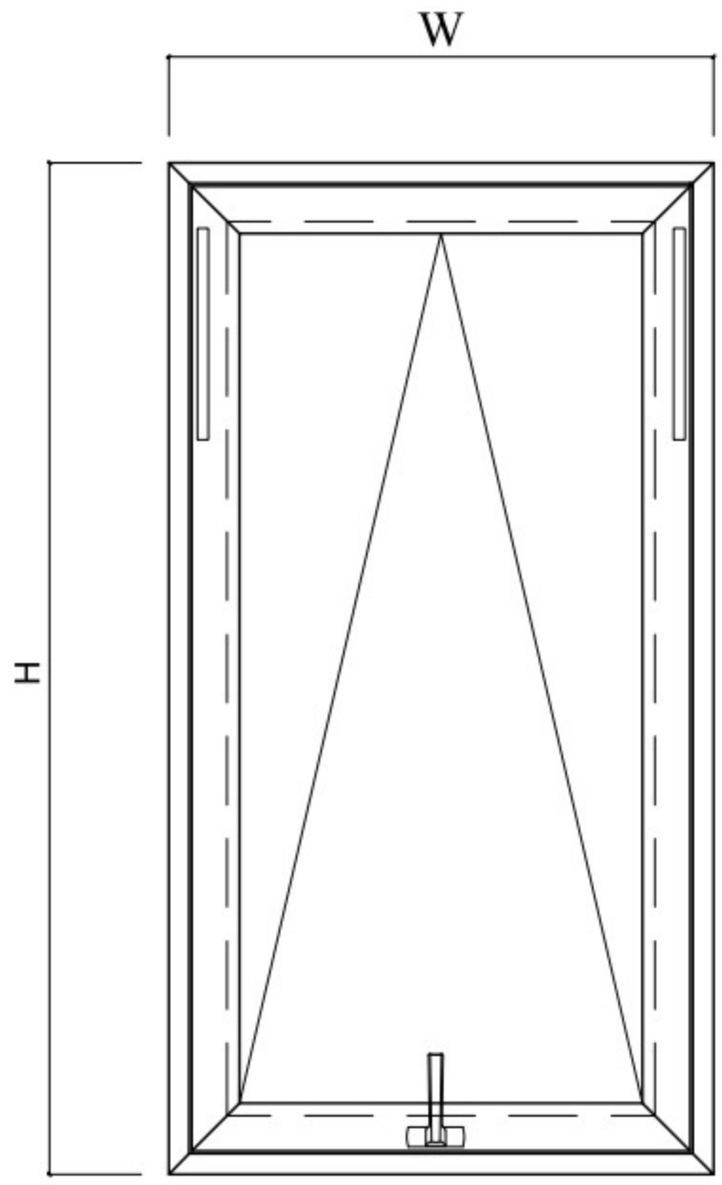

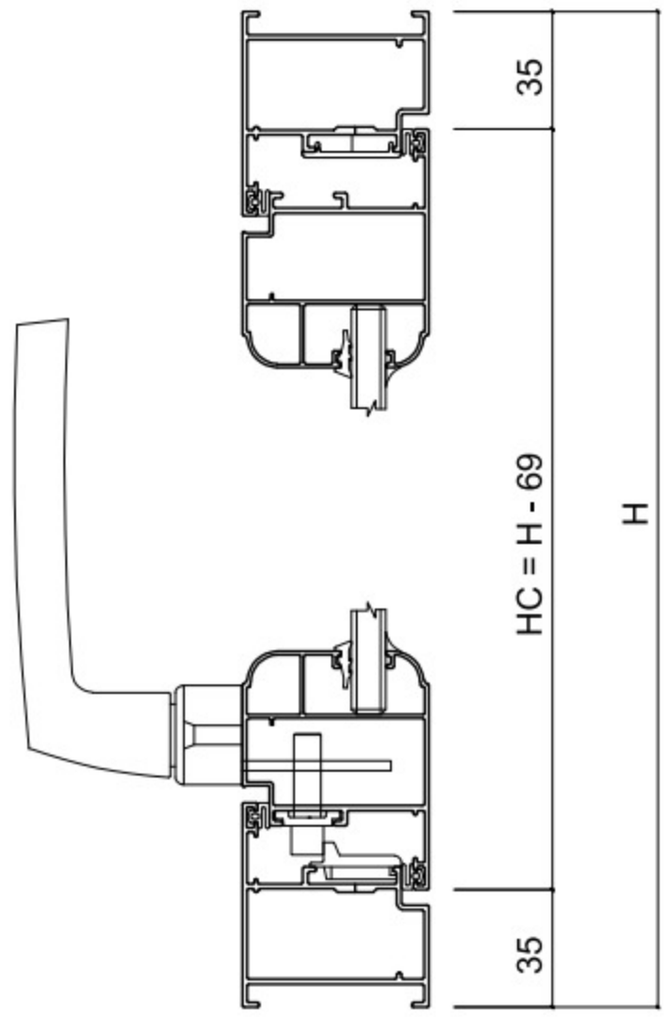

BÊN NGOÀI

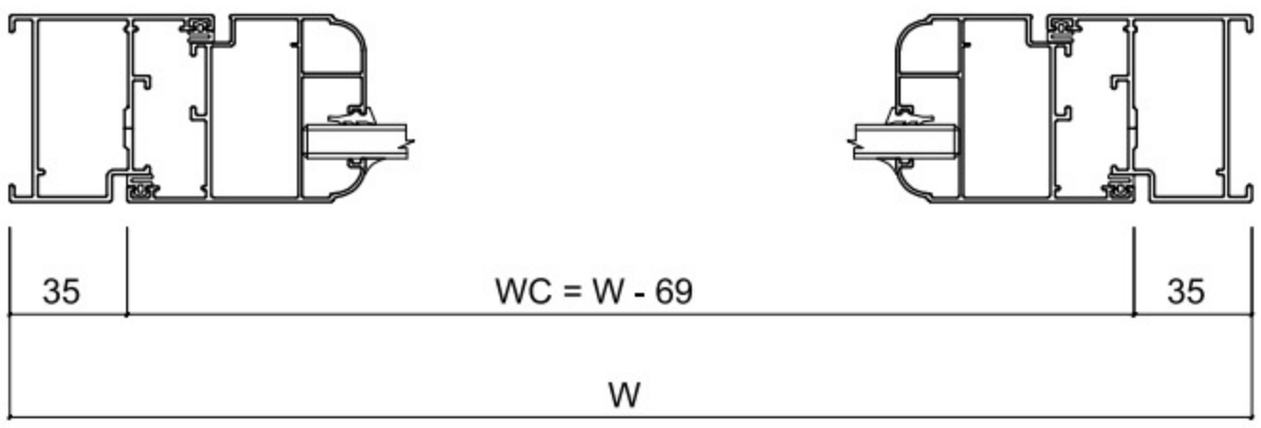

BÊN NGOÀI

PROFILE	MÃ	CHIỀU DÀI CẮT	SỐ LƯỢNG	GÓC CẮT		
KHUNG BAO CỬA	SK65102	H	2	45° 45°	KÍNH CÁNH	WK = WC - 111
KHUNG BAO CỬA	SK65102	W	2	45° 45°		HK = HC - 111
CÁNH CỬA SỔ LIỀN NẸP	BO55301	HC = H - 69	2	45° 45°	KÍNH VÁCH	
CÁNH CỬA SỔ LIỀN NẸP	BO55301	WC = W - 69	2	45° 45°		

CỬA SỔ 1 CÁNH CÓ FIX HỆ BO55

ZHONGKAI®
Aluminum Door and Window

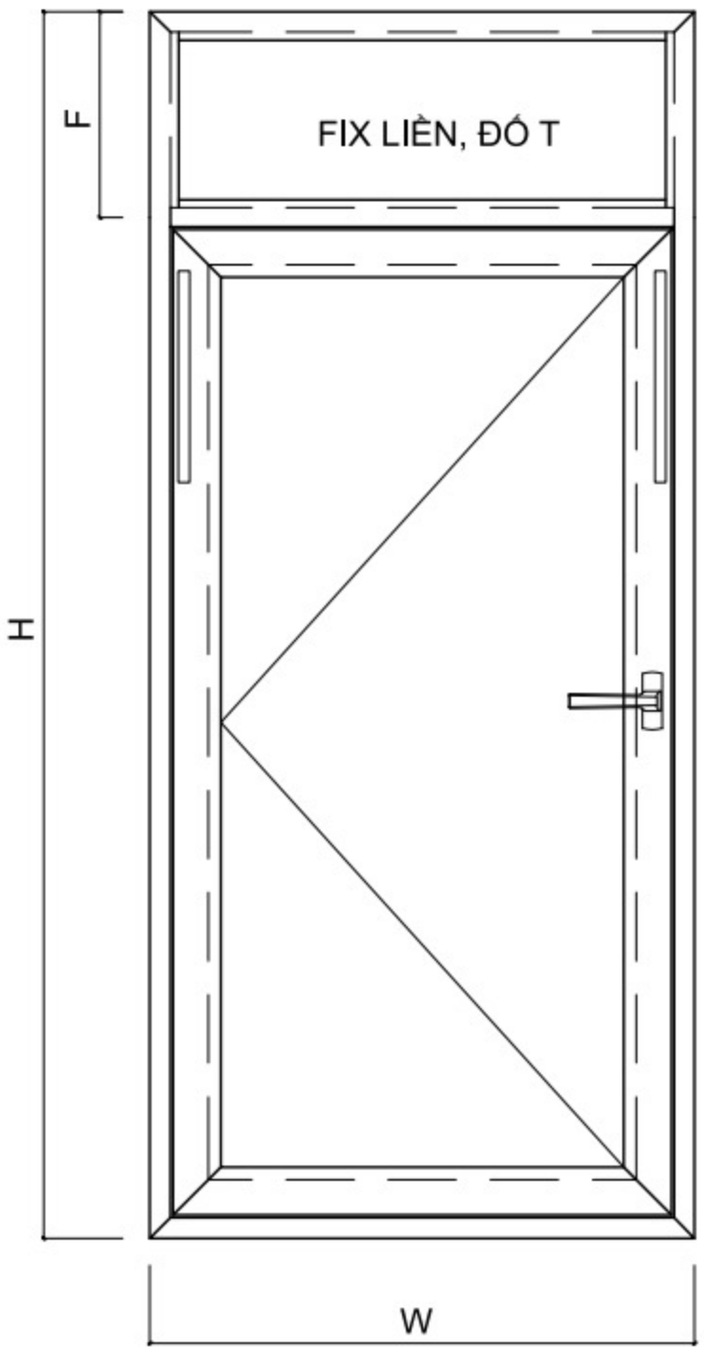

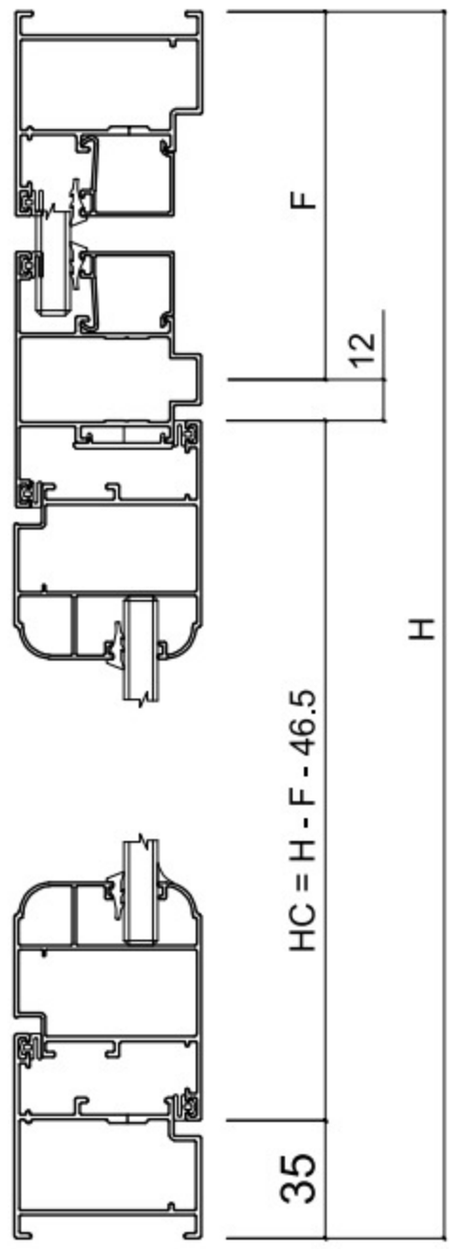

BÊN NGOÀI

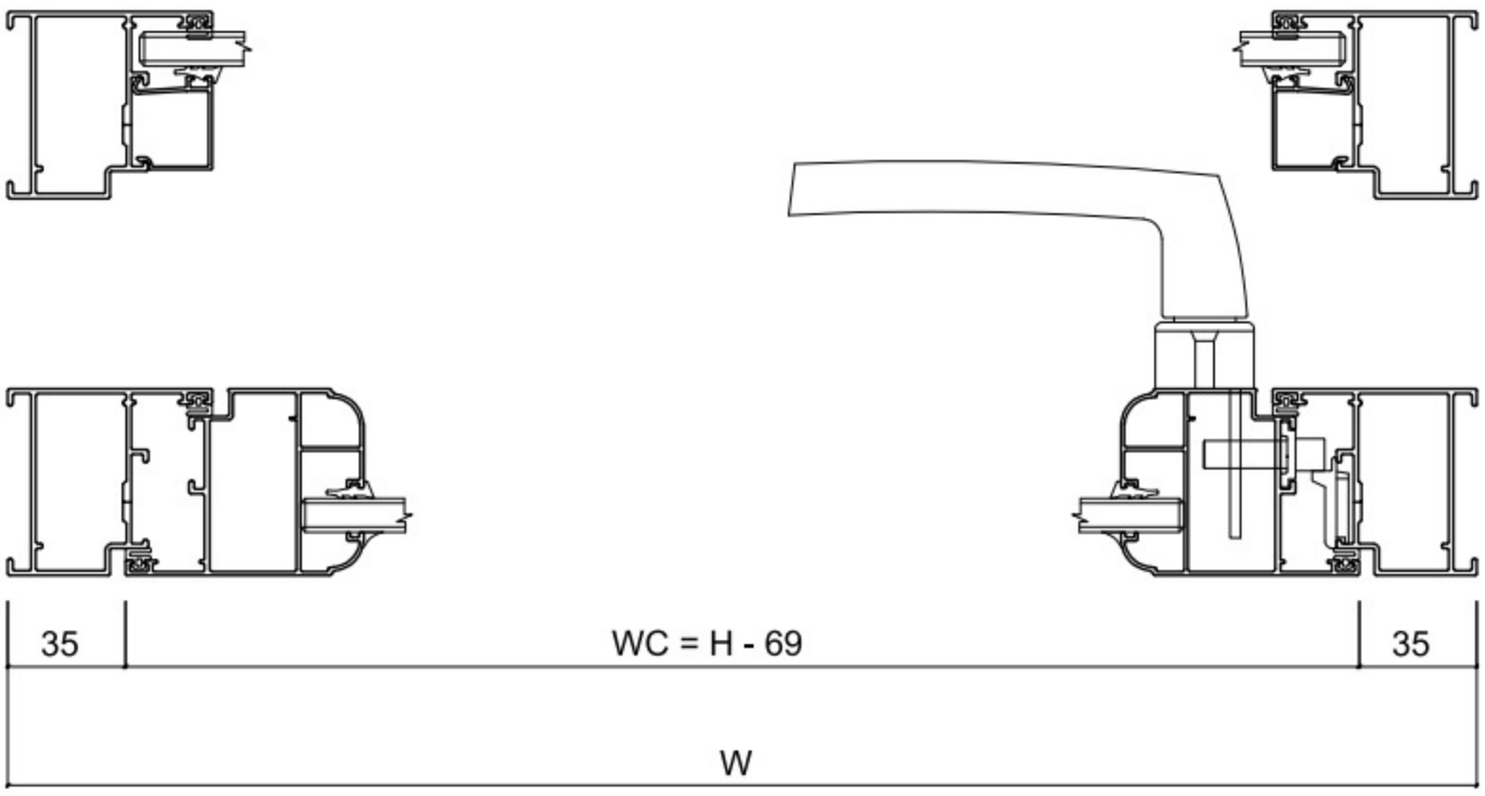

BÊN NGOÀI

PROFILE	MÃ	CHIỀU DÀI CẮT	SỐ LƯỢNG	GÓC CẮT		
KHUNG BAO CỬA	SK65102	H	2	45° 45°	KÍNH CÁNH	WK = WC - 111
KHUNG BAO CỬA	SK65102	W	2	45° 45°		HK = HC - 111
CÁNH CỬA SỔ LIỀN NẸP	BO55301	HC = H - 46.5	2	45° 45°	KÍNH VÁCH	W - 92
CÁNH CỬA SỔ LIỀN NẸP	BO55301	WC = W - 69	2	45° 45°		F - 70
ĐỐ CHIA KHUNG	CE3313	W - 60	1	90° 90°		
NẸP CHO VÁCH LIỀN CỬA	ZK3296	THỰC TẾ	4			

CỬA SỔ 2 CÁNH HỆ BO55

ZHONGKAI®
Aluminum Door and Window

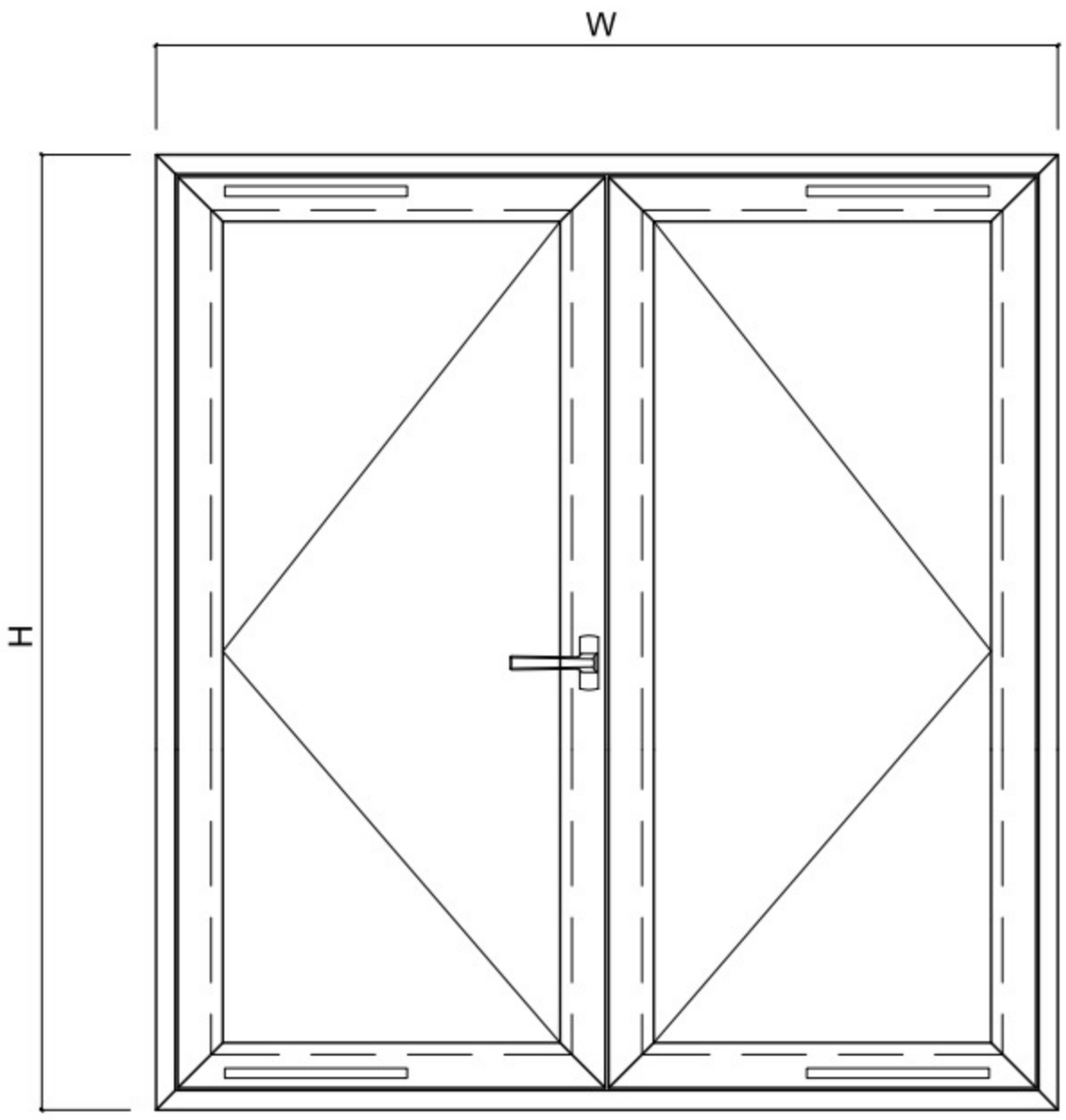

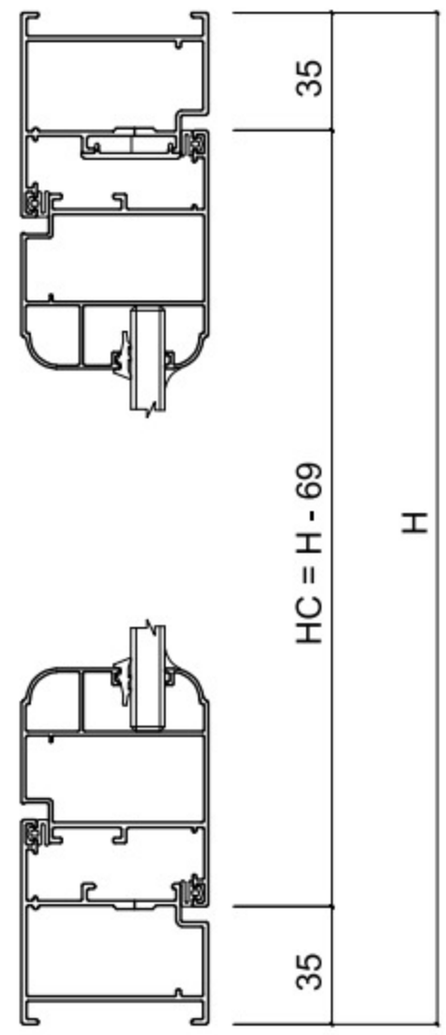

BÊN NGOÀI

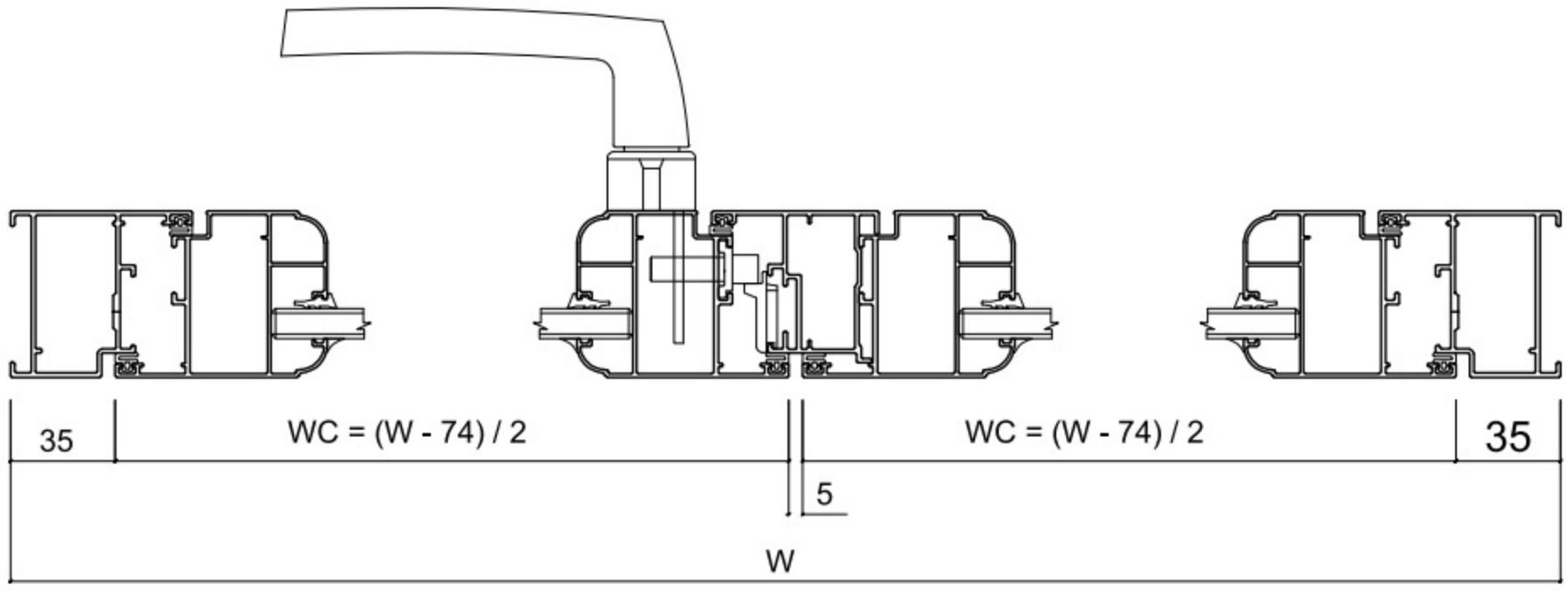

BÊN NGOÀI

PROFILE	MÃ	CHIỀU DÀI CẮT	SỐ LƯỢNG	GÓC CẮT		
KHUNG BAO CỬA	SK65102	H	2	45° 45°	KÍNH CÁNH	WK = WC - 111
KHUNG BAO CỬA	SK65102	W	2	45° 45°		HK = HC - 111
CÁNH CỬA SỔ LIỀN NẸP	BO55301	HC = H - 69	4	45° 45°	KÍNH VÁCH	W - 92
CÁNH CỬA SỔ LIỀN NẸP	BO55301	WC = (W - 74) / 2	4	45° 45°		F - 70
ĐỐ ĐỘNG	CE3323	HC - 60	1			

CỬA SỔ 2 CÁNH CÓ FIX HỆ BO55

ZHONGKAI®
Aluminum Door and Window

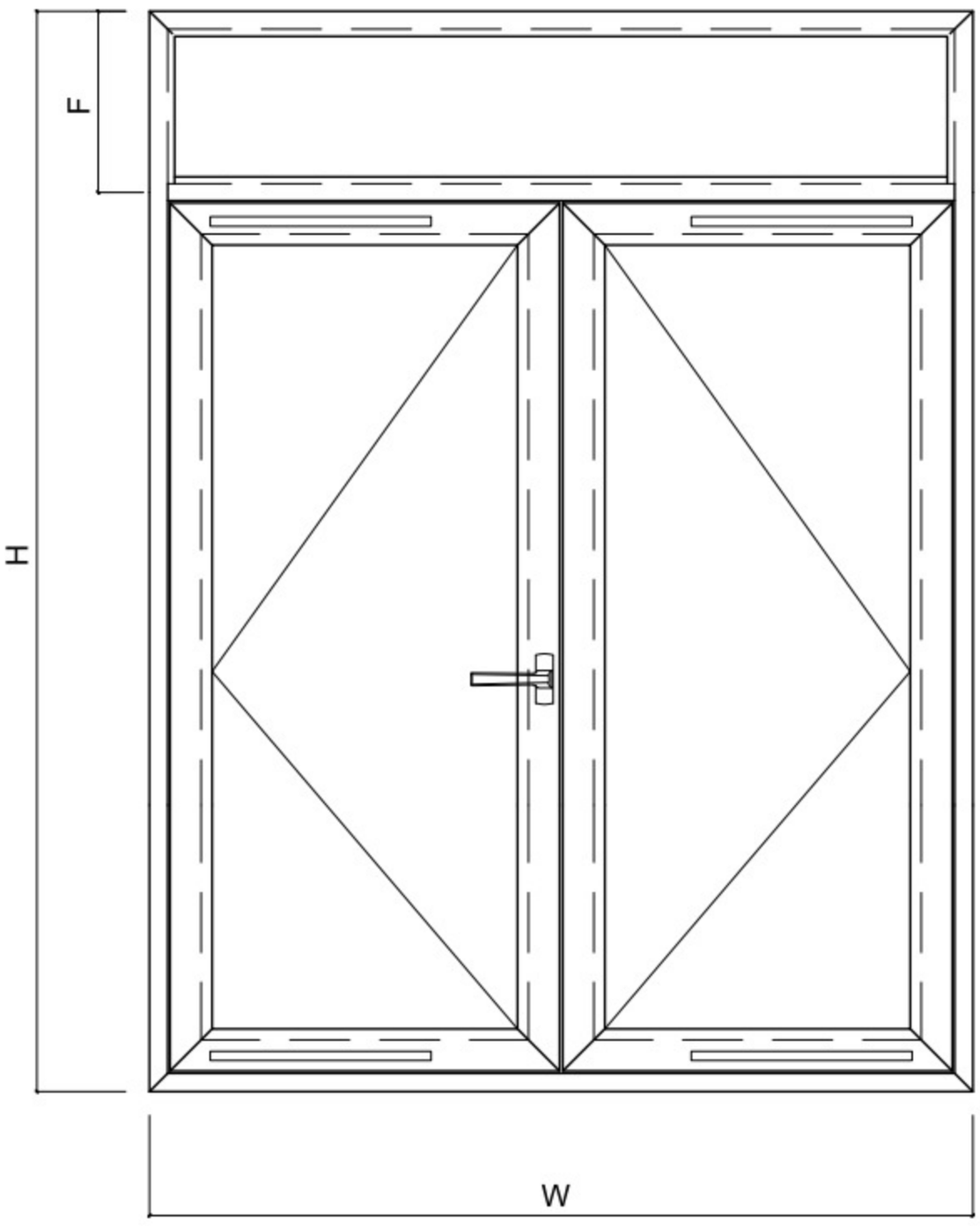

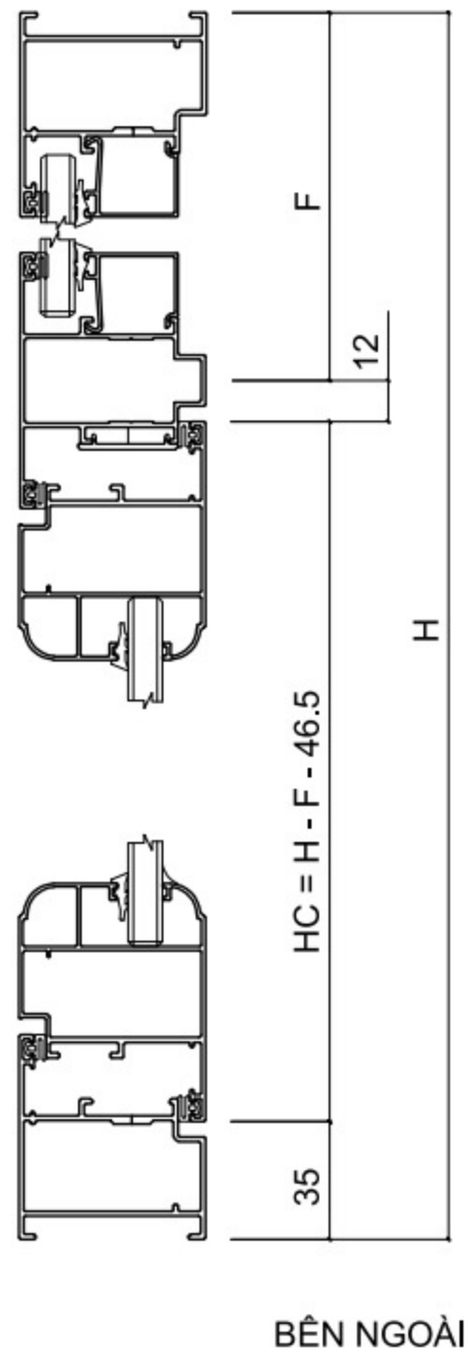

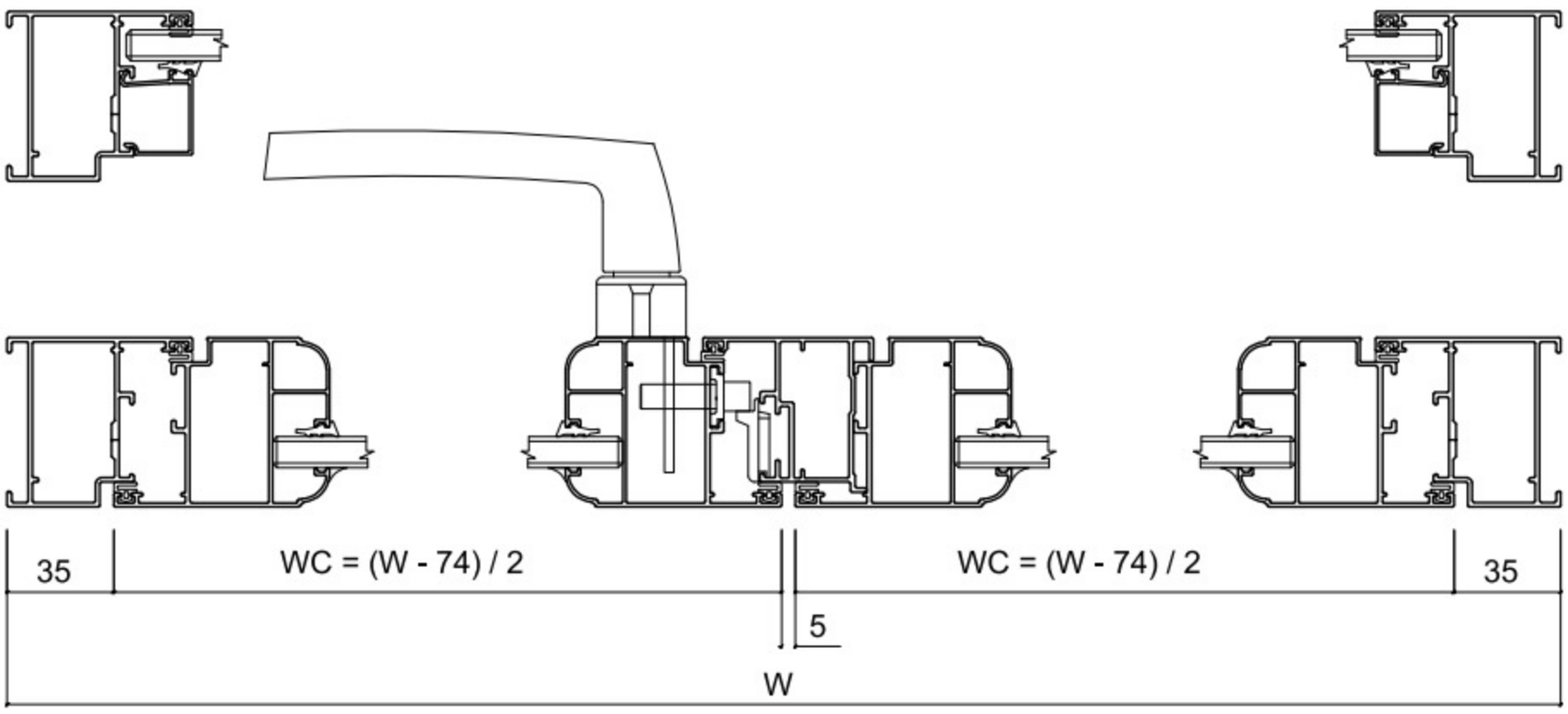

BÊN NGOÀI

PROFILE	MÃ	CHIỀU DÀI CẮT	SỐ LƯỢNG	GÓC CẮT		
KHUNG BAO CỬA	SK65102	H	2	45° 45°	KÍNH CÁNH	WK = WC - 111
KHUNG BAO CỬA	SK65102	W	2	45° 45°		HK = HC - 111
CÁNH CỬA SỔ LIỀN NẸP	BO55301	HC = H - F - 46.5	4	45° 45°	KÍNH VÁCH	W - 92
CÁNH CỬA SỔ LIỀN NẸP	BO55301	WC = (W - 74) / 2	4	45° 45°		F - 70
ĐỐ ĐỘNG	CE3323	HC - 60	1			
ĐỐ CHIA KHUNG	CE3313	W - 60	1	90° 90°		
NẸP CHO VÁCH LIỀN CỬA	ZK3296	THỰC TẾ	4			

CỬA ĐI MỘT CÁNH HỆ BO55

ZHONGKAI®
Aluminum Door and Window

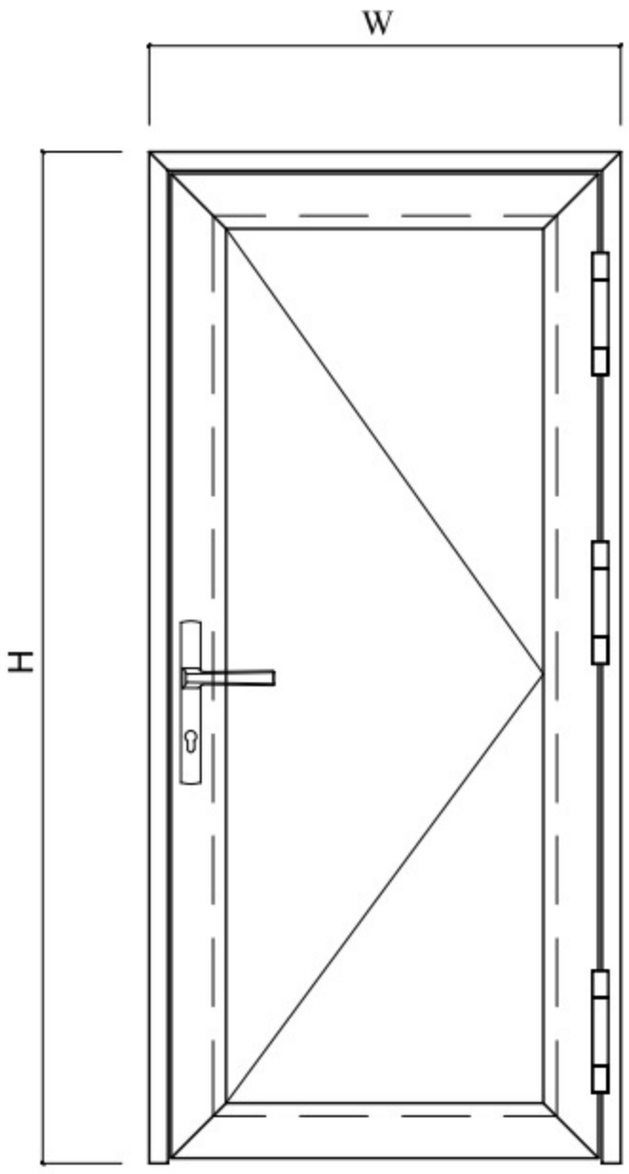

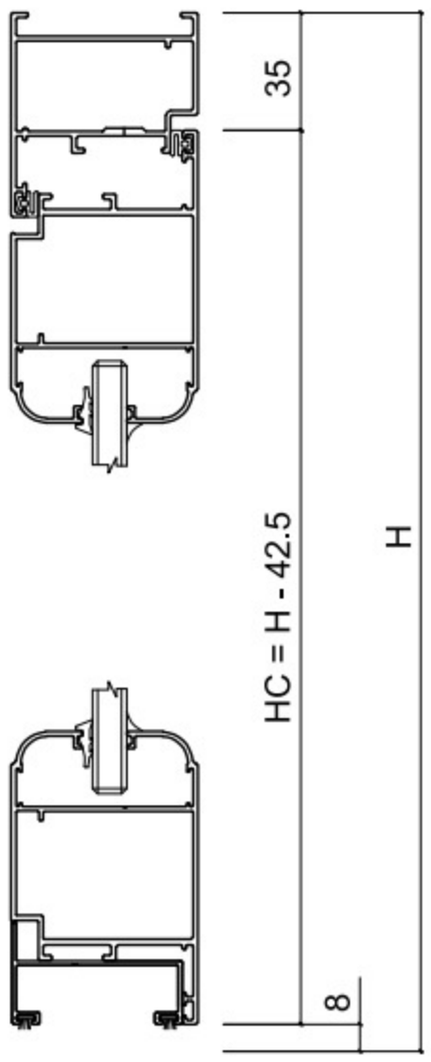

BÊN NGOÀI

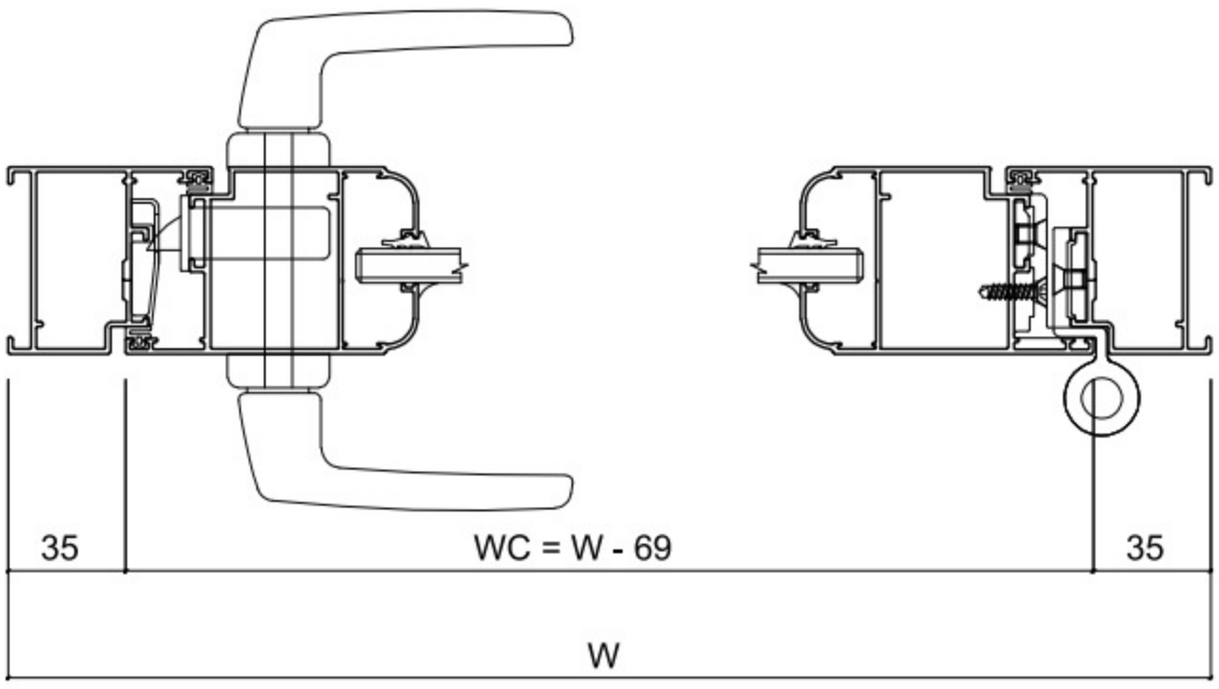

BÊN NGOÀI

PROFILE	MÃ	CHIỀU DÀI CẮT	SỐ LƯỢNG	GÓC CẮT		
KHUNG BAO CỬA	SK65102	H	2	90° 45°	KÍNH CÁNH	WK = WC - 137
KHUNG BAO CỬA	SK65102	W	1	45° 45°		HK = HC - 137
CÁNH CỬA ĐI LIỀN NẸP	BO55201	HC = H - 42.5	2	45° 45°	KÍNH VÁCH	
CÁNH CỬA ĐI LIỀN NẸP	BO55201	WC = W - 69	2	45° 45°		
ỐP CHÂN CÁNH CỬA ĐI	SL3329	WC - 65	1			

CỬA ĐI MỘT CÁNH CÓ FIX HỆ BO55

ZHONGKAI®
Aluminum Door and Window

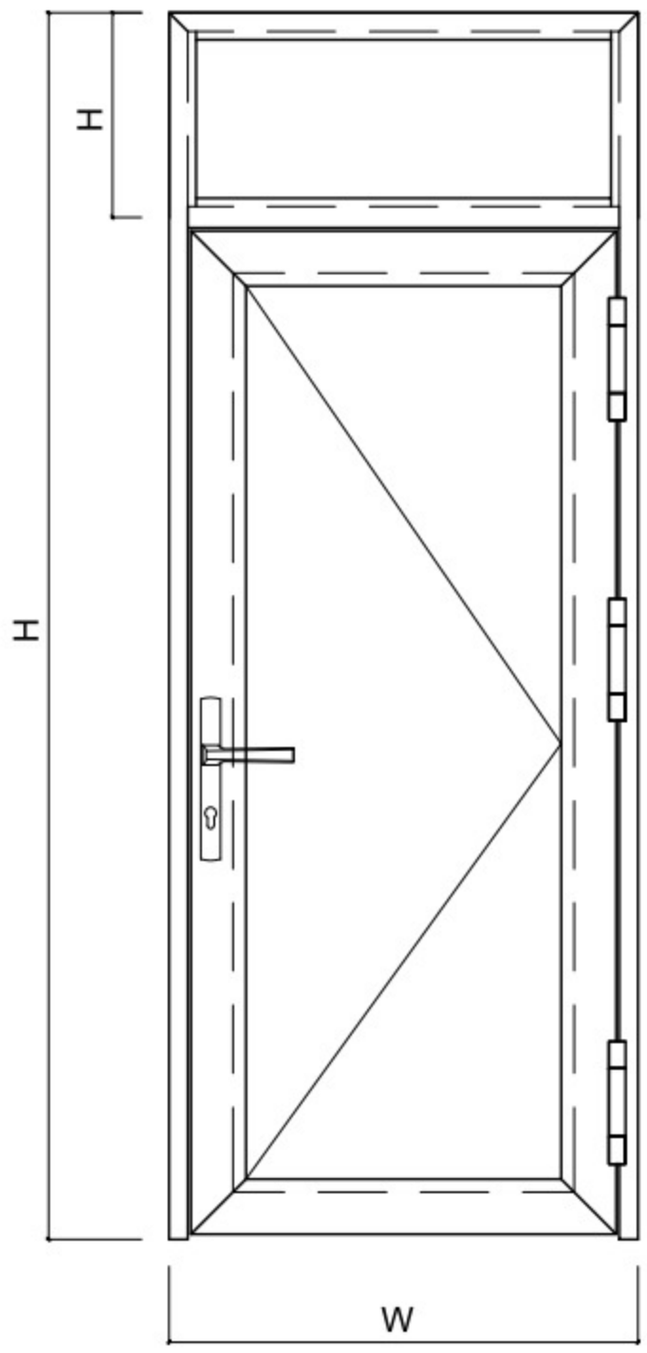

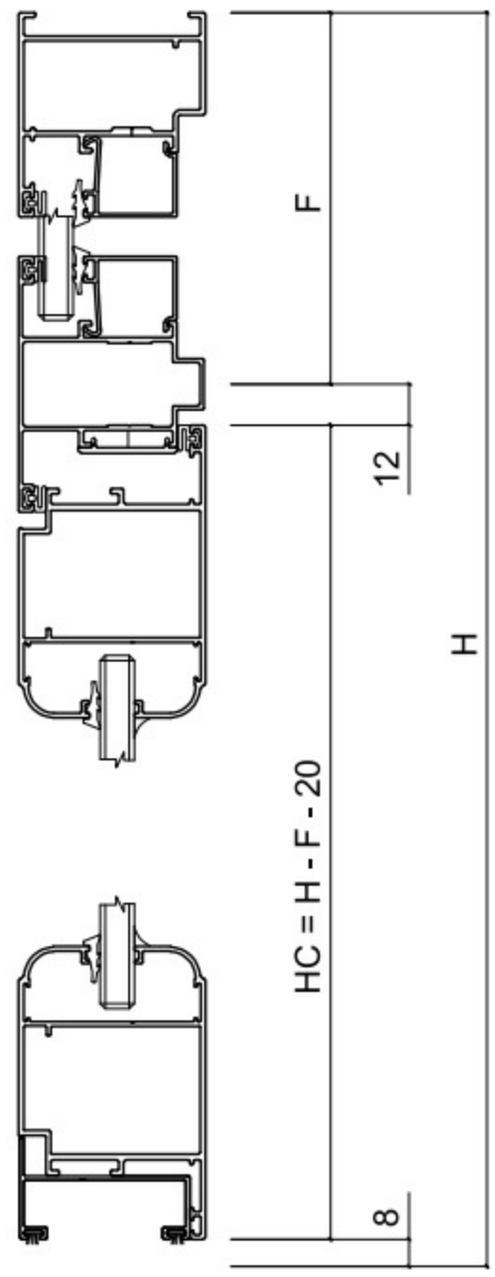

BÊN NGOÀI

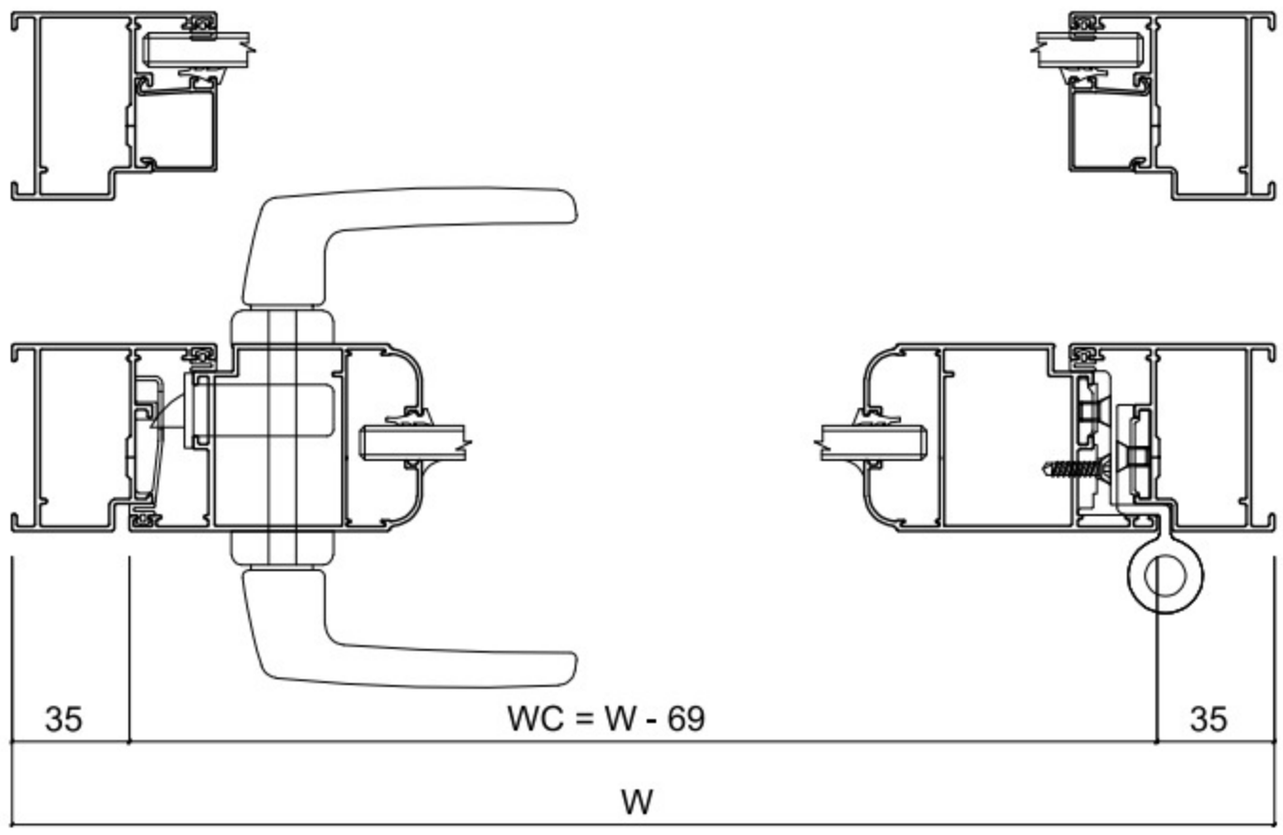

BÊN NGOÀI

PROFILE	MÃ	CHIỀU DÀI CẮT	SỐ LƯỢNG	GÓC CẮT		
KHUNG BAO CỬA	SK65102	H	2	90° 45°	KÍNH CÁNH	WK = WC - 137
KHUNG BAO CỬA	SK65102	W	1	45° 45°		HK = HC - 137
CÁNH CỬA ĐI LIỀN NẸP	BO55201	HC = H -F- 20	2	45° 45°	KÍNH VÁCH	W - 92
CÁNH CỬA ĐI LIỀN NẸP	BO55201	WC = W - 69	2	45° 45°		F - 70
ỐP CHÂN CÁNH CỬA ĐI	SL3329	WC - 65	1			
ĐỐ CHIA KHUNG	CE3313	W - 60	1	90° 90°		
NẸP CHO VÁCH LIỀN CỬA	ZK3296	THỰC TẾ	4			

CỬA ĐI 2 CÁNH HỆ BO55

ZHONGKAI®
Aluminum Door and Window

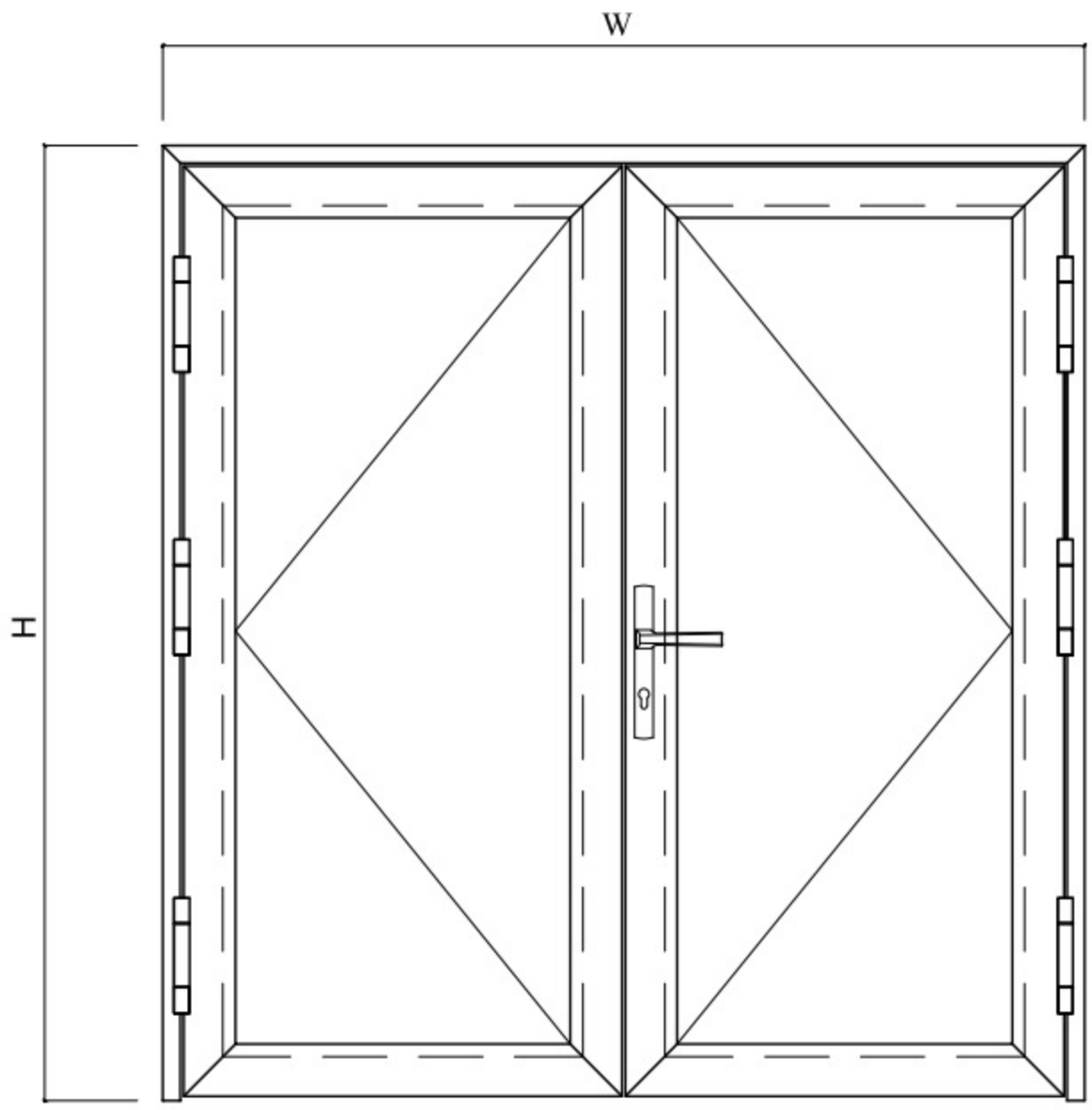

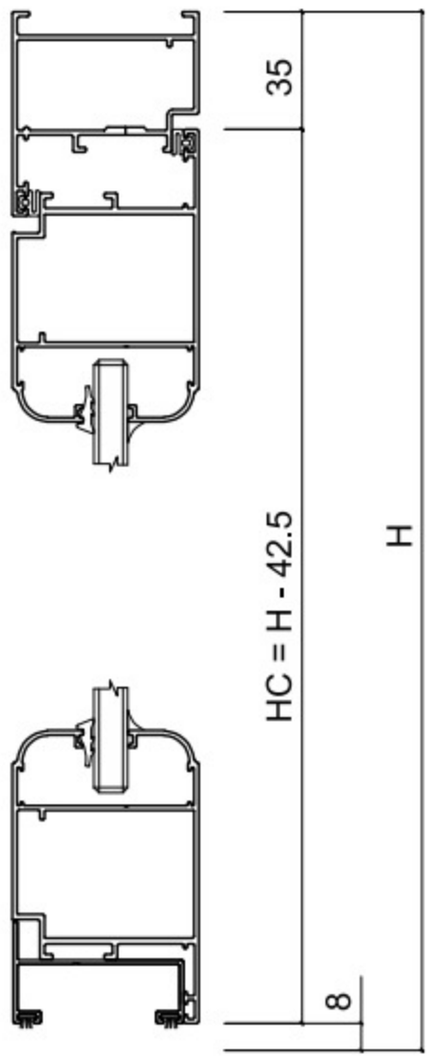

BÊN NGOÀI

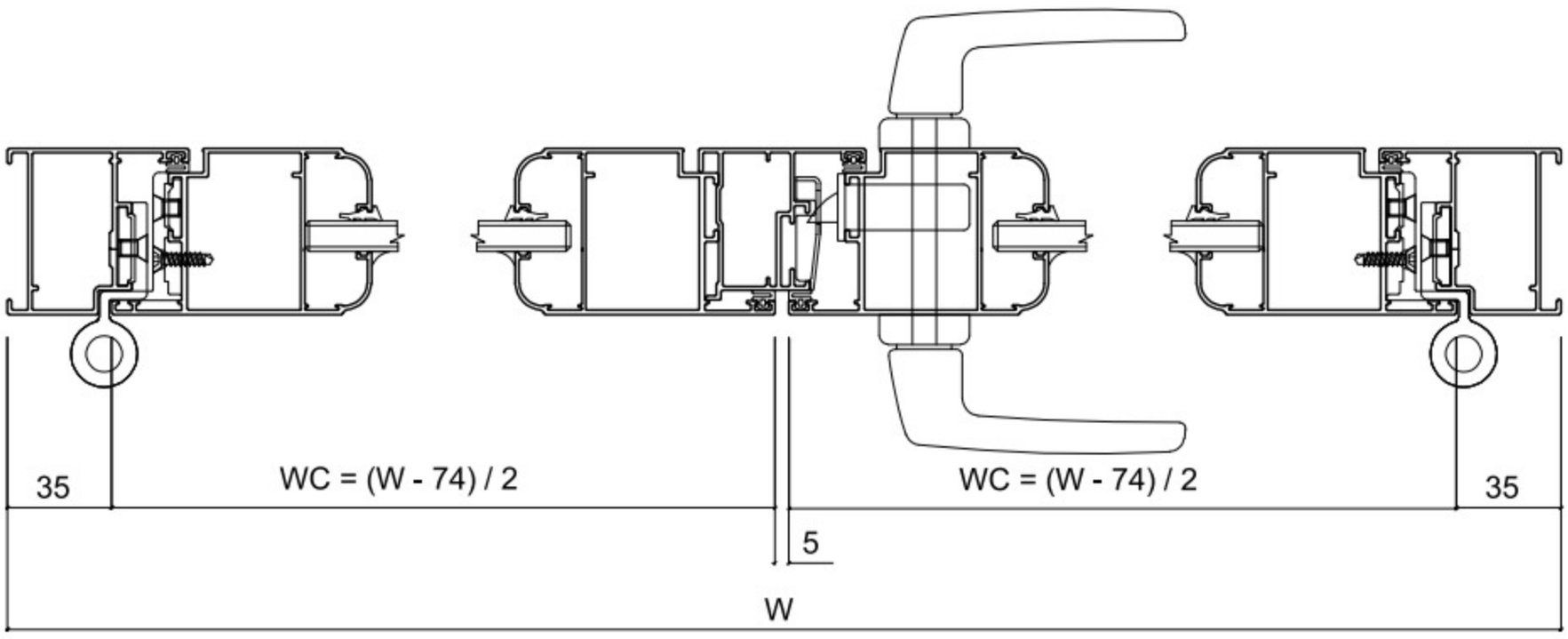

BÊN NGOÀI

PROFILE	MÃ	CHIỀU DÀI CẮT	SỐ LƯỢNG	GÓC CẮT		
KHUNG BAO CỬA	SK65102	H	2	90° 45°	KÍNH CÁNH	WK = WC - 137
KHUNG BAO CỬA	SK65102	W	1	45° 45°		HK = HC - 137
CÁNH CỬA ĐI LIỀN NẸP	BO55201	HC = H - 42.5	4	45° 45°	KÍNH VÁCH	
CÁNH CỬA ĐI LIỀN NẸP	BO55201	WC = (W - 74) / 2	4	45° 45°		
ỐP CHÂN CÁNH CỬA ĐI	SL3329	WC - 65	2			
ĐỐ ĐỘNG	CE3323	HC - 30	1			

CỬA ĐI 2 CÁNH CÓ FIX HỆ BO 55

ZHONGKAI®
Aluminum Door and Window

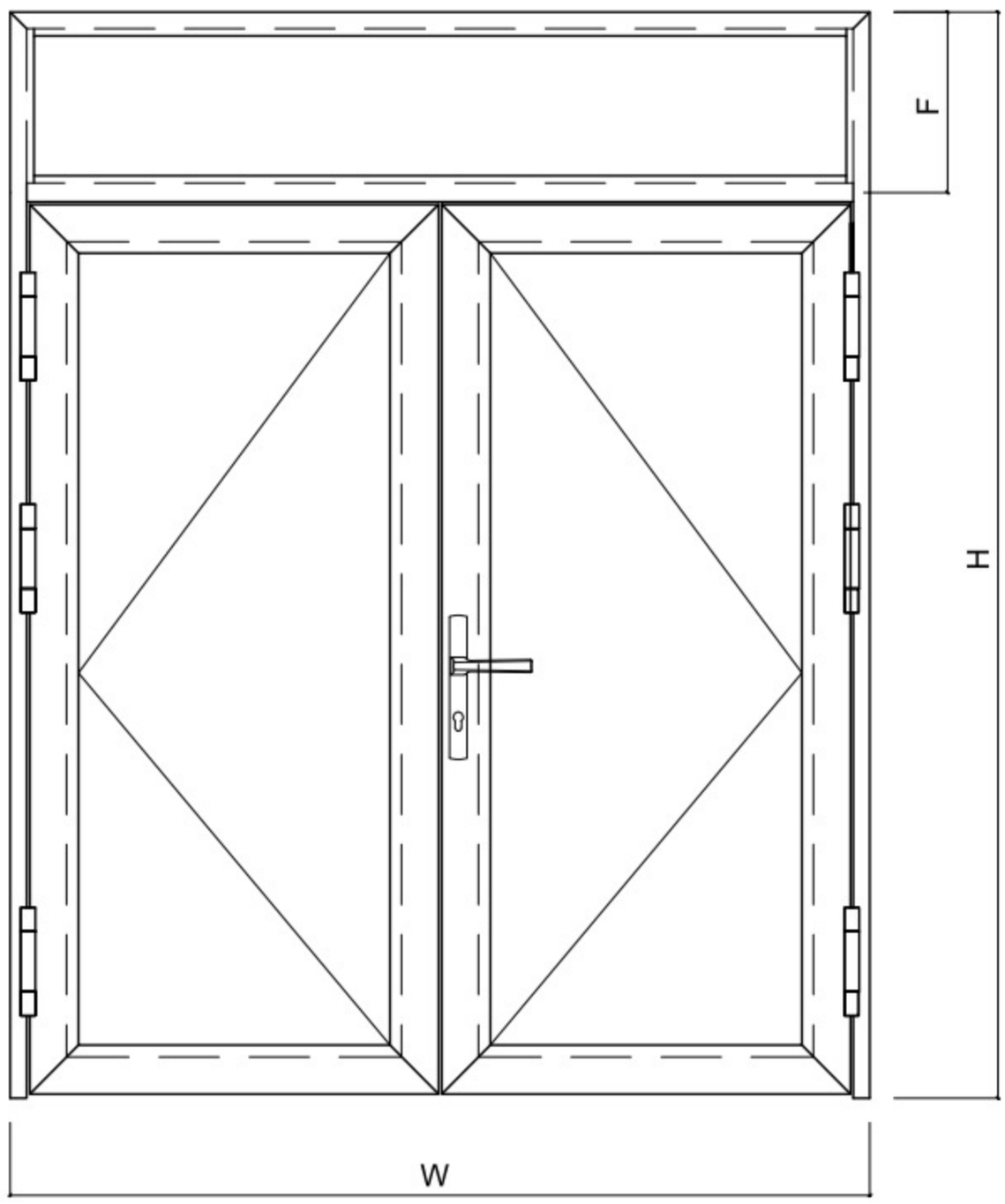

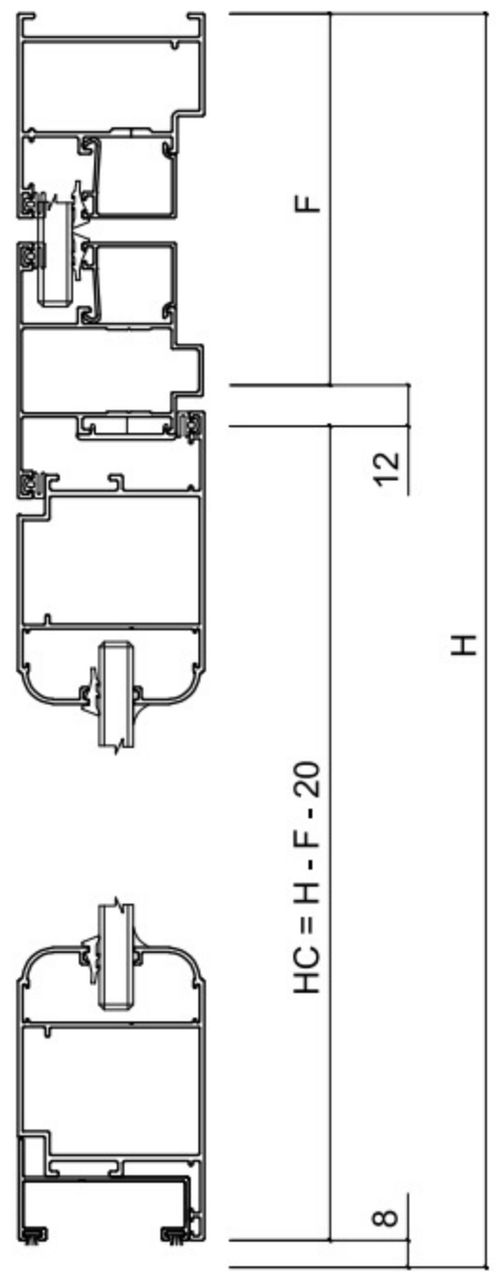

BÊN NGOÀI

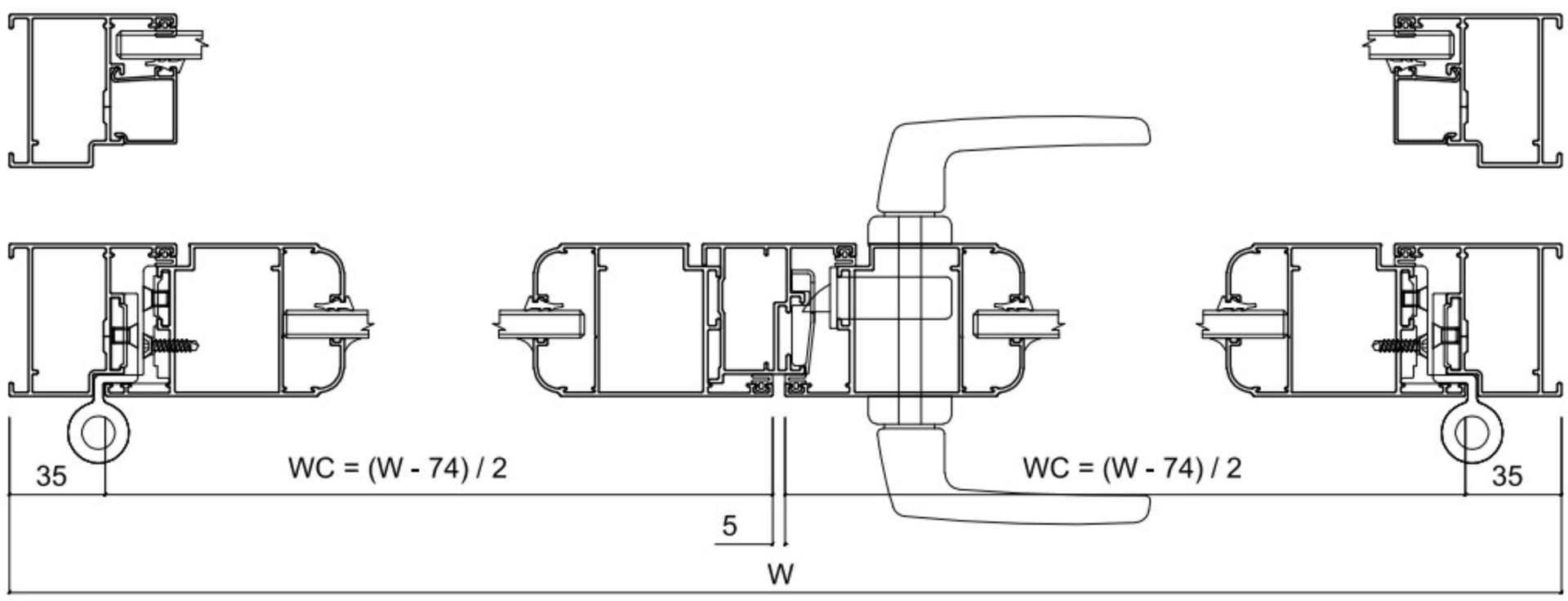

BÊN NGOÀI

PROFILE	MÃ	CHIỀU DÀI CẮT	SỐ LƯỢNG	GÓC CẮT		
KHUNG BAO CỬA	SK65102	H	2	90° 45°	KÍNH CÁNH	WK = WC - 137
KHUNG BAO CỬA	SK65102	W	1	45° 45°		HK = HC - 137
CÁNH CỬA ĐI LIỀN NẸP	BO55201	HC = H-F - 20	4	45° 45°	KÍNH VÁCH	W - 92
CÁNH CỬA ĐI LIỀN NẸP	BO55201	WC = (W - 74) / 2	4	45° 45°		F - 37
ỐP CHÂN CÁNH CỬA ĐI	SL3329	WC - 65	2			
ĐỐ ĐỘNG	CE3323	HC - 30	1			
ĐỐ CHIA KHUNG	CE3313	W - 60	1	90° 90°		
NẸP CHO VÁCH LIỀN CỬA	ZK3296	THỰC TẾ	4			

CỬA ĐI 4 CÁNH HỆ BO55

ZHONGKAI®
Aluminum Door and Window

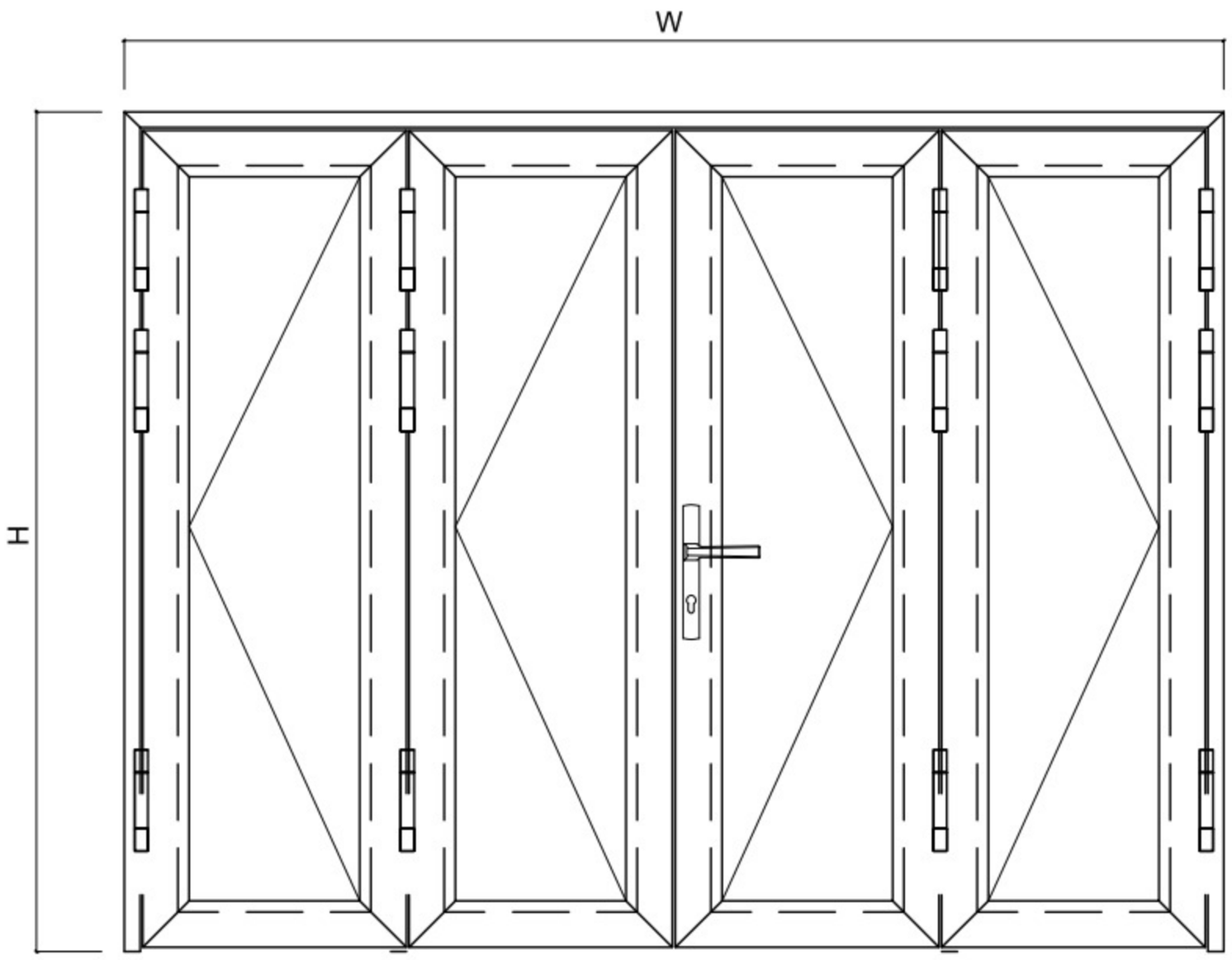

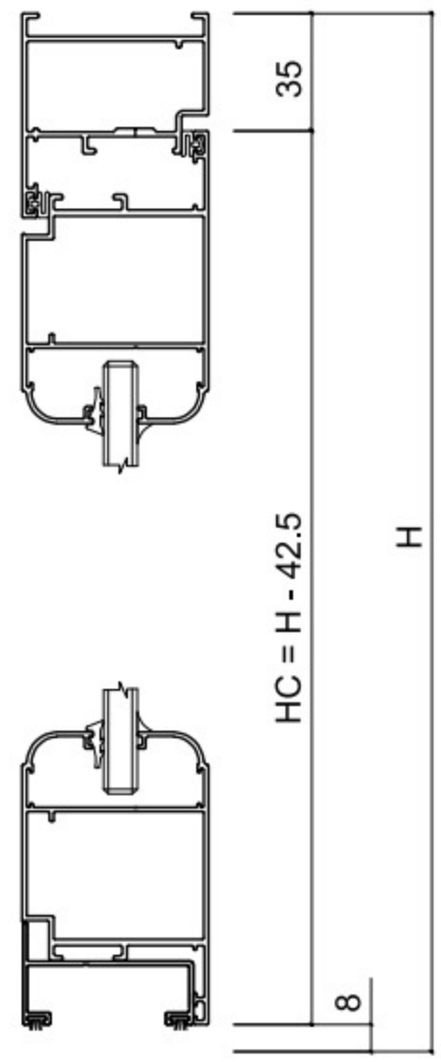

BÊN NGOÀI

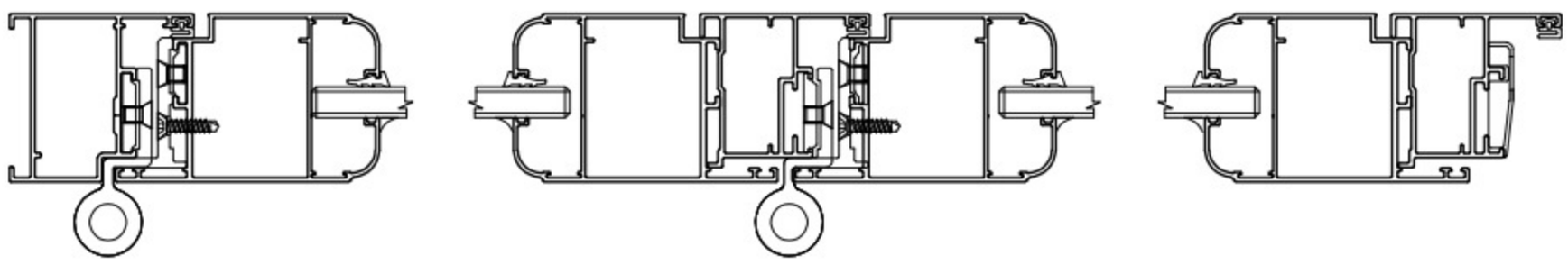

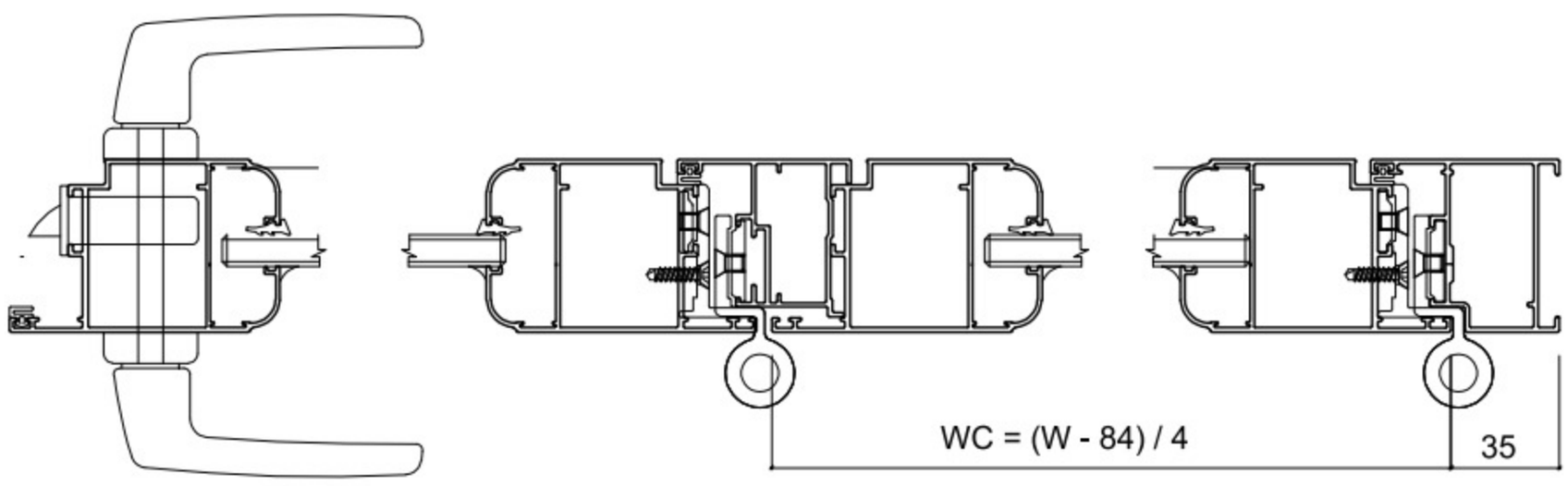

BÊN NGOÀI

PROFILE	MÃ	CHIỀU DÀI CẮT	SỐ LƯỢNG	GÓC CẮT		
KHUNG BAO CỬA	SK65102	H	2	90° 45°	KÍNH CÁNH	WK = WC - 137
KHUNG BAO CỬA	SK65102	W	1	45° 45°		HK = HC - 137
CÁNH CỬA ĐI LIỀN NẸP	BO55201	HC = H - 42.5	8	45° 45°	KÍNH VÁCH	
CÁNH CỬA ĐI LIỀN NẸP	BO55201	WC = (W - 84) / 4	8	45° 45°		
ỐP CHÂN CÁNH CỬA ĐI	SL3329	WC - 65	4			
ĐỐ ĐỘNG	CE3323	HC - 30	3			

PROFILE NHÔM HỆ SK65

Màu café

Màu ghi xanh

Màu vân gỗ

MẶT CẮT HỆ SK65

ZHONGKAI®
Aluminum Door and Window

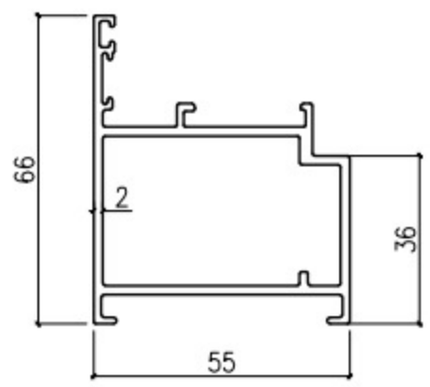

KHUNG BAO CỬA ĐI	
ZK-3328	7.604 Kg/thanh 6 m
2.0 mm	4 thanh/ bó

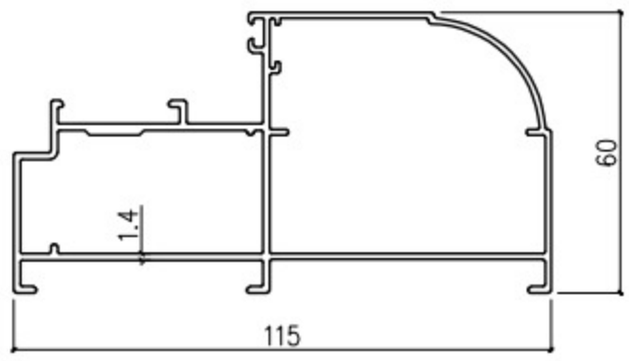

KHUNG CỬA ĐI - CỬA SỔ BẢN KÉP	
SL205	9.45 Kg/thanh 6 m
1.4 mm	2 thanh/ bó

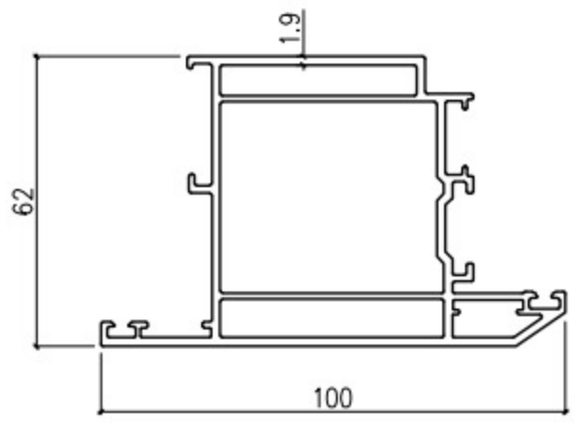

CÁNH CỬA ĐI MỞ NGOÀI	
SK65201	12.222 Kg/thanh 6 m
1.9 mm	2 thanh/ bó

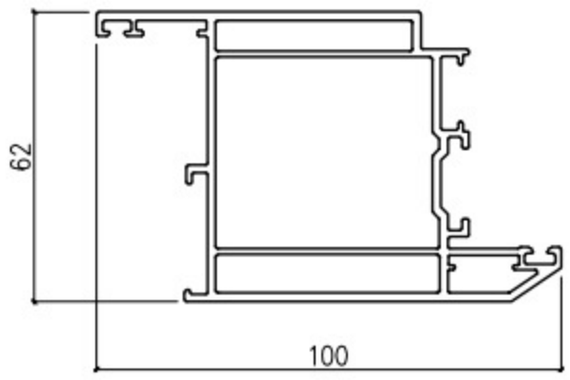

CÁNH CỬA ĐI MỞ TRONG	
SK65202	12.16 Kg/thanh 6 m
1.9 mm	2 thanh/ bó

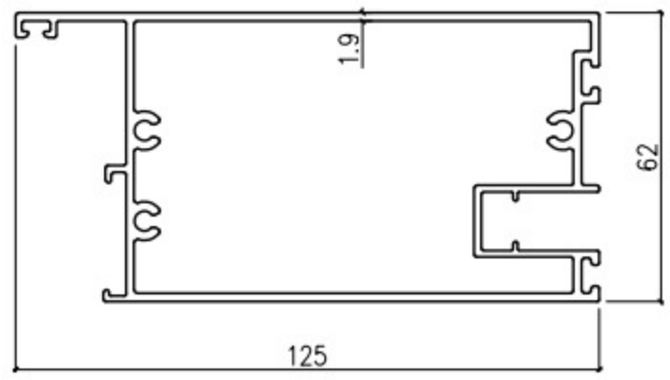

ĐÁY CÁNH CỬA ĐI	
SK65203	13.797 Kg/thanh 6 m
2 mm	2 thanh/ bó

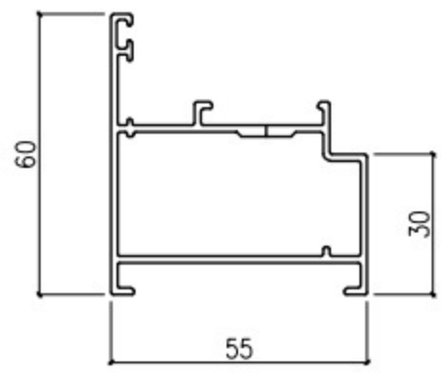

KHUNG CỬA SỔ	
SK65102	5.828 Kg/thanh 6 m
1.4 mm	4 thanh/ bó

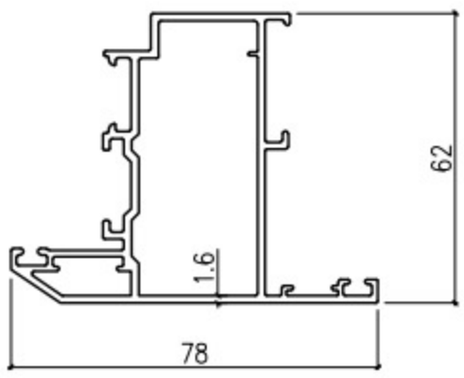

CÁNH CỬA SỔ MỞ NGOÀI	
SK65301	8.291 Kg/thanh 6 m
1.6 mm	4 thanh/ bó

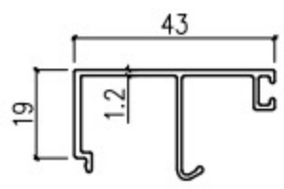

NẸP KÍNH ĐƠN CÁNH CỬA ĐI - CỬA SỔ	
SK65401	2.066 Kg/thanh 6 m
1.2 mm	16 thanh/ bó

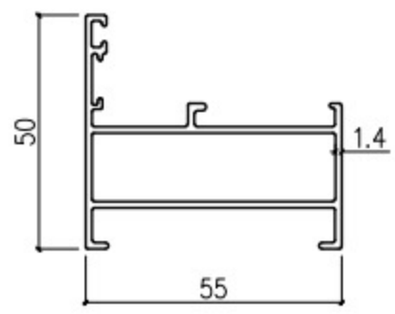

KHUNG BAO VÁCH KÍNH	
ZK 3209.3	4.976 Kg/thanh 6 m
1.4 mm	4 thanh/ bó

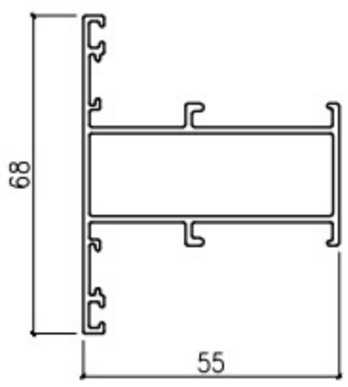

ĐỐ CHIA VÁCH KÍNH	
ZK 3203.3	5.5314 Kg/thanh 6 m
1.4 mm	4 thanh/ bó

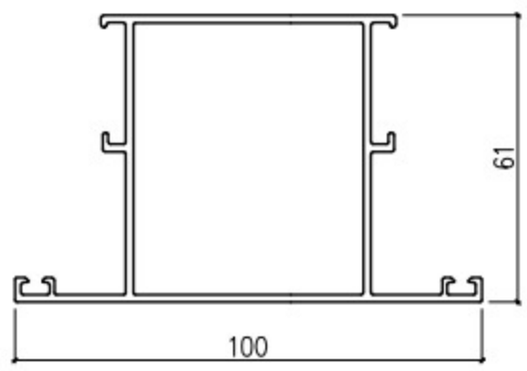

ĐỐ CỐ ĐỊNH CHIA CÁNH CỬA ĐI	
SK65204	8.06 Kg/thanh 6 m
1.6 mm	4 thanh/ bó

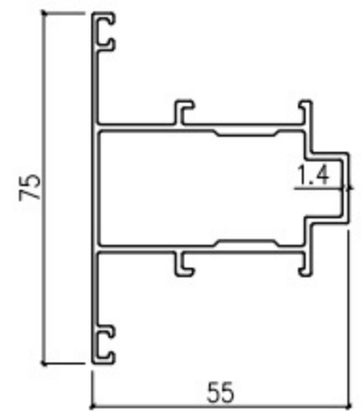

ĐỐ CỐ ĐỊNH CHIA KHUNG CỬA	
ZK 3313	6.37 Kg/thanh 6 m
1.4 mm	6 thanh/ bó

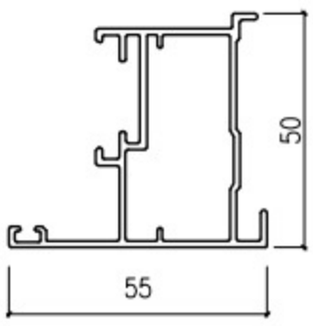

ĐỐ ĐỘNG CÁNH CỬA SỔ - CỬA ĐI	
ZK-65303	5.016 Kg/thanh 6 m
1.4 mm	6 thanh/ bó

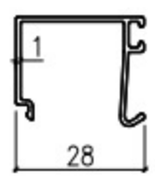

NẸP KÍNH ĐƠN TRÊN KHUNG CỬA	
ZK-3296	1.506 Kg/thanh 6 m
1.0 mm	20 thanh/ bó

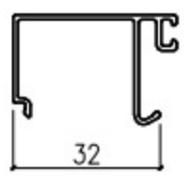

NẸP KÍNH ĐƠN TRÊN VÁCH KÍNH	
ZK-3295	1.663 Kg/thanh 6 m
1.0 mm	20 thanh/ bó

CỬA SỔ MỞ QUAY 1 CÁNH SK65

ZHONGKAI®
Aluminum Door and Window

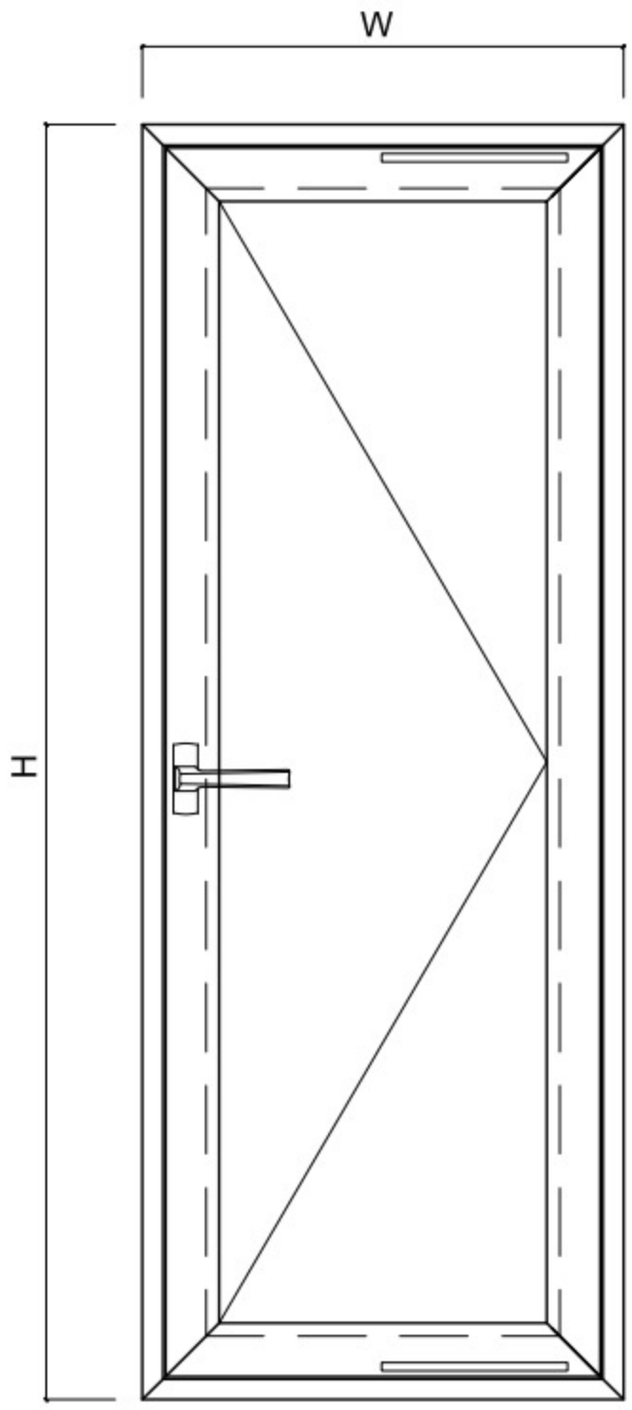

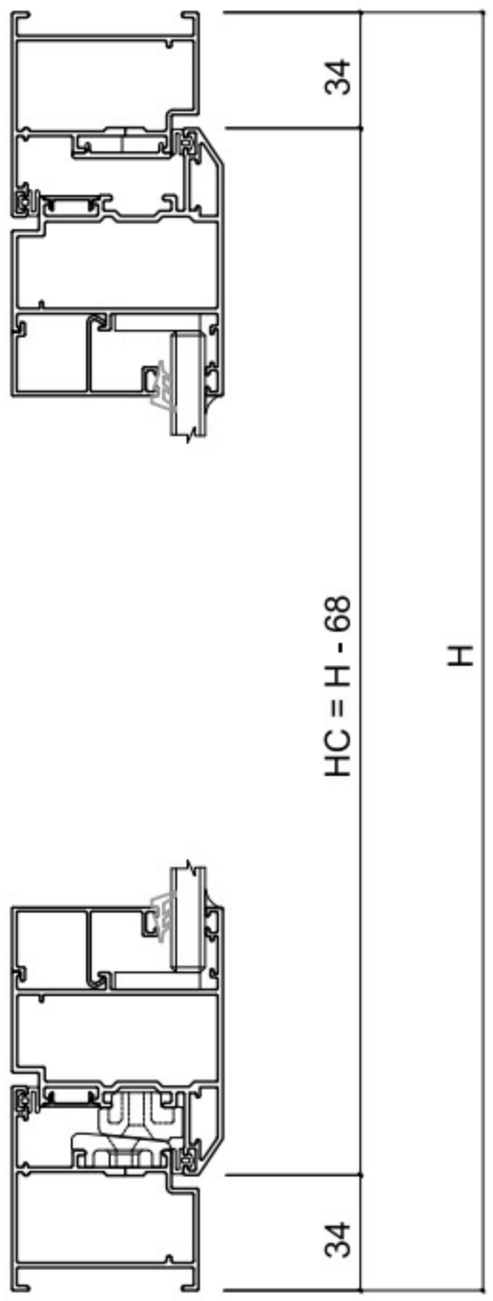

BÊN NGOÀI

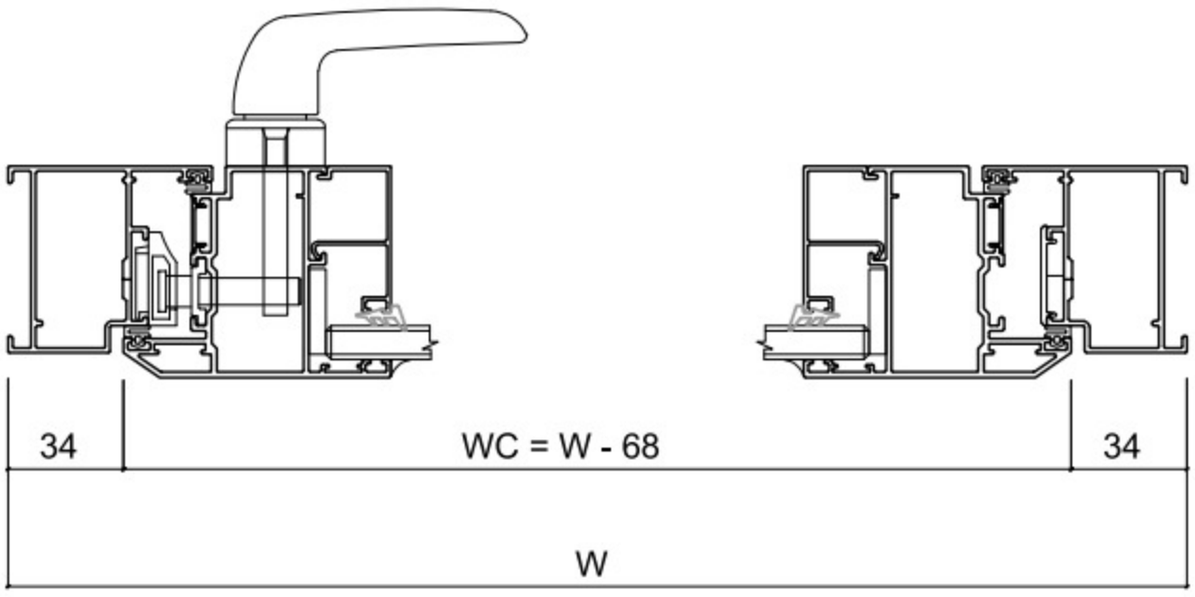

BÊN NGOÀI

PROFILE	MÃ	CHIỀU DÀI CẮT	SỐ LƯỢNG	GÓC CẮT		
KHUNG BAO CỬA	SK65102	H	2	45° 45°	KÍNH CÁNH	WK = WC - 130
KHUNG BAO CỬA	SK65102	W	2	45° 45°		HK = HC - 130
CÁNH CỬA SỔ	SK65301	HC = H - 68	2	45° 45°	KÍNH VÁCH	
CÁNH CỬA SỔ	SK65301	WC = W - 68	2	45° 45°		
NẸP KÍNH ĐƠN	SK65401	THỰC TẾ	4	90° 90°		

CỬA SỔ MỞ QUAY 1 CÁNH + FIX SK65

ZHONGKAI®
Aluminum Door and Window

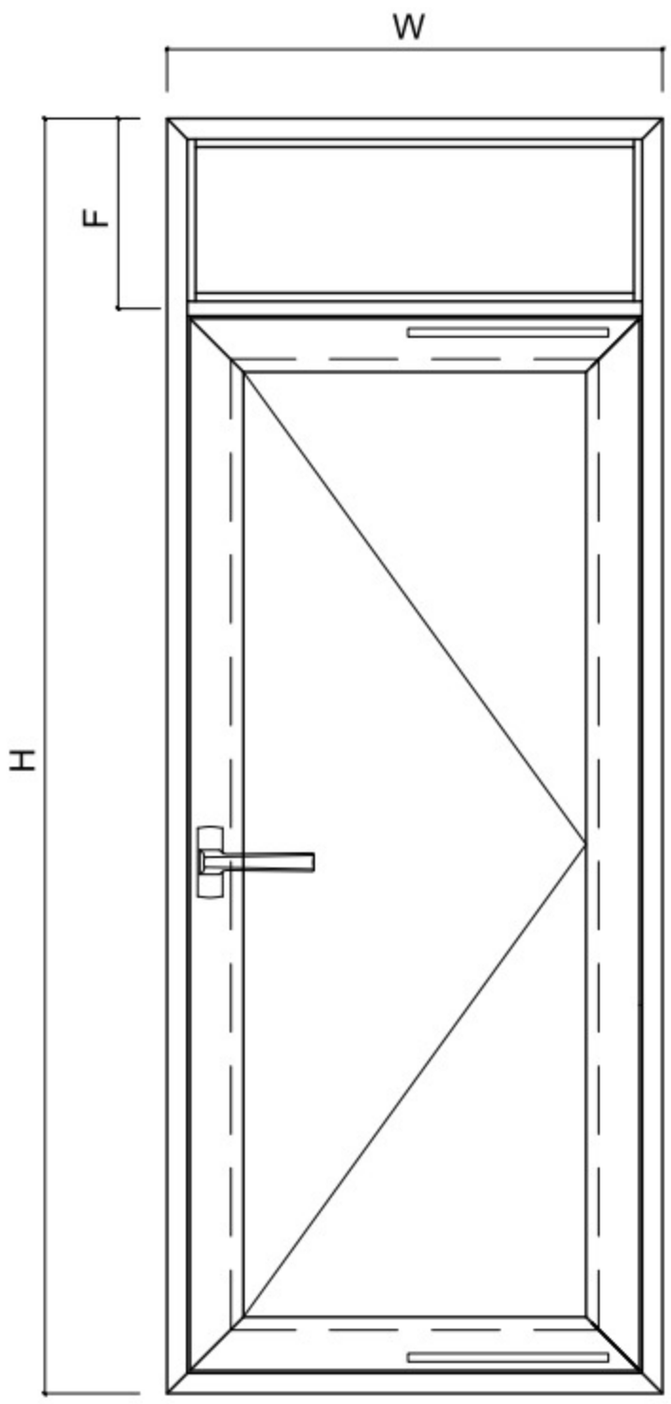

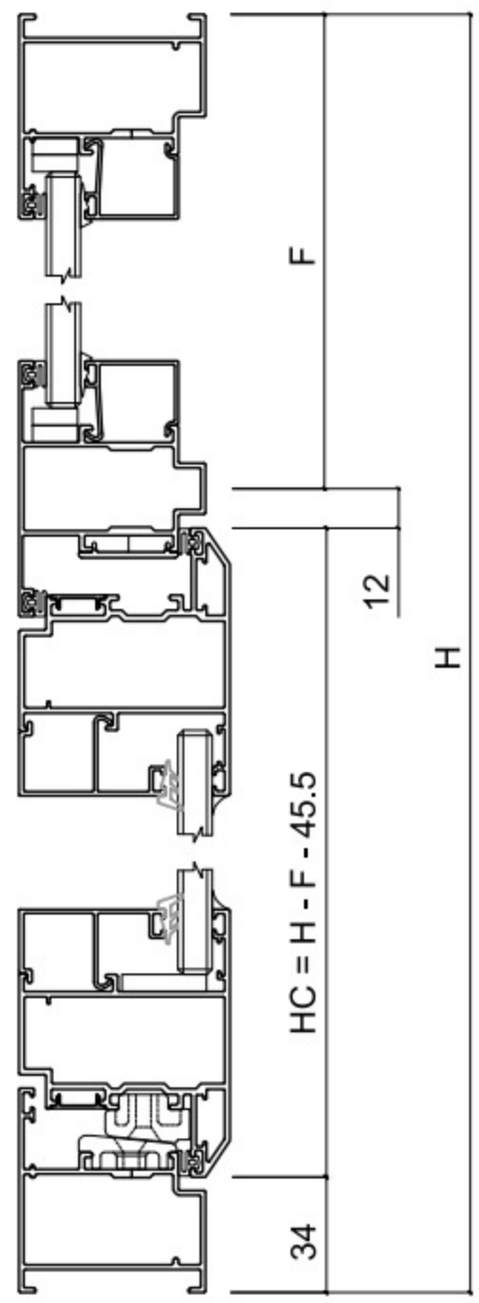

BÊN NGOÀI

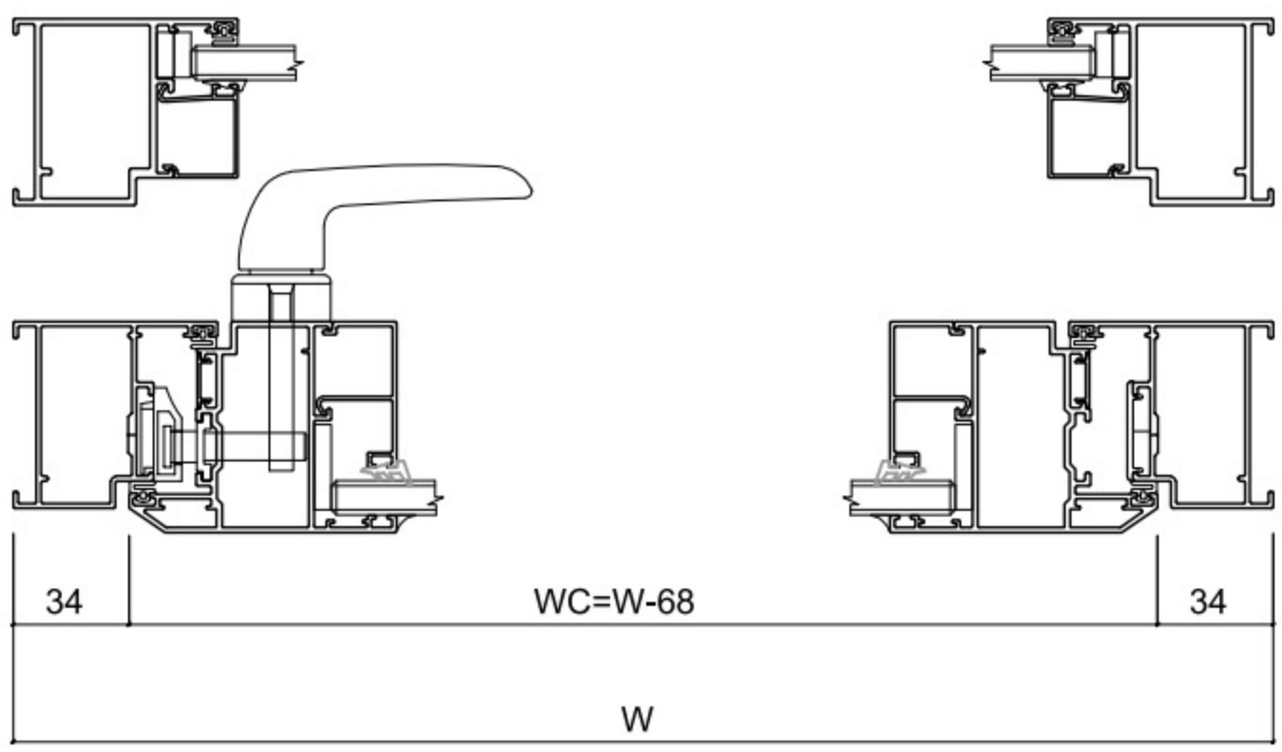

BÊN NGOÀI

PROFILE	MÃ	CHIỀU DÀI CẮT	SỐ LƯỢNG	GÓC CẮT		
KHUNG BAO CỬA	SK65102	H	2	45° 45°	KÍNH CÁNH	WK = WC - 130
KHUNG BAO CỬA	SK65102	W	2	45° 45°		HK = HC - 130
CÁNH CỬA SỔ	SK65301	HC = H - F - 45.5	2	45° 45°	KÍNH VÁCH	W - 92
CÁNH CỬA SỔ	SK65301	WC = W - 68	2	45° 45°		F - 70
NẸP KÍNH ĐƠN	SK65401	THỰC TẾ	8	90° 90°		
ĐỐ CHIA KHUNG	ZK3313	W - 60	1			

CỬA SỔ MỞ QUAY 2 CÁNH SK65

ZHONGKAI®
Aluminum Door and Window

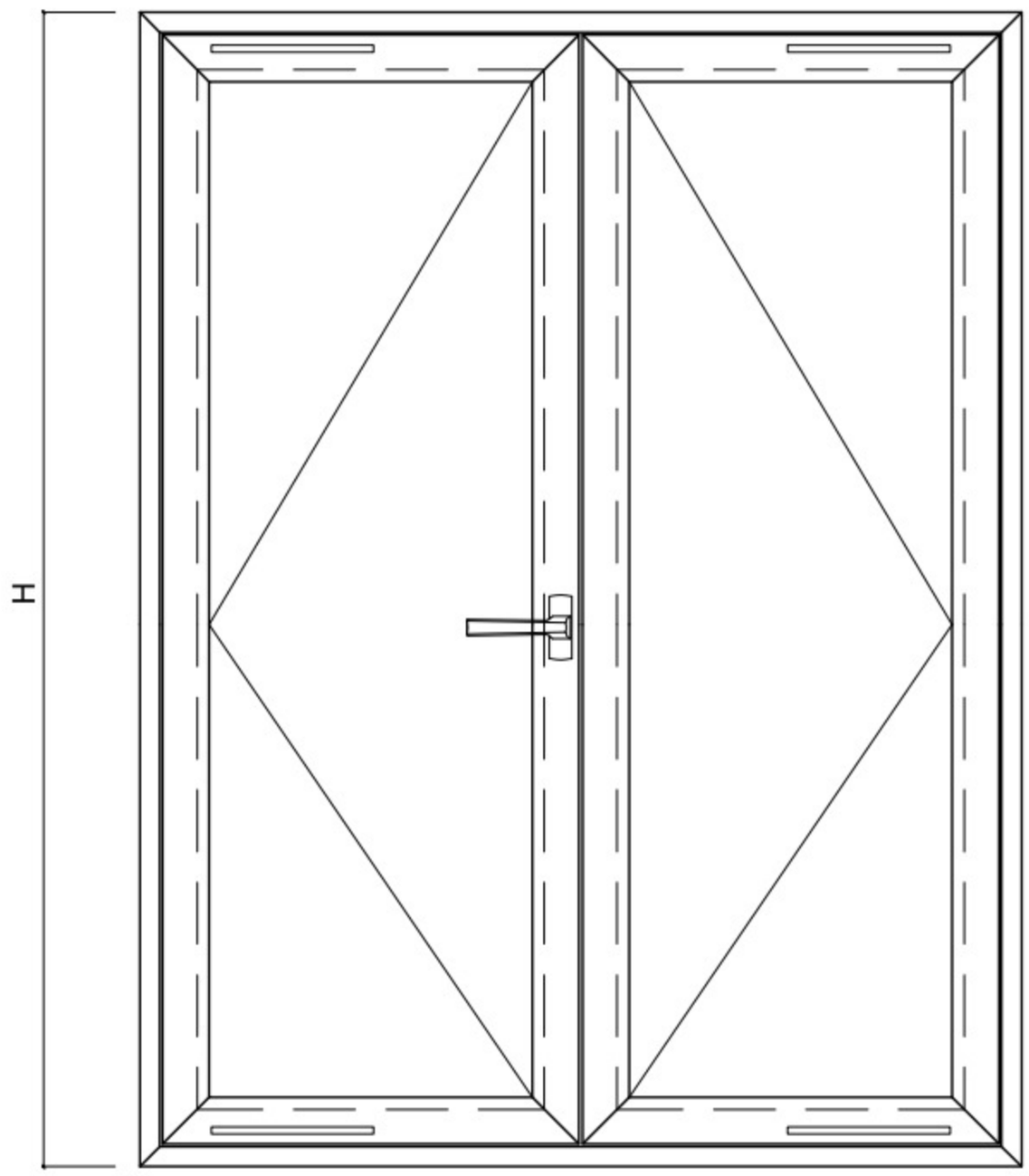

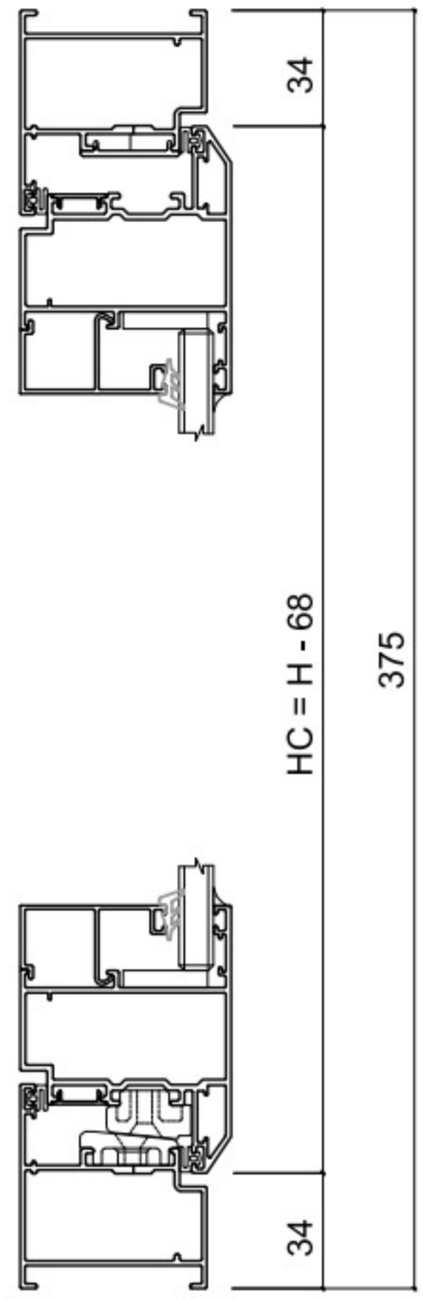

BÊN NGOÀI

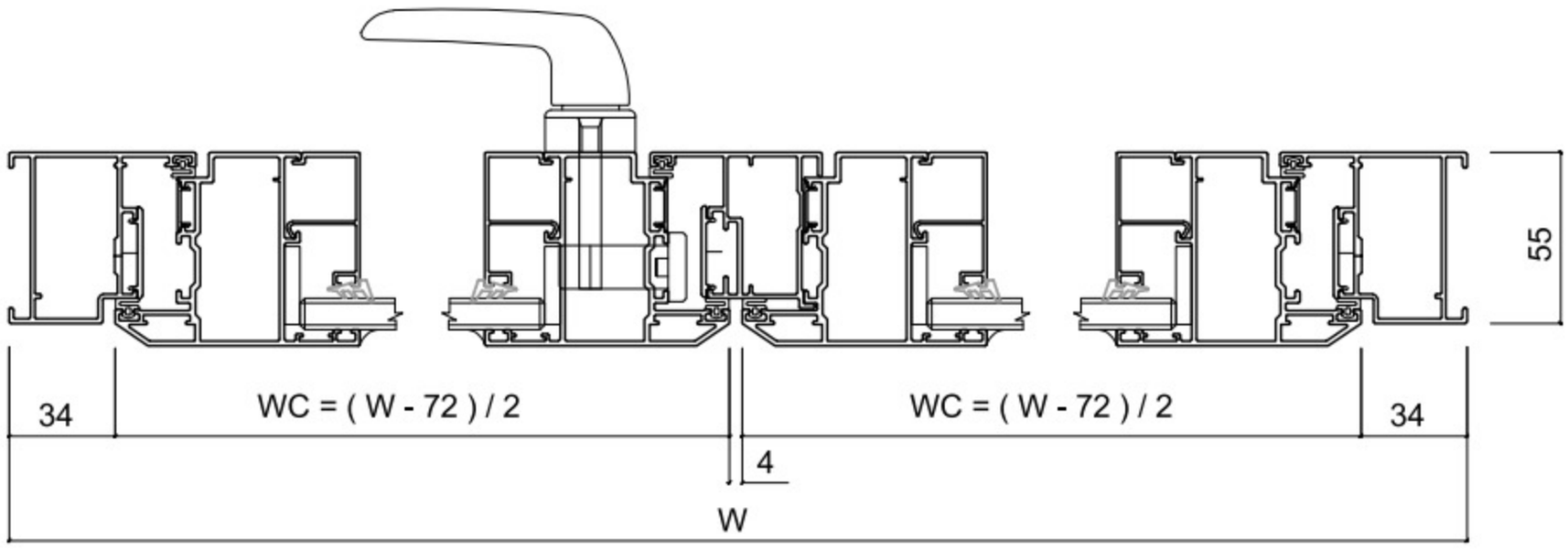

BÊN NGOÀI

PROFILE	MÃ	CHIỀU DÀI CẮT	SỐ LƯỢNG	GÓC CẮT		
KHUNG BAO CỬA	SK65102	H	2	45° 45°	KÍNH CÁNH	WK = WC - 130
KHUNG BAO CỬA	SK65102	W	2	45° 45°		HK = HC - 130
CÁNH CỬA SỔ	SK65301	HC = H - 68	4	45° 45°	KÍNH VÁCH	
CÁNH CỬA SỔ	SK65301	WC = (W - 72) / 2	4	45° 45°		
NẸP KÍNH ĐƠN	SK65401	THỰC TẾ	8	90° 90°		
ĐỐ ĐỘNG	ZK65303	HC - 60	1	90° 90°		

CỬA SỔ MỞ QUAY 2 CÁNH + FIX SK65

ZHONGKAI®
Aluminum Door and Window

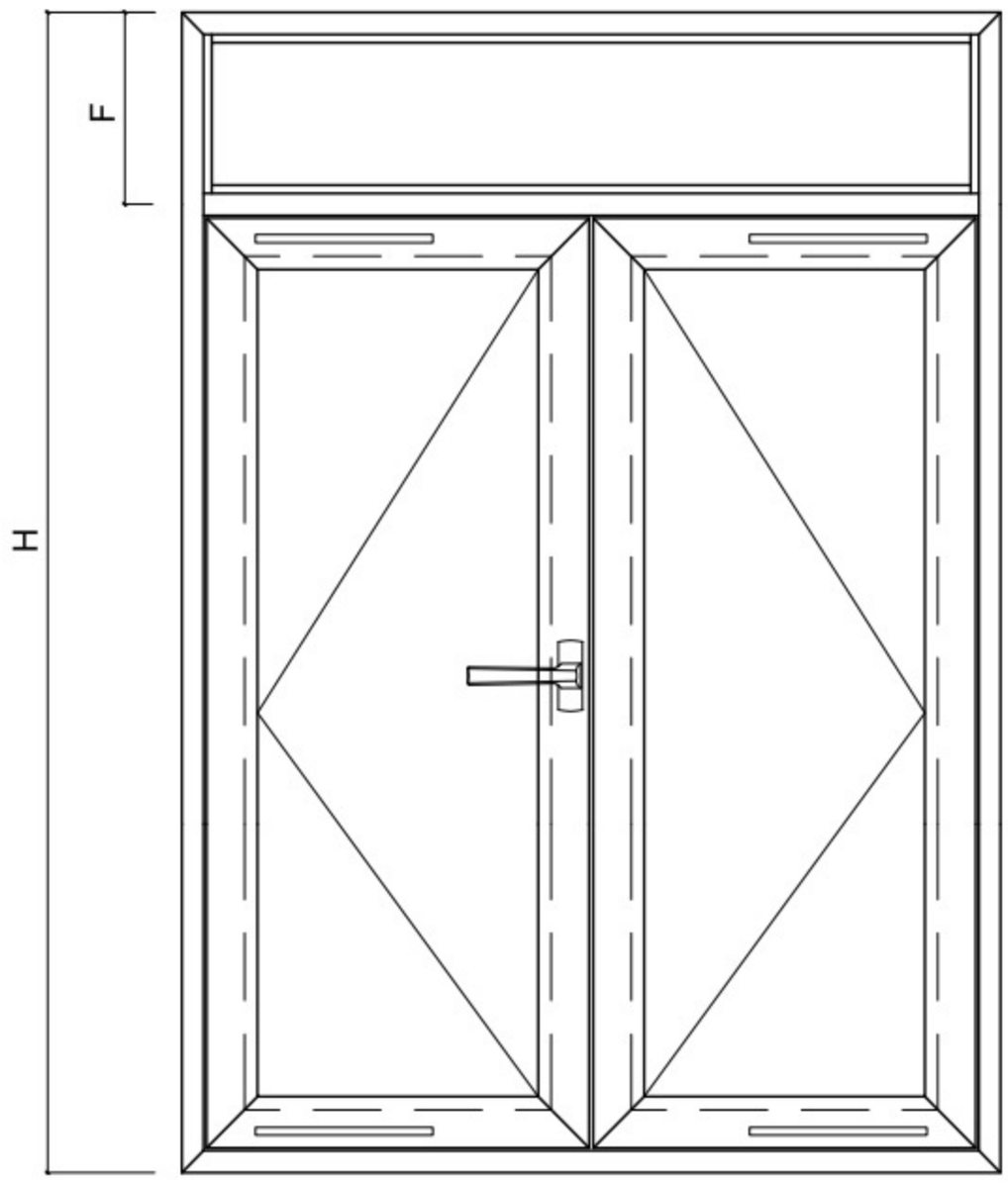

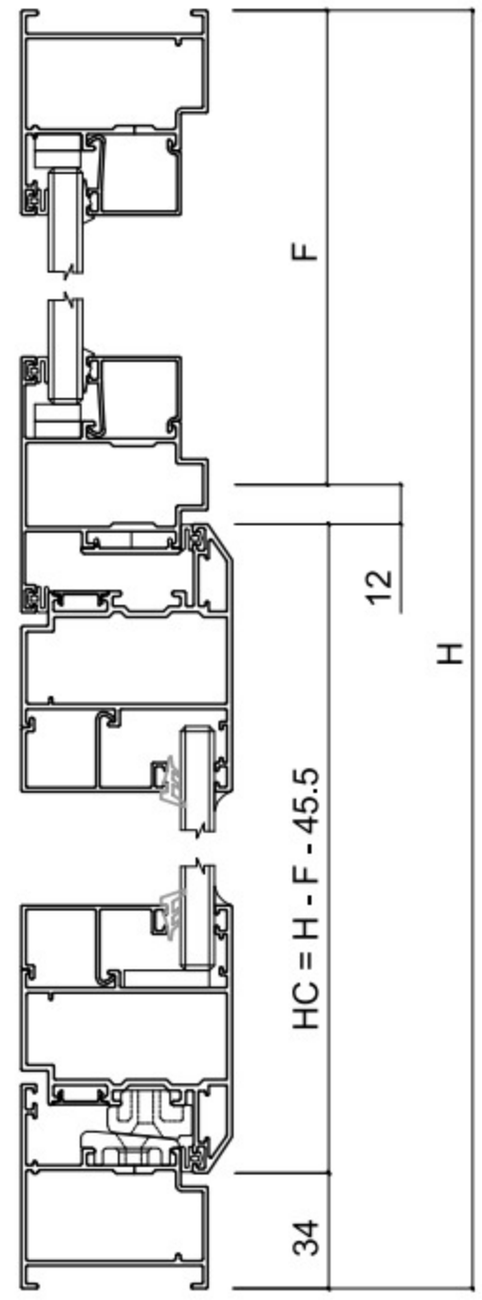

BÊN NGOÀI

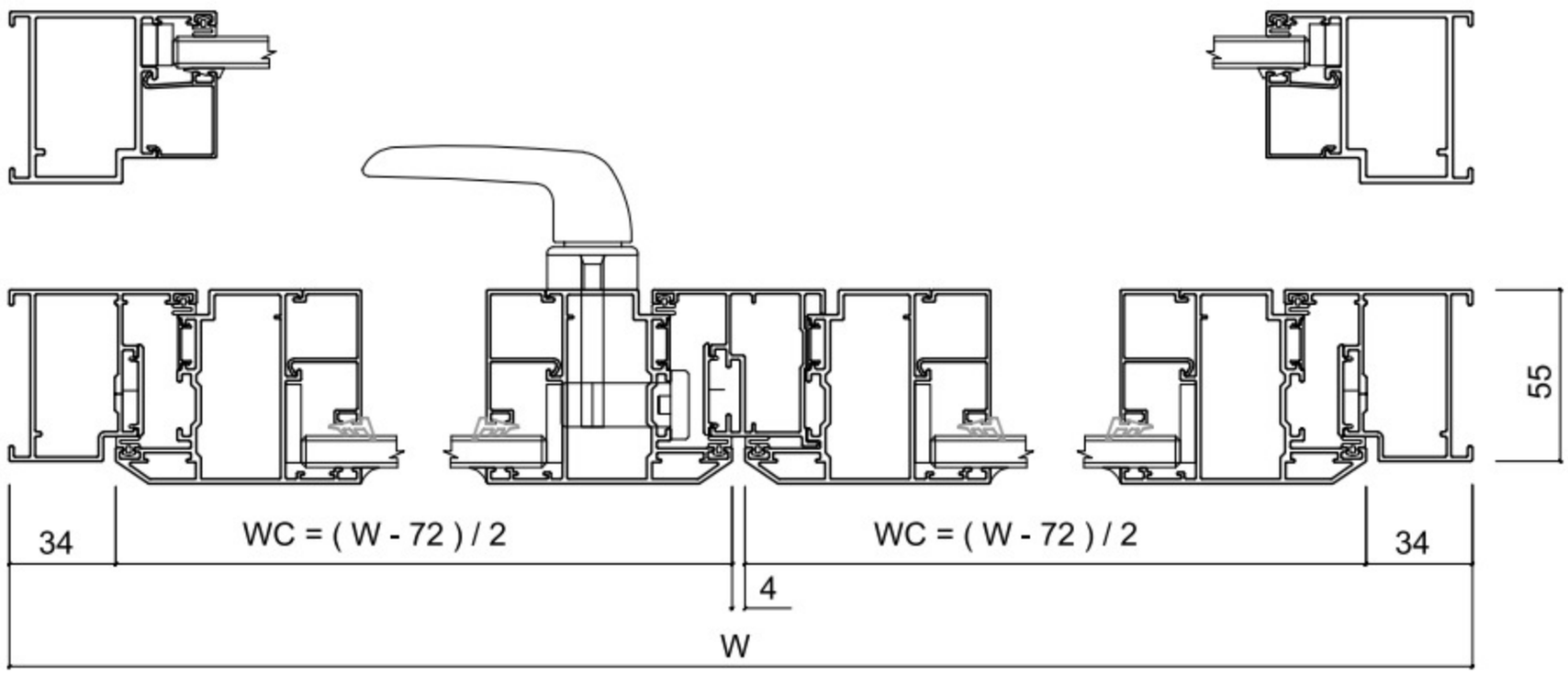

BÊN NGOÀI

PROFILE	MÃ	CHIỀU DÀI CẮT	SỐ LƯỢNG	GÓC CẮT		
KHUNG BAO CỬA	SK65102	H	2	45° 45°	KÍNH CÁNH	WK = WC - 130
KHUNG BAO CỬA	SK65102	W	2	45° 45°		HK = HC - 130
CÁNH CỬA SỔ	SK65301	HC = H - F - 45.5	4	45° 45°	KÍNH VÁCH	W - 92
CÁNH CỬA SỔ	SK65301	WC = (W - 72) / 2	4	45° 45°		F - 70
NẸP KÍNH ĐƠN	SK65401	THỰC TẾ	12	90° 90°		
ĐỐ CHIA KHUNG	ZK3313	W - 60	1			
ĐỐ ĐỘNG	ZK65303	HC - 60	1	90° 90°		

CỬA ĐI MỞ NGOÀI 1 CÁNH SK65

ZHONGKAI®
Aluminum Door and Window

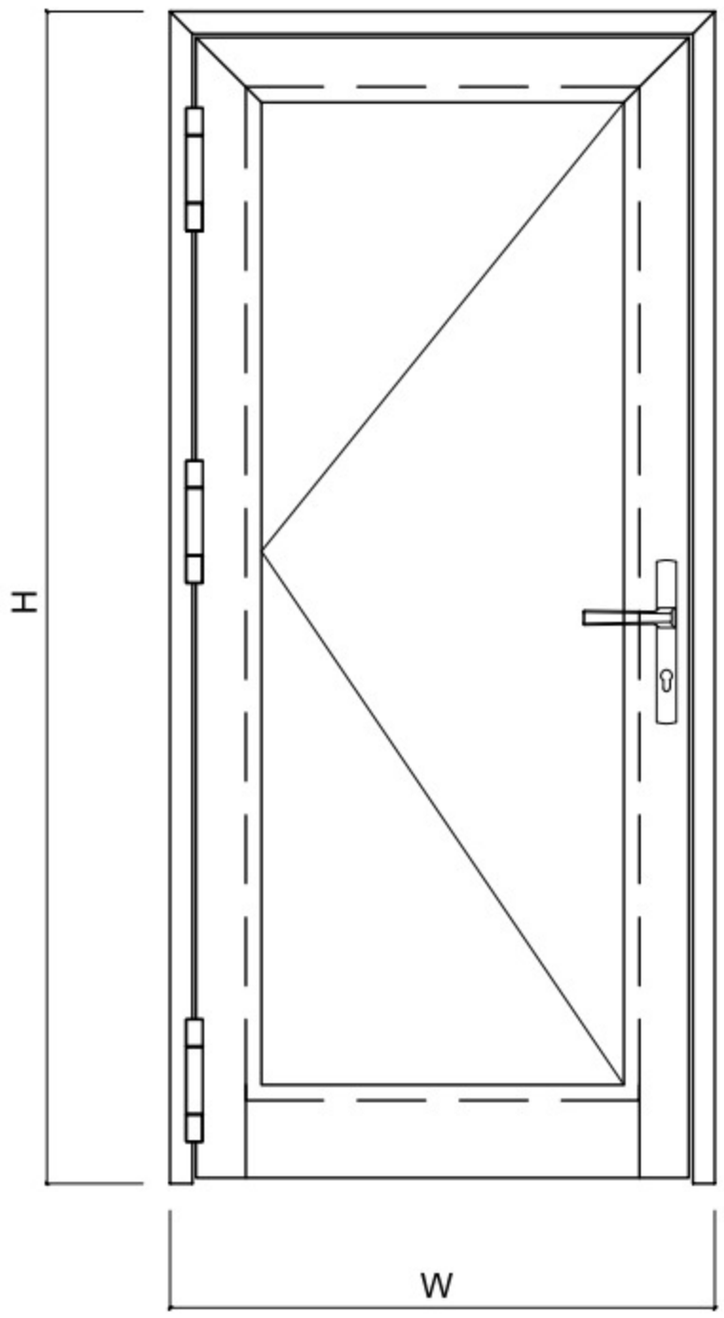

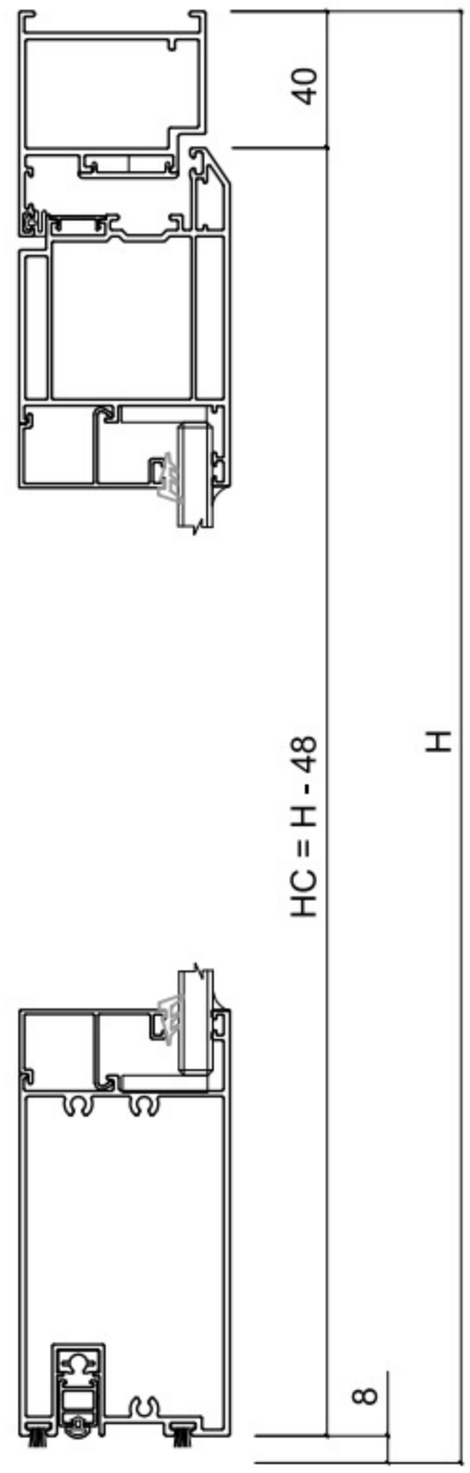

BÊN NGOÀI

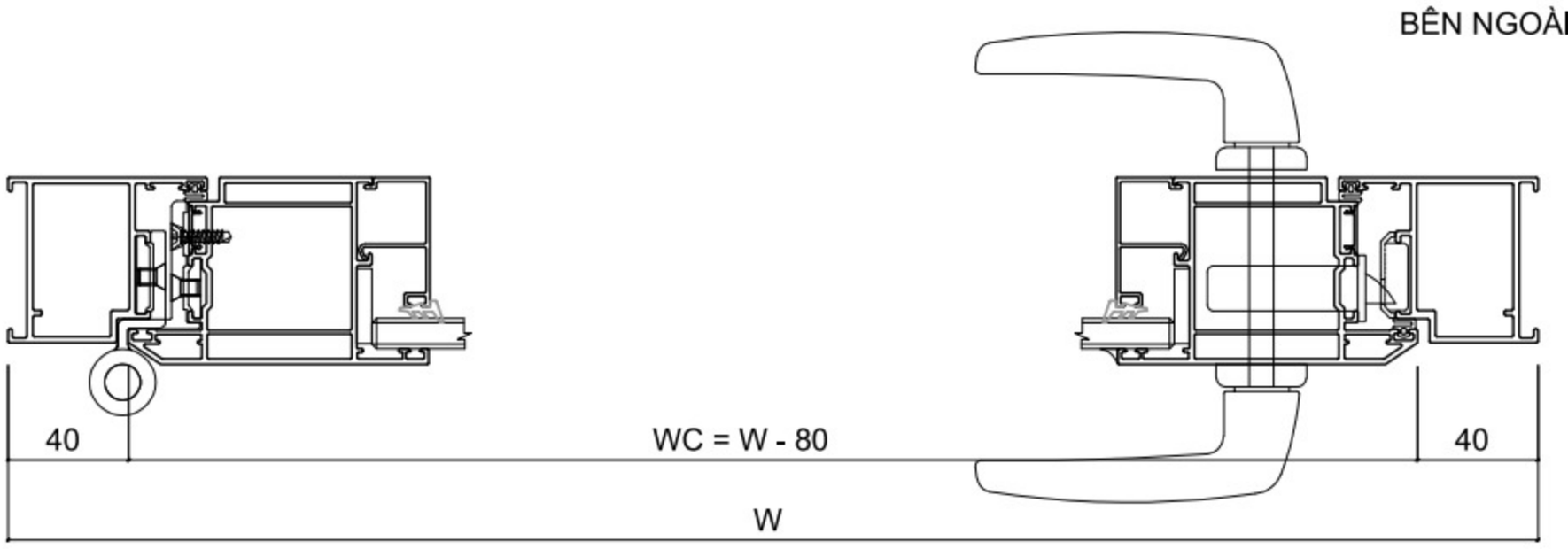

BÊN NGOÀI

PROFILE	MÃ	CHIỀU DÀI CẮT	SỐ LƯỢNG	GÓC CẮT		
KHUNG BAO CỬA	ZK3328	H	2	90° 45°	KÍNH CÁNH	WK = WC - 170
KHUNG BAO CỬA	ZK3328	W	1	45° 45°		HK = HC - 196
CÁNH CỬA ĐI	SK65201	HC = H - 48	2	90° 45°	KÍNH VÁCH	
CÁNH CỬA ĐI	SK65201	WC = W - 80	1	45° 45°		
ĐÁY CÁNH CỬA ĐI	SK65203	WC - 151	1	90° 90°		
NẸP KÍNH, THANH CHẶN ĐÁY		THỰC TẾ				

CỬA ĐI MỞ NGOÀI 1 CÁNH + FIX SK65

ZHONGKAI®
Aluminum Door and Window

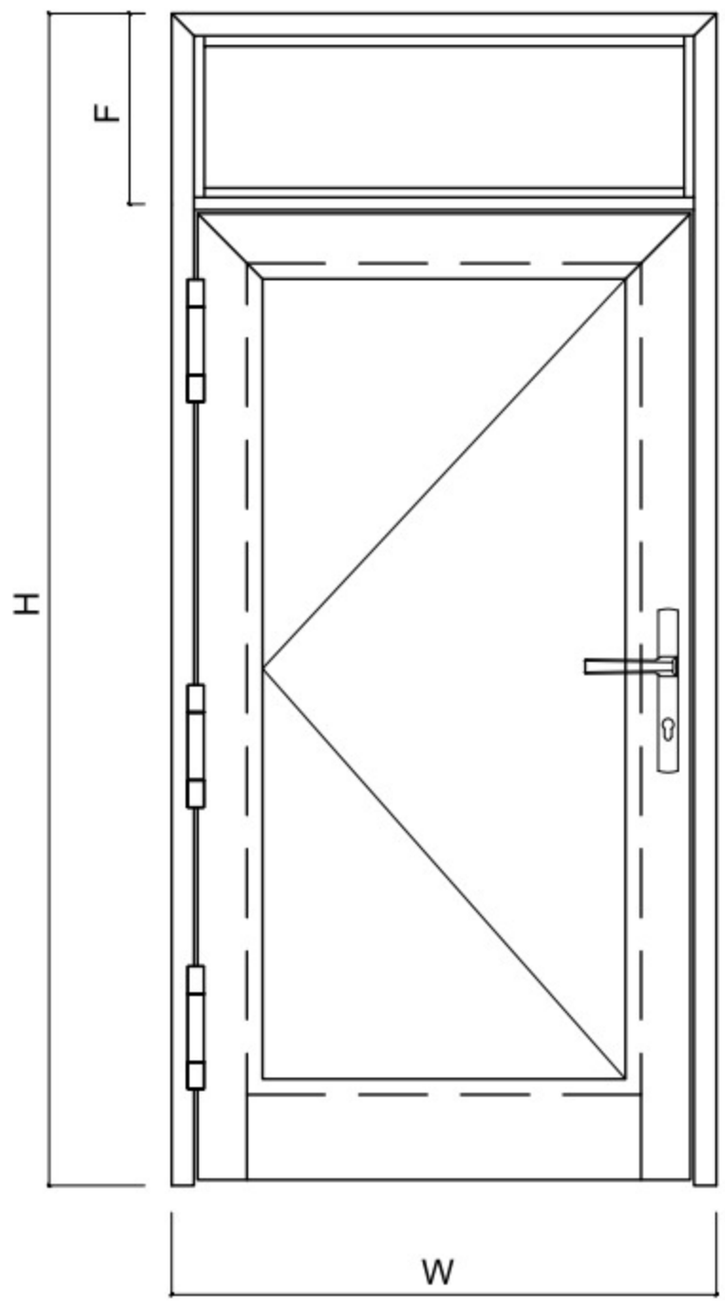

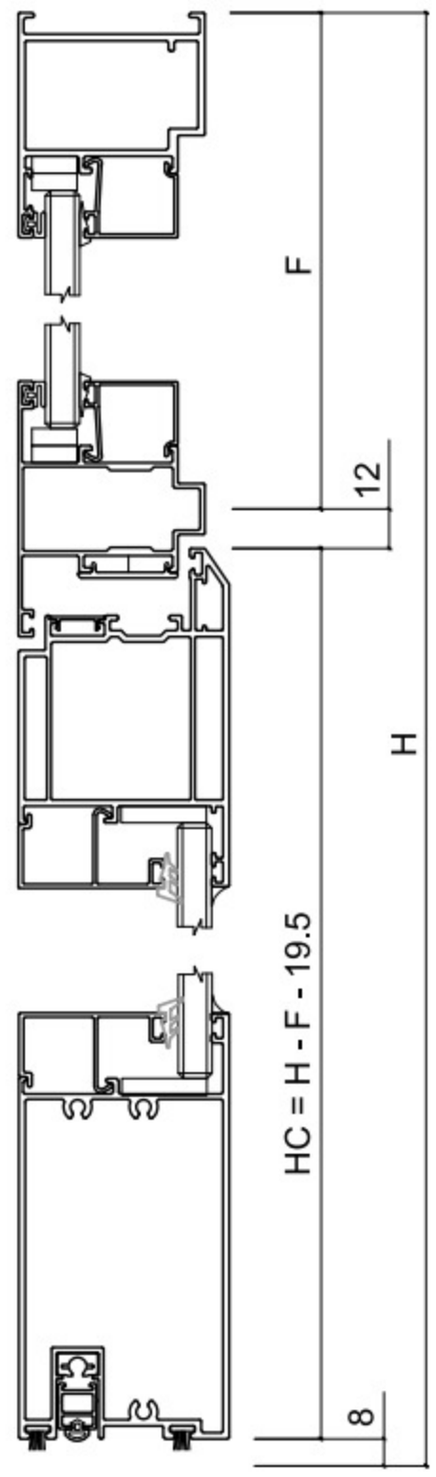

BÊN NGOÀI

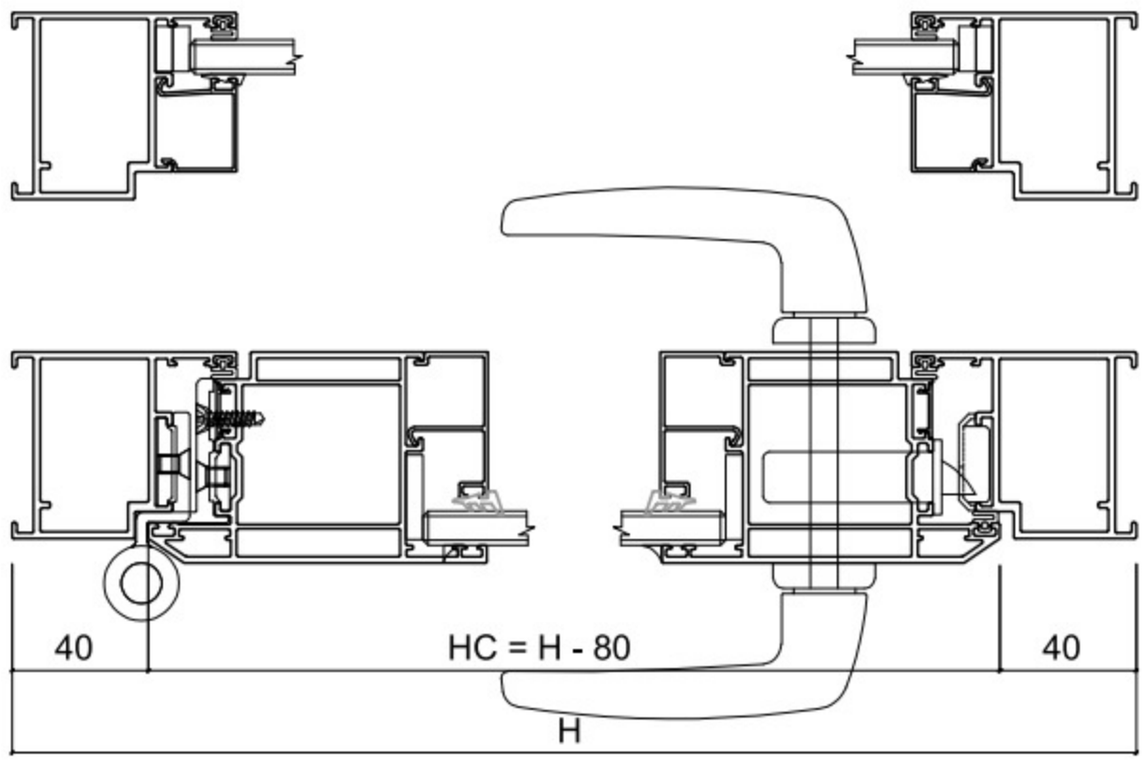

BÊN NGOÀI

PROFILE	MÃ	CHIỀU DÀI CẮT	SỐ LƯỢNG	GÓC CẮT		
KHUNG BAO CỬA	ZK3328	H	2	90° 45°	KÍNH CÁNH	WK = WC - 170
KHUNG BAO CỬA	ZK3328	W	1	45° 45°		HK = HC - 196
CÁNH CỬA ĐI	SK65201	HC = H - F - 19.5	2	90° 45°	KÍNH VÁCH	W - 104
CÁNH CỬA ĐI	SK65201	WC = W - 80	1	45° 45°		F - 76
ĐÁY CÁNH CỬA ĐI	SK65203	WC - 151	1	90° 90°		
ĐỐ CHIA KHUNG	ZK3313	W - 72	1			
NẸP KÍNH, THANH CHẶN ĐÁY		THỰC TẾ				

CỬA ĐI MỞ NGOÀI 2 CÁNH SK65

ZHONGKAI®
Aluminum Door and Window

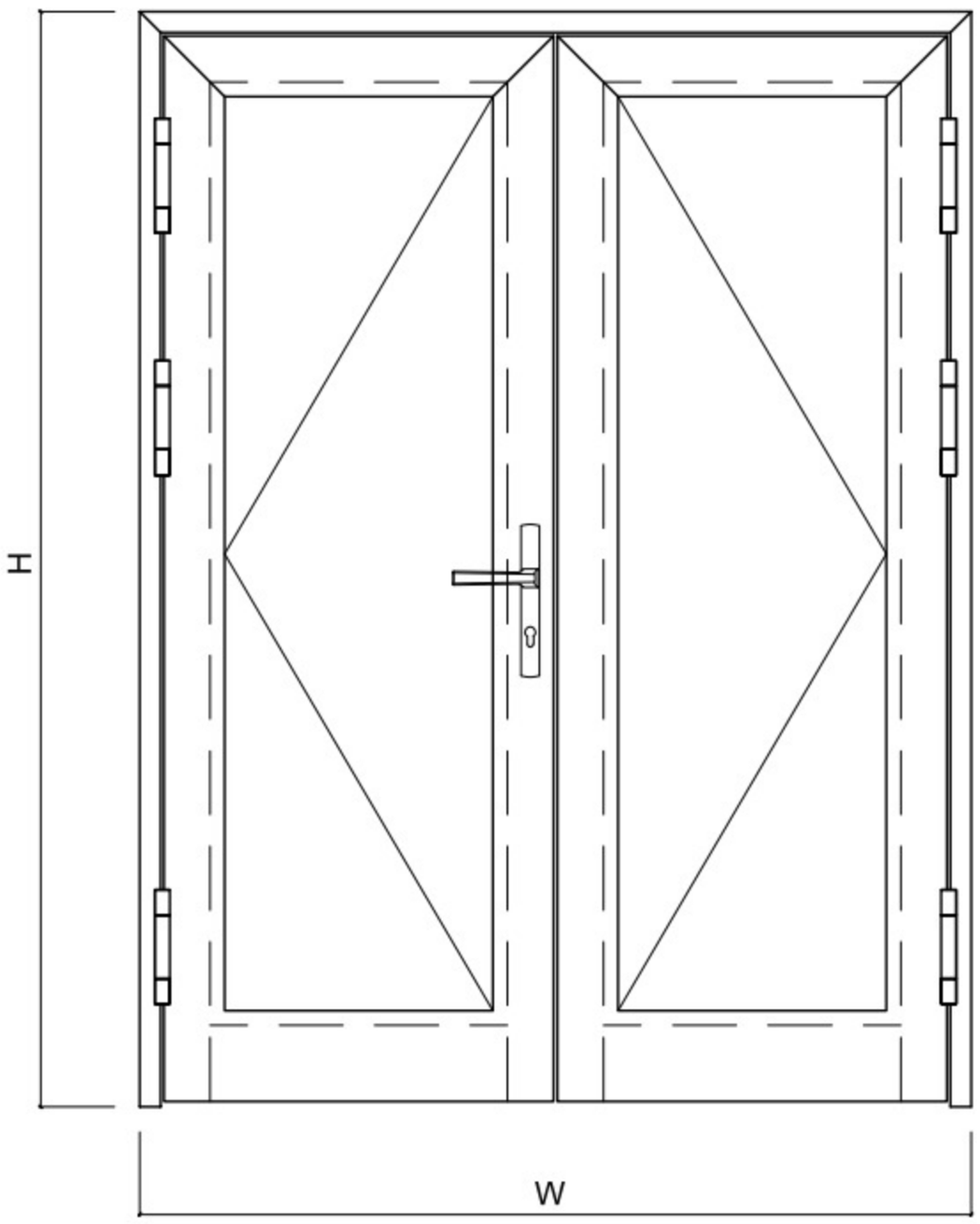

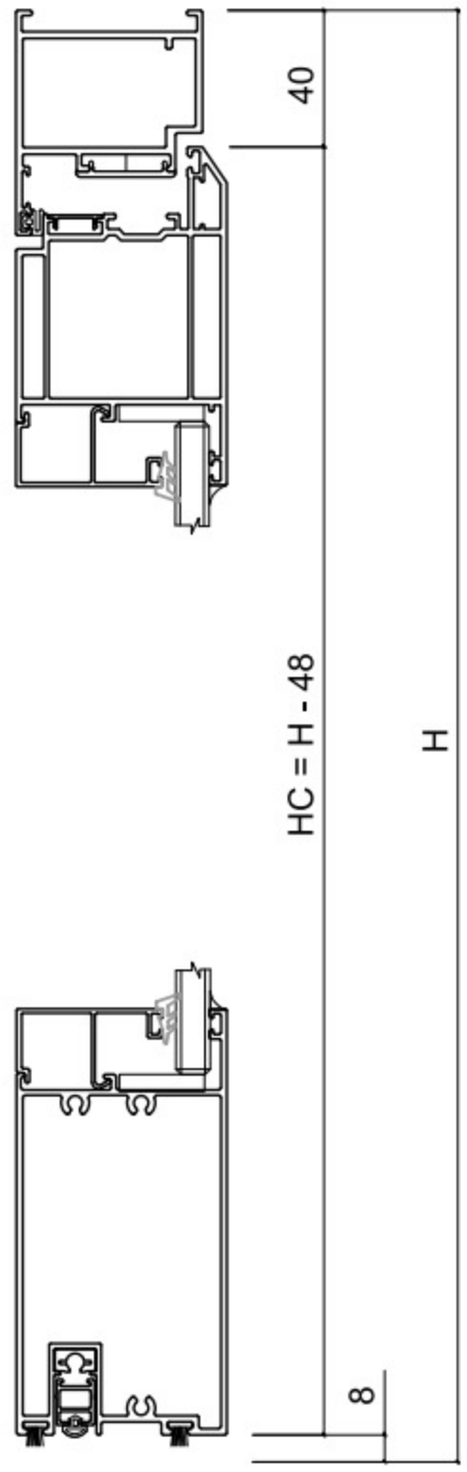

BÊN NGOÀI

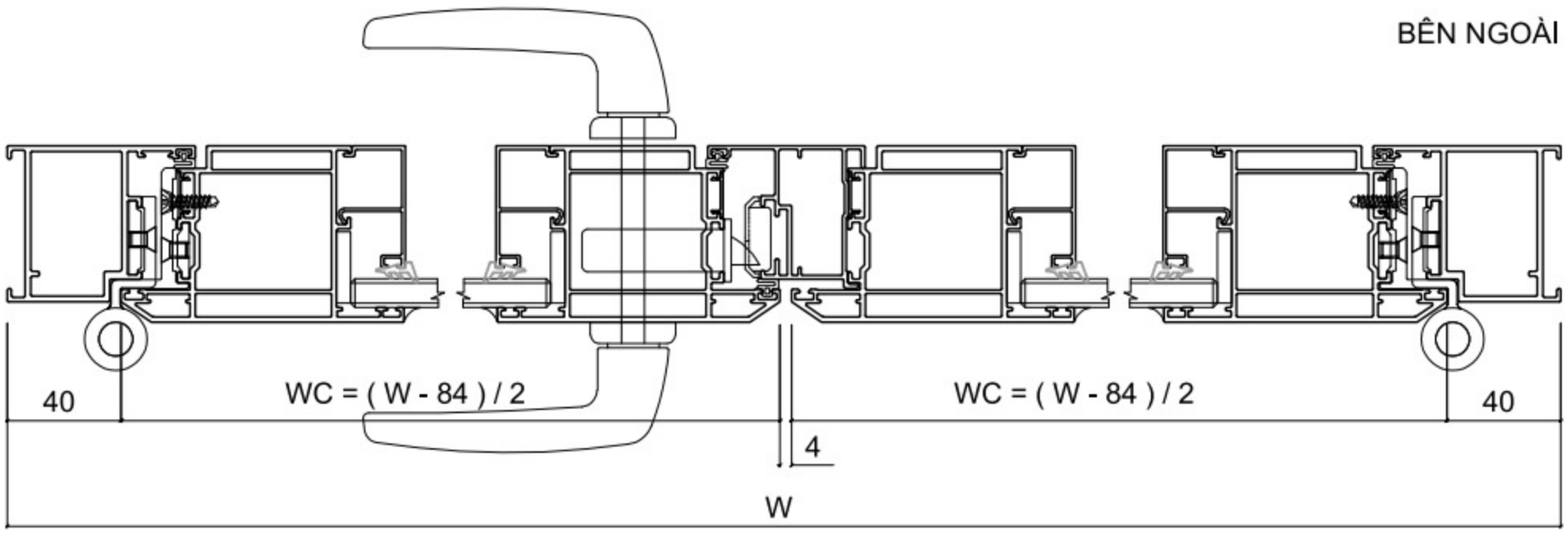

BÊN NGOÀI

PROFILE	MÃ	CHIỀU DÀI CẮT	SỐ LƯỢNG	GÓC CẮT		
KHUNG BAO CỬA	ZK3328	H	2	90° 45°	KÍNH CÁNH	WK = WC - 170
KHUNG BAO CỬA	ZK3328	W	1	45° 45°		HK = HC - 196
CÁNH CỬA ĐI	SK65201	HC = H - 48	4	90° 45°	KÍNH VÁCH	
CÁNH CỬA ĐI	SK65201	WC = (W - 84) / 2	2	45° 45°		
ĐÁY CÁNH CỬA ĐI	SK65203	WC - 151	2	90° 90°		
ĐỐ ĐỘNG	ZK65303	HC - 30	1	90° 90°		
NẸP KÍNH, THANH CHẶN ĐÁY		THỰC TẾ				

CỬA ĐI MỞ NGOÀI 2 CÁNH + FIX SK65

ZHONGKAI®
Aluminum Door and Window

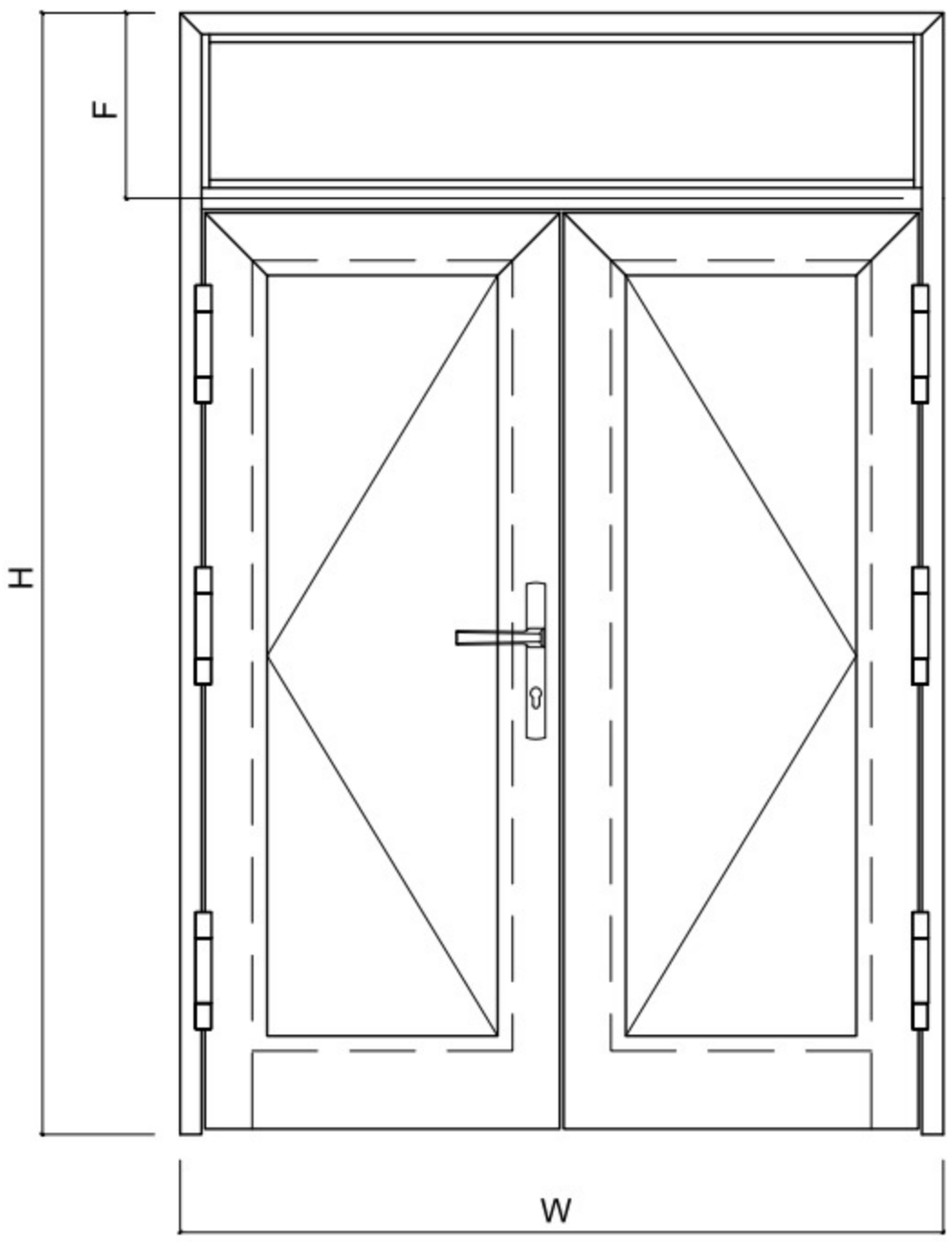

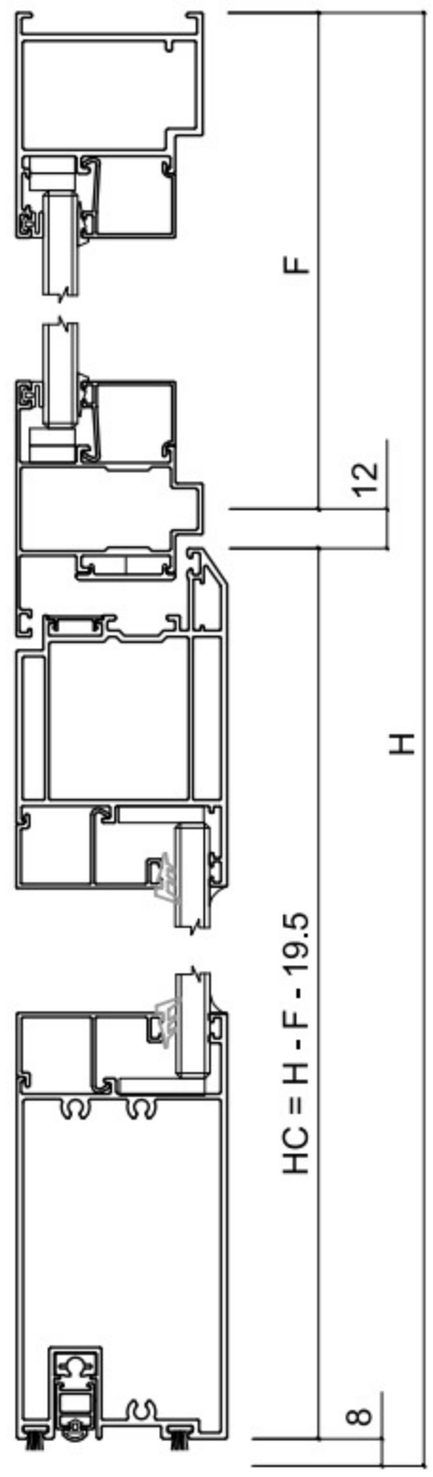

BÊN NGOÀI

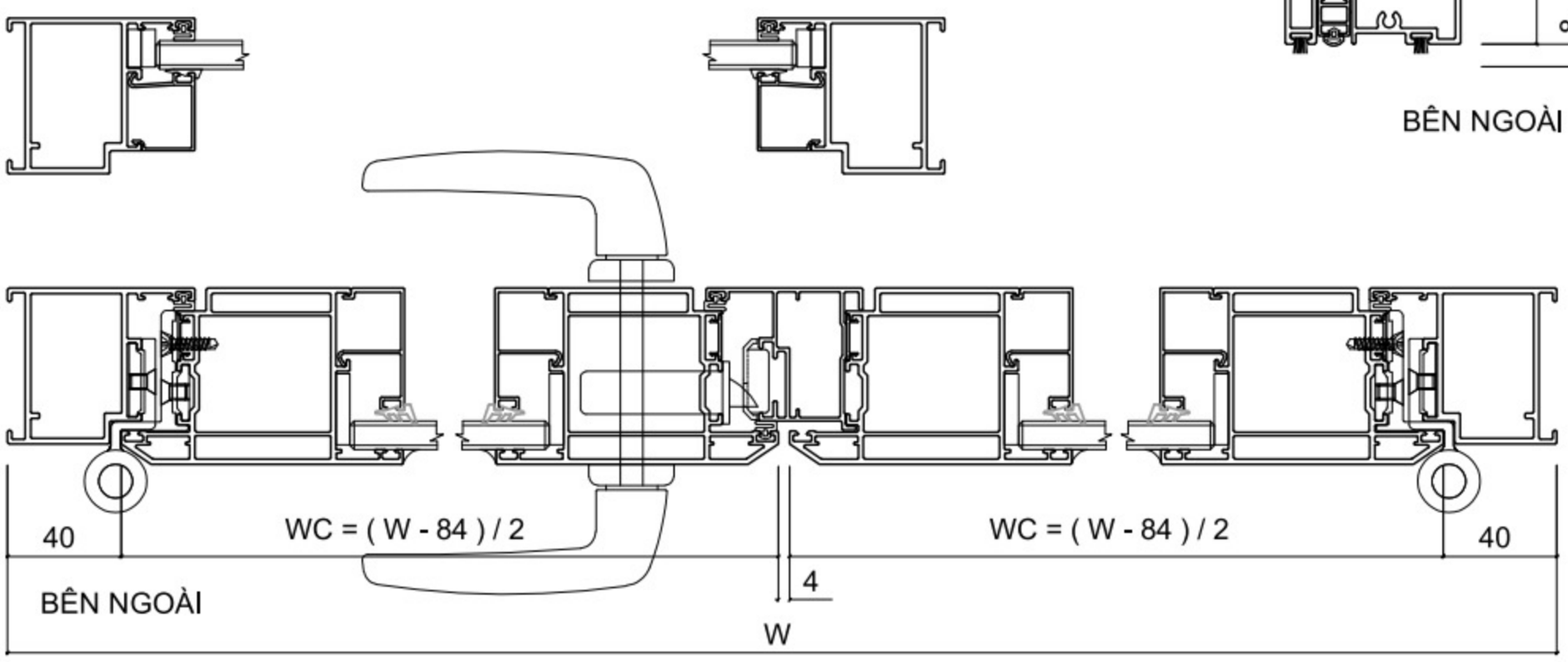

BÊN NGOÀI

PROFILE	MÃ	CHIỀU DÀI CẮT	SỐ LƯỢNG	GÓC CẮT		
KHUNG BAO CỬA	ZK3328	H	2	90° 45°	KÍNH CÁNH	WK = WC - 170
KHUNG BAO CỬA	ZK3328	W	1	45° 45°		HK = HC - 196
CÁNH CỬA ĐI	SK65201	HC = H - F - 19.5	4	90° 45°	KÍNH VÁCH	W - 104
CÁNH CỬA ĐI	SK65201	WC = (W - 84) / 2	2	45° 45°		F - 76
ĐÁY CÁNH CỬA ĐI	SK65203	WC - 151	2	90° 90°		
ĐỐ ĐỘNG	ZK65303	HC - 30	1	90° 90°		
ĐỐ CHIA KHUNG	ZK3313	W - 72	1			
NẸP KÍNH, THANH CHẶN ĐÁY		THỰC TẾ				

CỬA ĐI MỞ TRONG 1 CÁNH SK65

ZHONGKAI®
Aluminum Door and Window

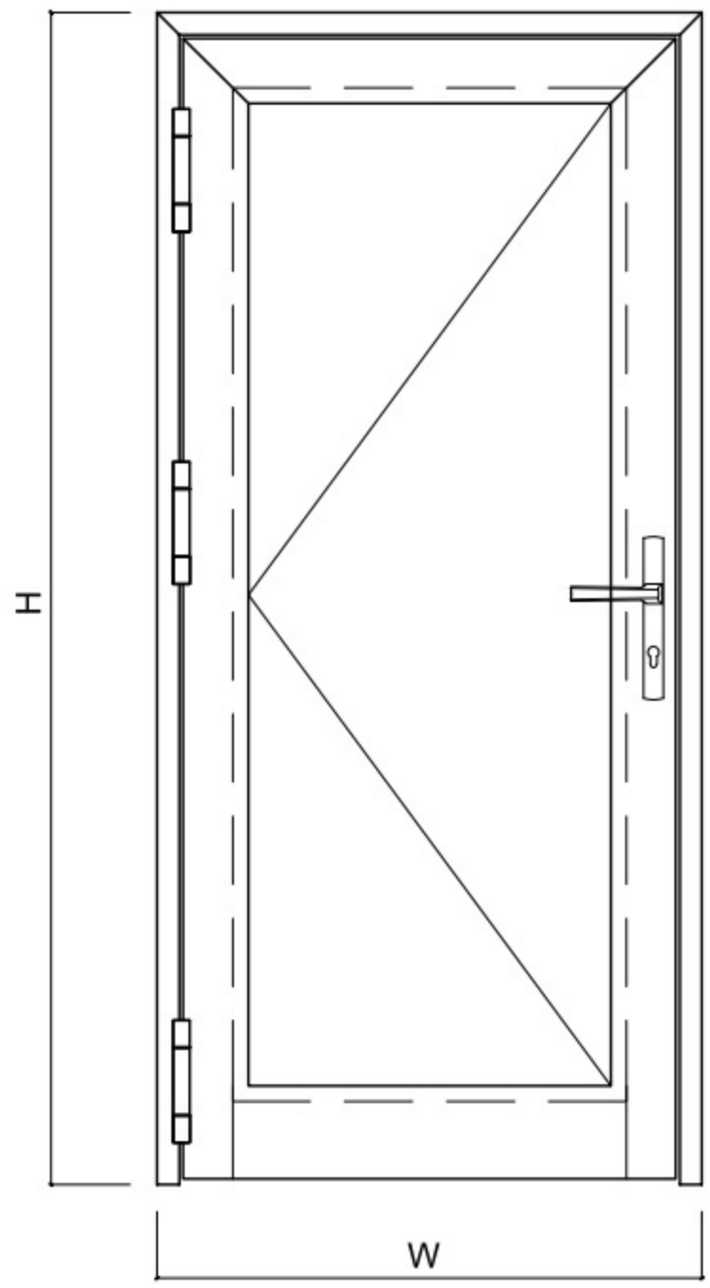

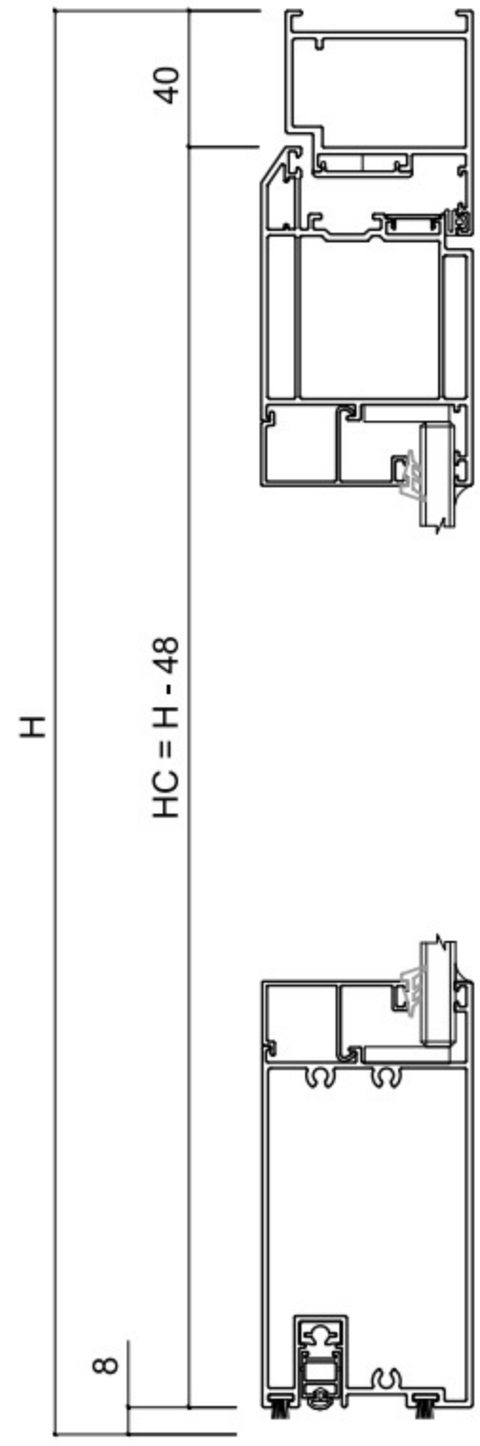

BÊN NGOÀI

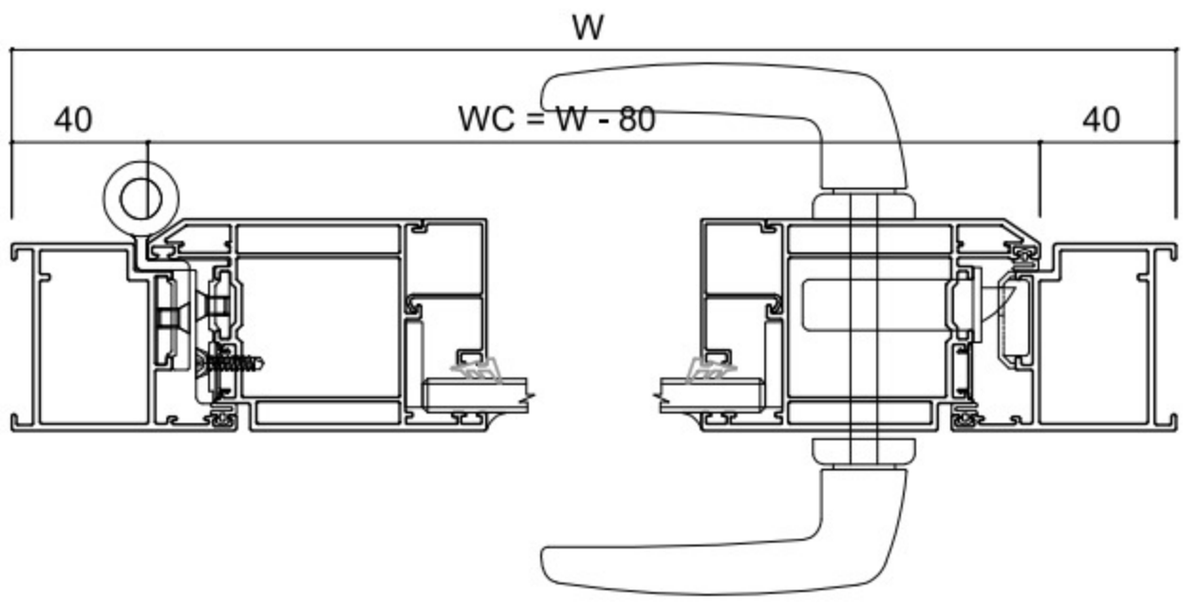

BÊN NGOÀI

PROFILE	MÃ	CHIỀU DÀI CẮT	SỐ LƯỢNG	GÓC CẮT		
KHUNG BAO CỬA	ZK3328	H	2	90° 45°	KÍNH CÁNH	WK = WC - 170
KHUNG BAO CỬA	ZK3328	W	1	45° 45°		HK = HC - 196
CÁNH CỬA ĐI	SK65202	HC = H - 48	2	90° 45°	KÍNH VÁCH	
CÁNH CỬA ĐI	SK65202	WC = W - 80	1	45° 45°		
ĐÁY CÁNH CỬA ĐI	SK65203	WC - 151	1	90° 90°		
NẸP KÍNH, THANH CHẶN ĐÁY		THỰC TẾ				

CỬA ĐI MỞ TRONG 1 CÁNH + FIX SK65

ZHONGKAI®
Aluminum Door and Window

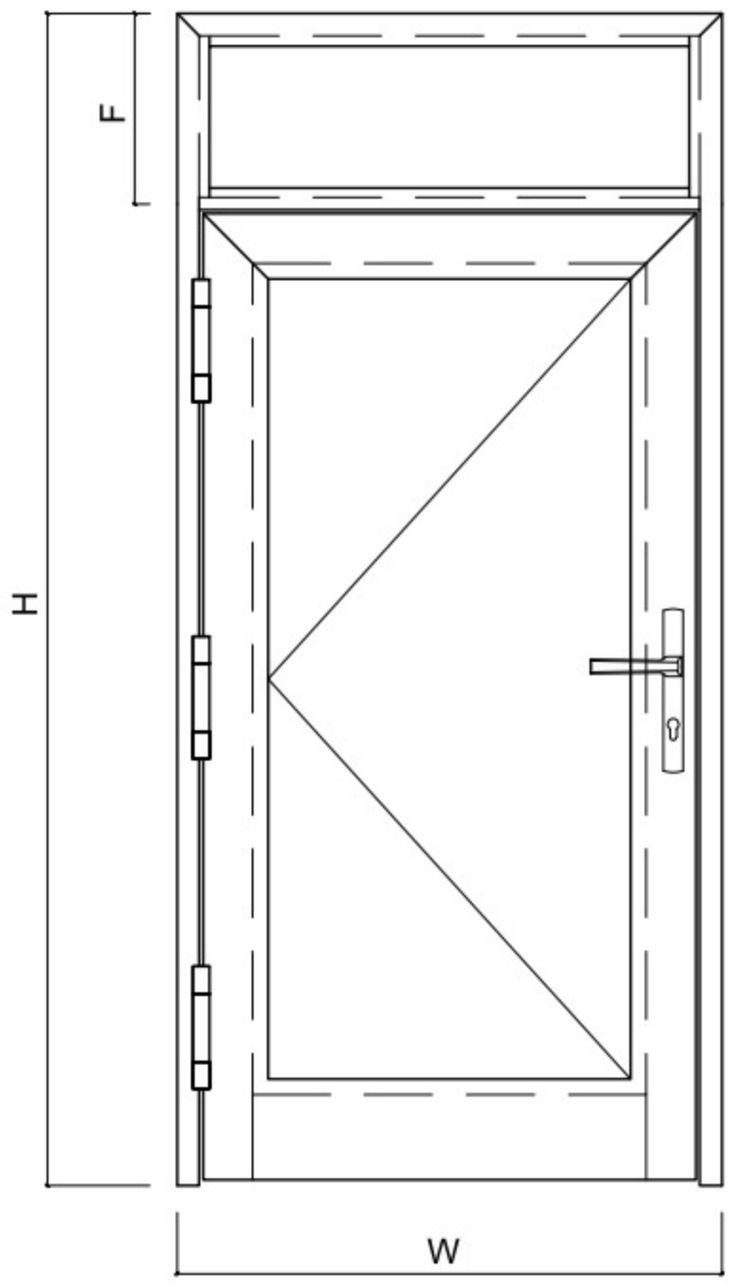

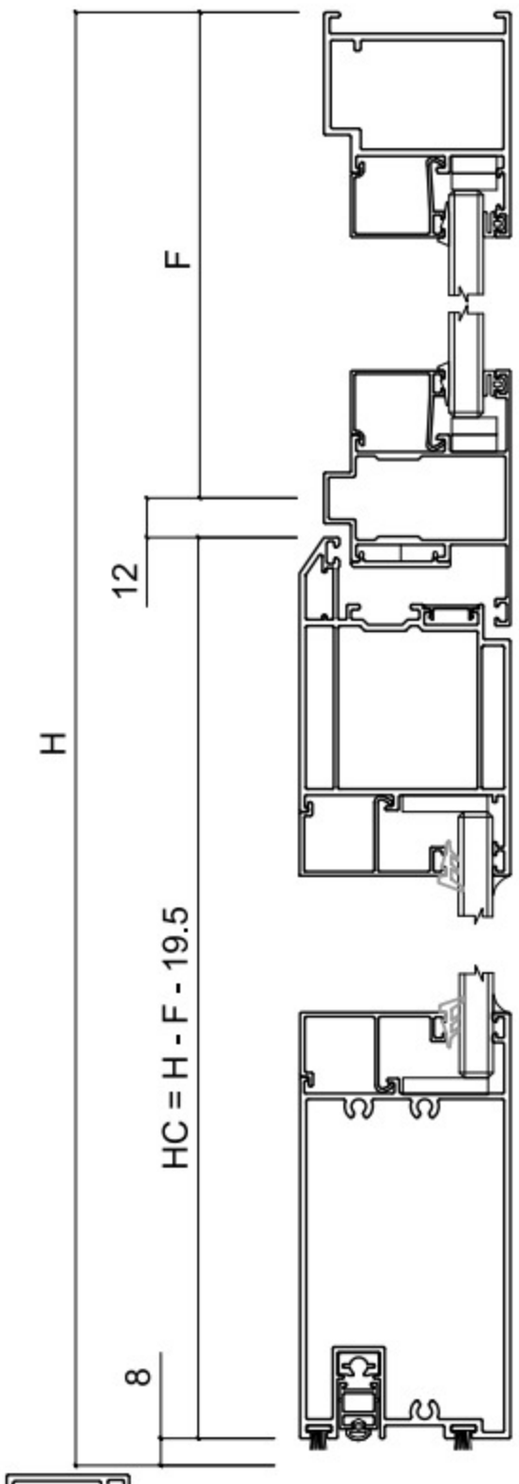

BÊN NGOÀI

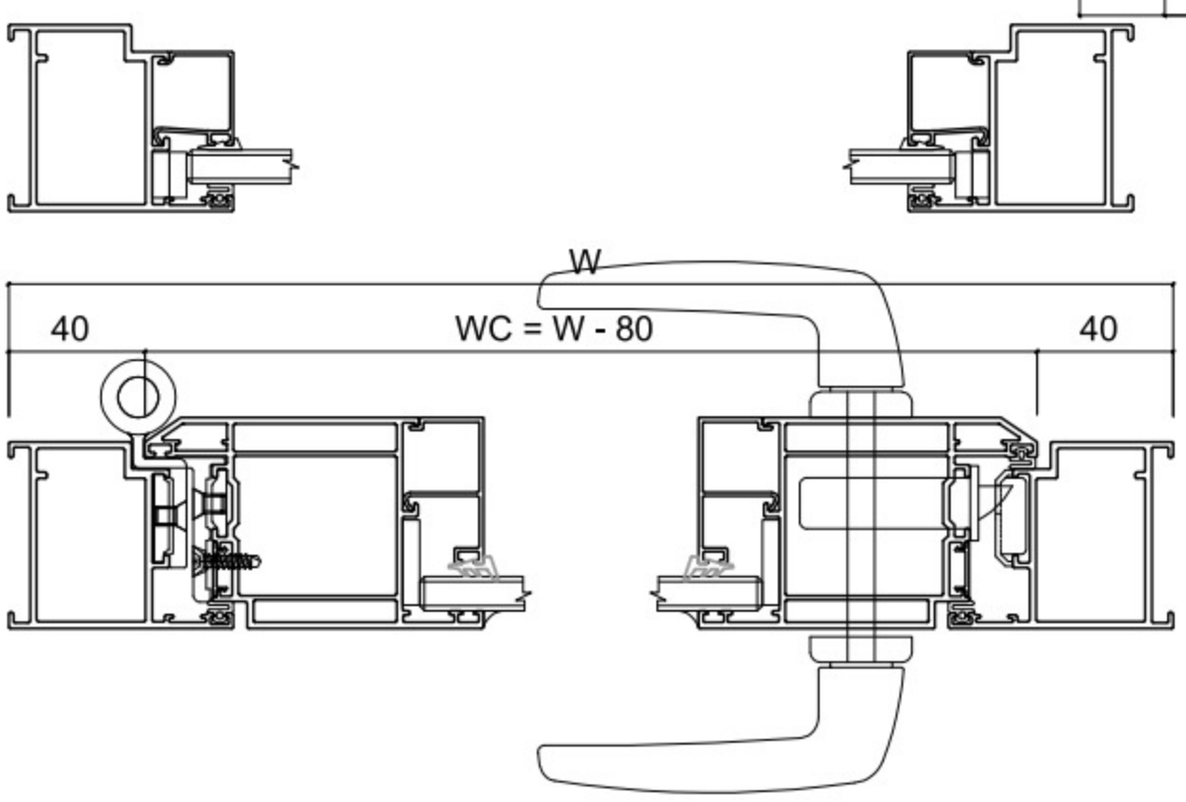

BÊN NGOÀI

PROFILE	MÃ	CHIỀU DÀI CẮT	SỐ LƯỢNG	GÓC CẮT		
KHUNG BAO CỬA	ZK3328	H	2	90° 45°	KÍNH CÁNH	WK = WC - 170
KHUNG BAO CỬA	ZK3328	W	1	45° 45°		HK = HC - 196
CÁNH CỬA ĐI	SK65202	HC = H - F - 19.5	2	90° 45°	KÍNH VÁCH	W - 104
CÁNH CỬA ĐI	SK65202	WC = W - 80	1	45° 45°		F - 76
ĐÁY CÁNH CỬA ĐI	SK65203	WC - 151	1	90° 90°		
ĐỐ CHIA KHUNG	ZK3313	W - 72	1			
NẸP KÍNH, THANH CHẶN ĐÁY		THỰC TẾ				

CỬA ĐI MỞ TRONG 2 CÁNH SK65

ZHONGKAI®
Aluminum Door and Window

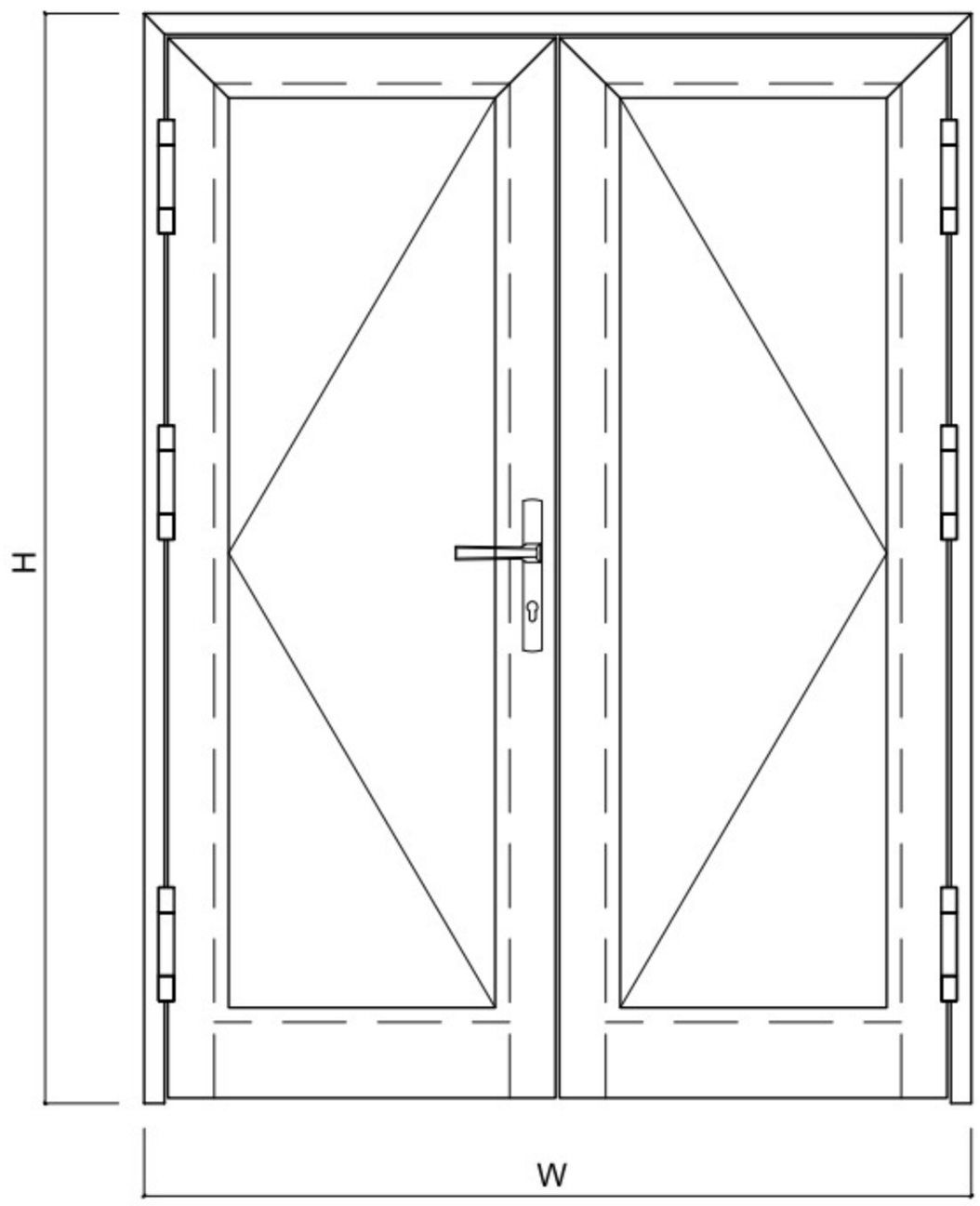

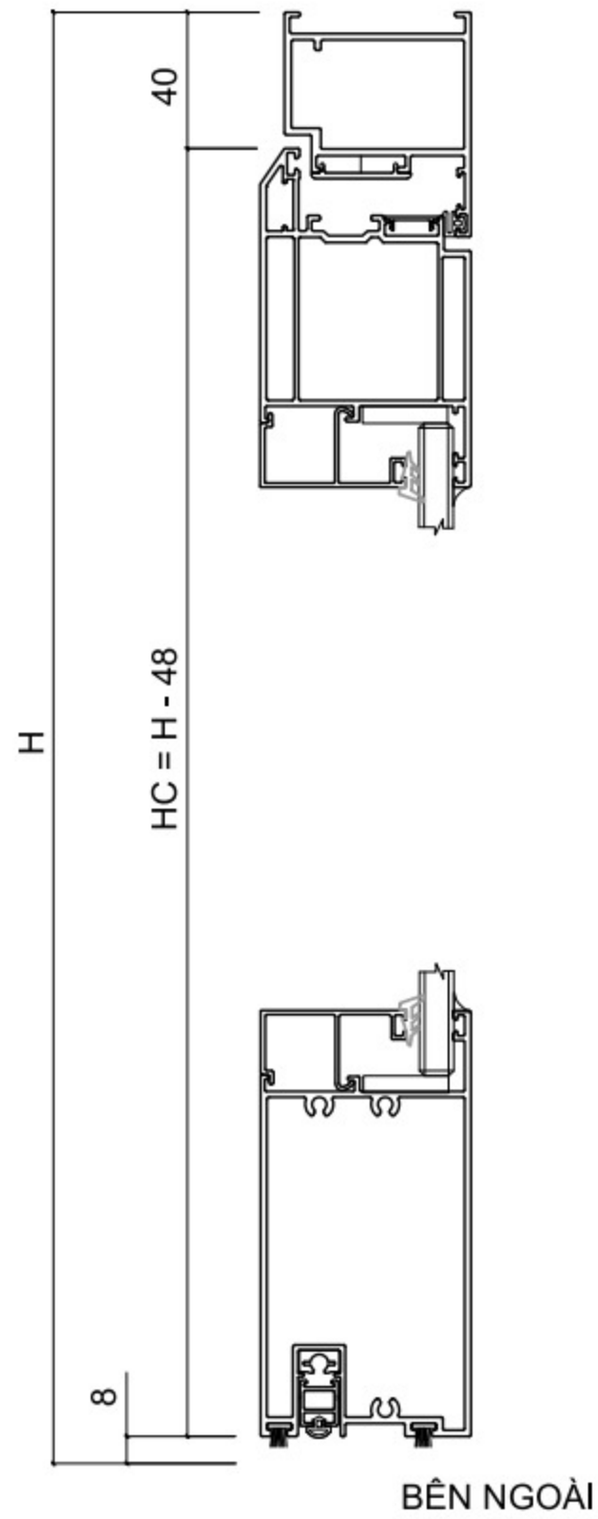

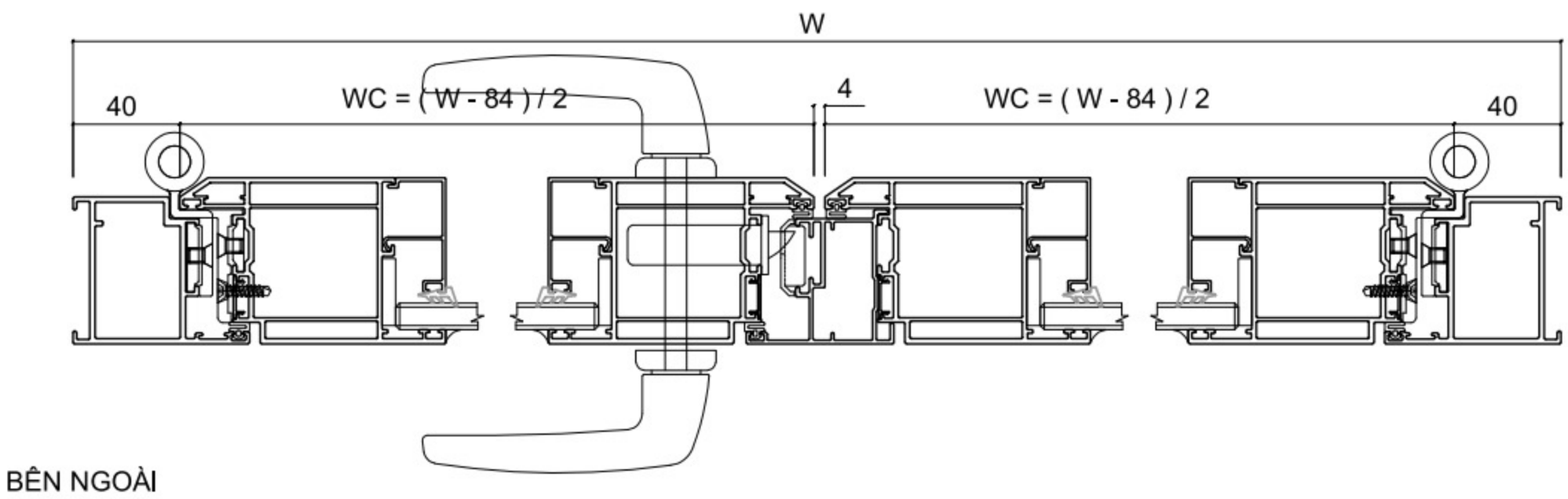

PROFILE	MÃ	CHIỀU DÀI CẮT	SỐ LƯỢNG	GÓC CẮT		
KHUNG BAO CỬA	ZK3328	H	2	90° 45°	KÍNH CÁNH	WK = WC - 170
KHUNG BAO CỬA	ZK3328	W	1	45° 45°		HK = HC - 196
CÁNH CỬA ĐI	SK65202	HC = H - 48	4	90° 45°	KÍNH VÁCH	
CÁNH CỬA ĐI	SK65202	WC = (W - 84) / 2	2	45° 45°		
ĐÁY CÁNH CỬA ĐI	SK65203	WC - 151	2	90° 90°		
ĐỐ ĐỘNG	ZK65303	HC - 30	1	90° 90°		
NẸP KÍNH, THANH CHẶN ĐÁY		THỰC TẾ				

CỬA ĐI MỞ TRONG 2 CÁNH + FIX SK65

ZHONGKAI®
Aluminum Door and Window

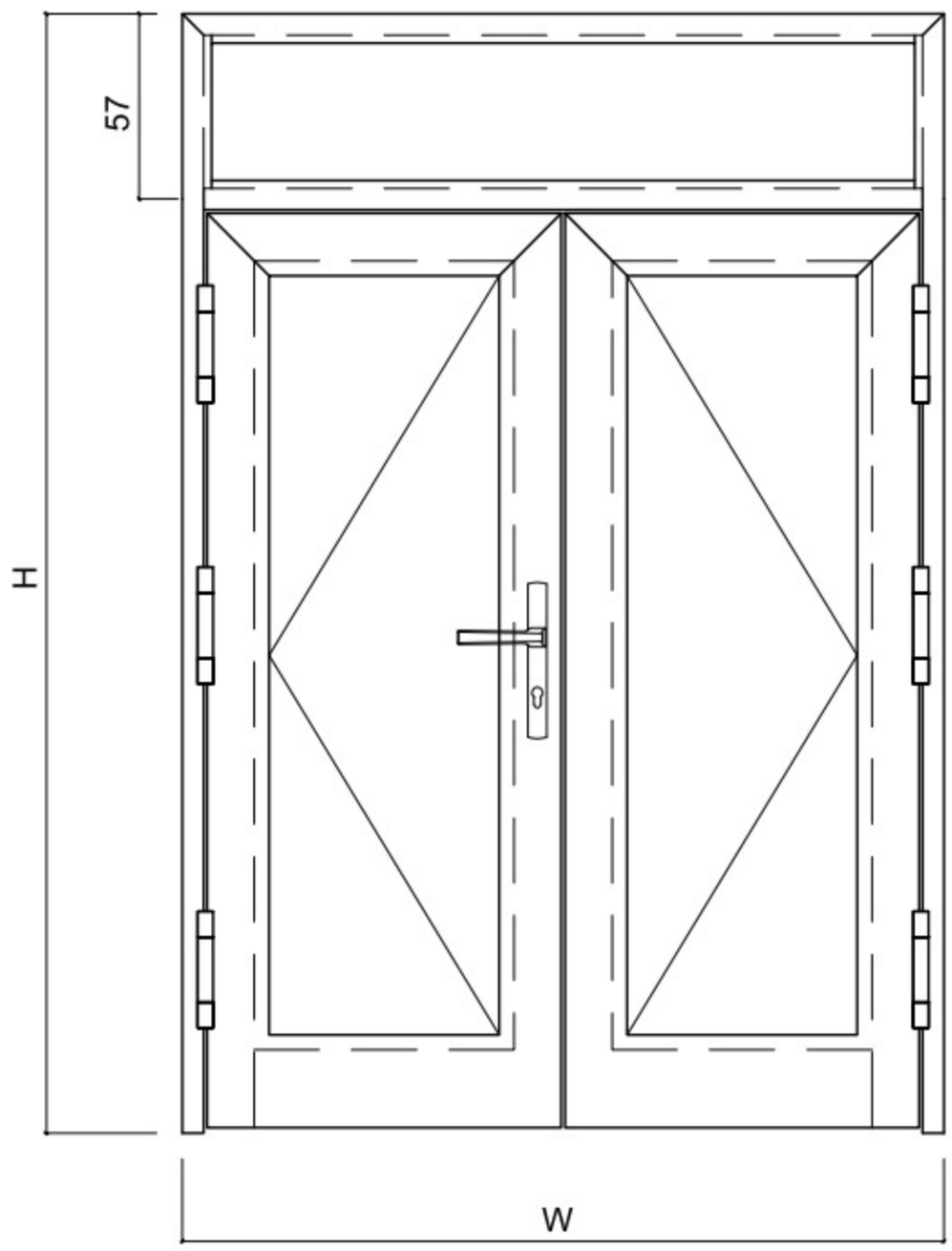

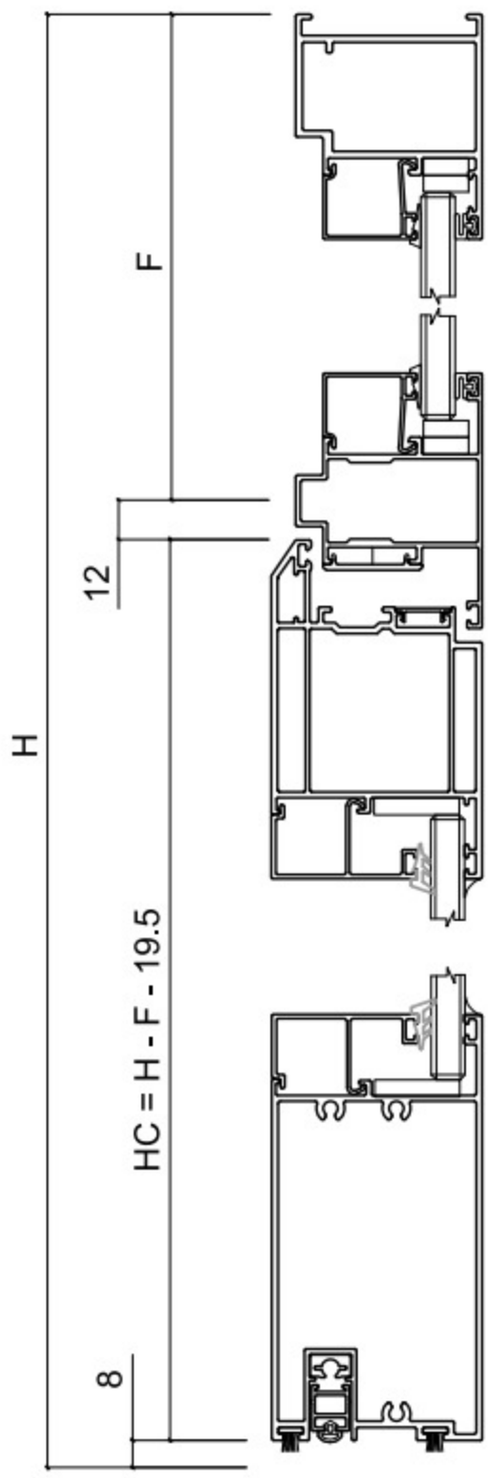

BÊN NGOÀI

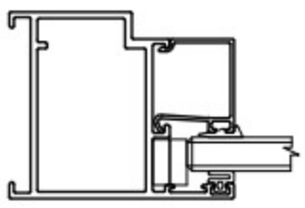

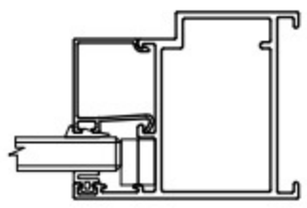

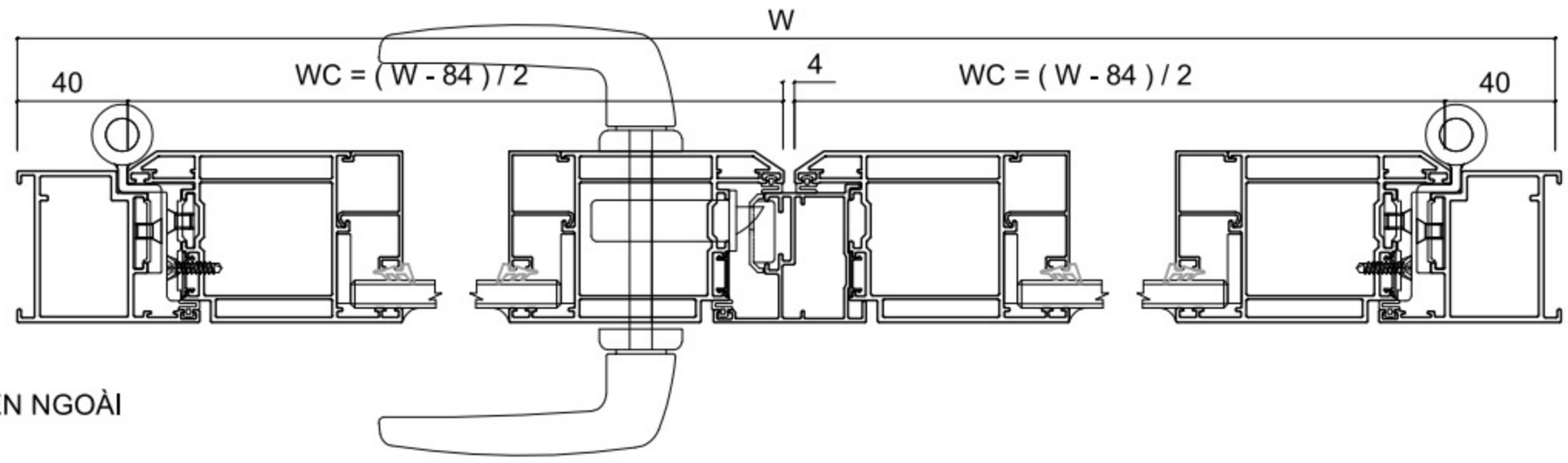

BÊN NGOÀI

PROFILE	MÃ	CHIỀU DÀI CẮT	SỐ LƯỢNG	GÓC CẮT		
KHUNG BAO CỬA	ZK3328	H	2	90° 45°	KÍNH CÁNH	WK = WC - 170
KHUNG BAO CỬA	ZK3328	W	1	45° 45°		HK = HC - 196
CÁNH CỬA ĐI	SK65202	HC = H - F - 19.5	4	90° 45°	KÍNH VÁCH	W - 104
CÁNH CỬA ĐI	SK65202	WC = (W - 84) / 2	2	45° 45°		F - 76
ĐÁY CÁNH CỬA ĐI	SK65203	WC - 151	2	90° 90°		
ĐỐ ĐỘNG	ZK65303	HC - 30	1	90° 90°		
ĐỐ CHIA KHUNG	ZK3313	W - 72	1			
NẸP KÍNH, THANH CHẶN ĐÁY		THỰC TẾ				

PROFILE NHÔM HỆ TRƯỢT SLIDE90

Màu café

Màu ghi xanh

Màu vân gỗ

MẶT CẮT CỬA TRƯỢT HỆ SLIDE90

ZHONGKAI®
Aluminum Door and Window

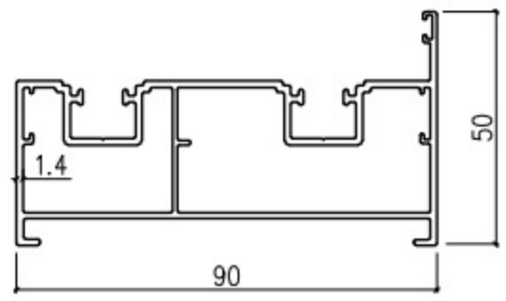

KHUNG CỬA TRƯỢT 2 RAY	
SL90101	8.38 Kg/thanh 6 m
1.4 mm	4 thanh/ bó

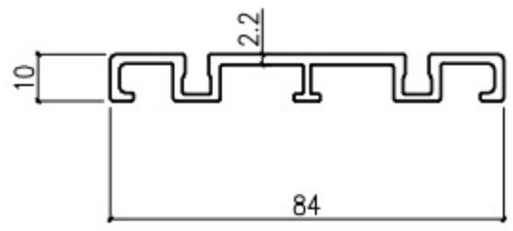

KHUNG DƯỚI CỬA ĐI 2 RAY	
SL90102	5.2 Kg/thanh 6 m
2.2 mm	6 thanh/ bó

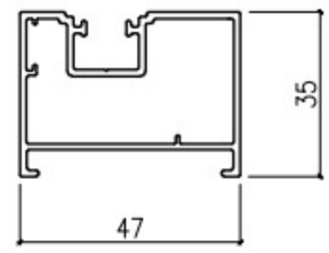

KHUNG CỬA TRƯỢT 1 RAY	
SL90105	4.51 Kg/thanh 6 m
1.4 mm	6 thanh/ bó

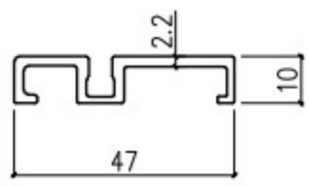

KHUNG DƯỚI CỬA ĐI 1 RAY	
SL90104	2.91 Kg/thanh 6 m
2.2 mm	10 thanh/ bó

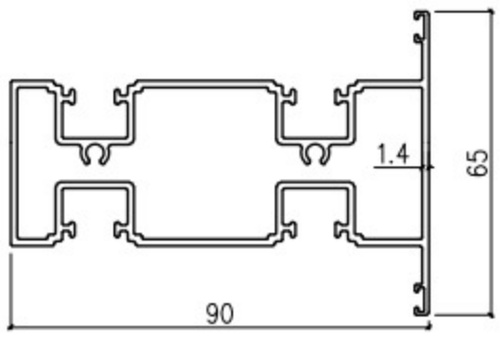

ĐỐ CHIA VÁCH KÍNH 2 RAY	
SL90106	10.39 Kg/thanh 6 m
1.4 mm	3 thanh/ bó

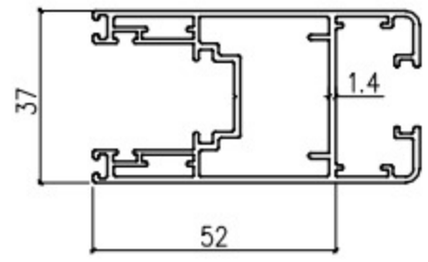

CÁNH CỬA SỔ TRƯỢT	
SL90203	7.50 Kg/thanh 6 m
1.4 mm	4 thanh/ bó

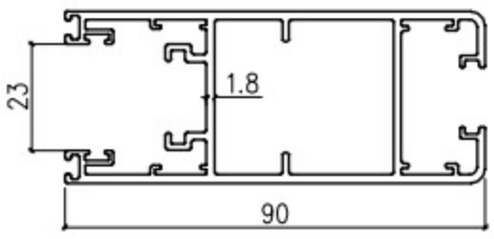

CÁNH CỬA ĐI TRƯỢT	
SL90204	10.08 Kg/thanh 6 m
1.8 mm	2 thanh/ bó

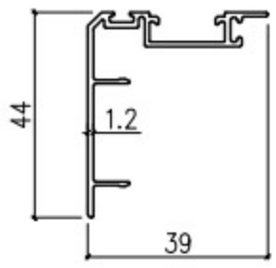

ỐP MÓC CÁNH CỬA SỔ	
SL90301	2.3 Kg/thanh 6 m
1.2 mm	10 thanh/ bó

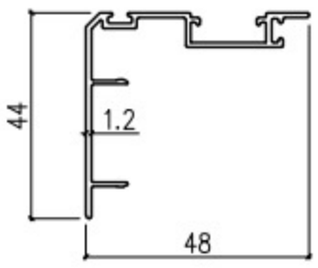

ỐP MÓC CÁNH CỬA ĐI	
SL90302	2.45 Kg/thanh 6 m
1.2 mm	10 thanh/ bó

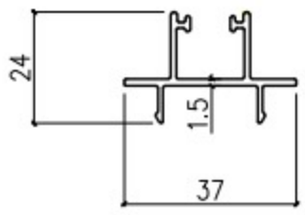

NỐI GIỮA CỬA 4 CÁNH	
SL90303	2.03 Kg/thanh 6 m
1.5 mm	10 thanh/ bó

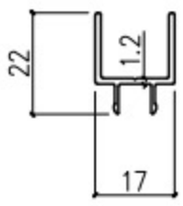

DẪN HƯỚNG BÁNH XE TRÊN	
SL90304	1.1 Kg/thanh 6 m
1.2 mm	20 thanh/ bó

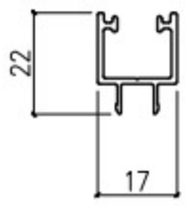

DẪN HƯỚNG KHUNG ĐỨNG	
SL90305	1.32 Kg/thanh 6 m
1.2 mm	20 thanh/ bó

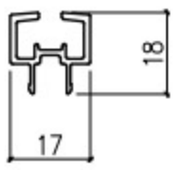

KHUNG ĐỠ RAY INOX CỬA SỔ	
SL90306	1.32 Kg/thanh 6 m
1.2 mm	20 thanh/ bó

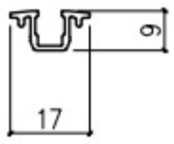

KHUNG ĐỠ RAY INOX CỬA ĐI	
SL90307	0.71 Kg/thanh 6 m
1.2 mm	20 thanh/ bó

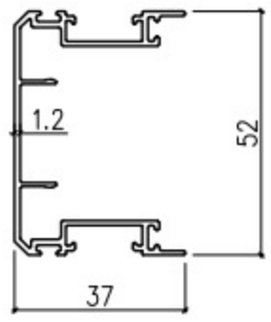

ỐP MÓC HAI MẶT CÁNH CỬA SỔ	
SL90309	3.62 Kg/thanh 6 m
1.2 mm	6 thanh/ bó

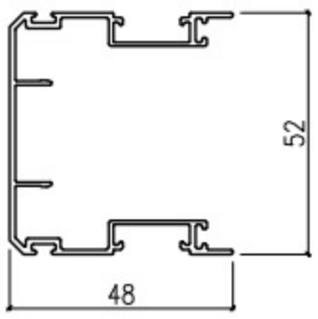

ỐP MÓC HAI MẶT CÁNH CỬA ĐI	
SL90308	3.77 Kg/thanh 6 m
1.2 mm	6 thanh/ bó

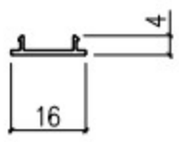

NẮP ĐẬY RÃNH ỐP MÓC	
AGF - P007	0.353 Kg/thanh 6 m
1.0 mm	40 thanh/ bó

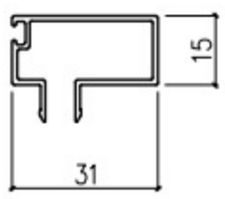

CHÂN KÍNH FIX SL90	
SL90311	1.97 Kg/thanh 6 m
1.0 mm	10 thanh/ bó

CỬA SỔ MỞ TRƯỢT 2 CÁNH SL90

ZHONGKAI®
Aluminum Door and Window

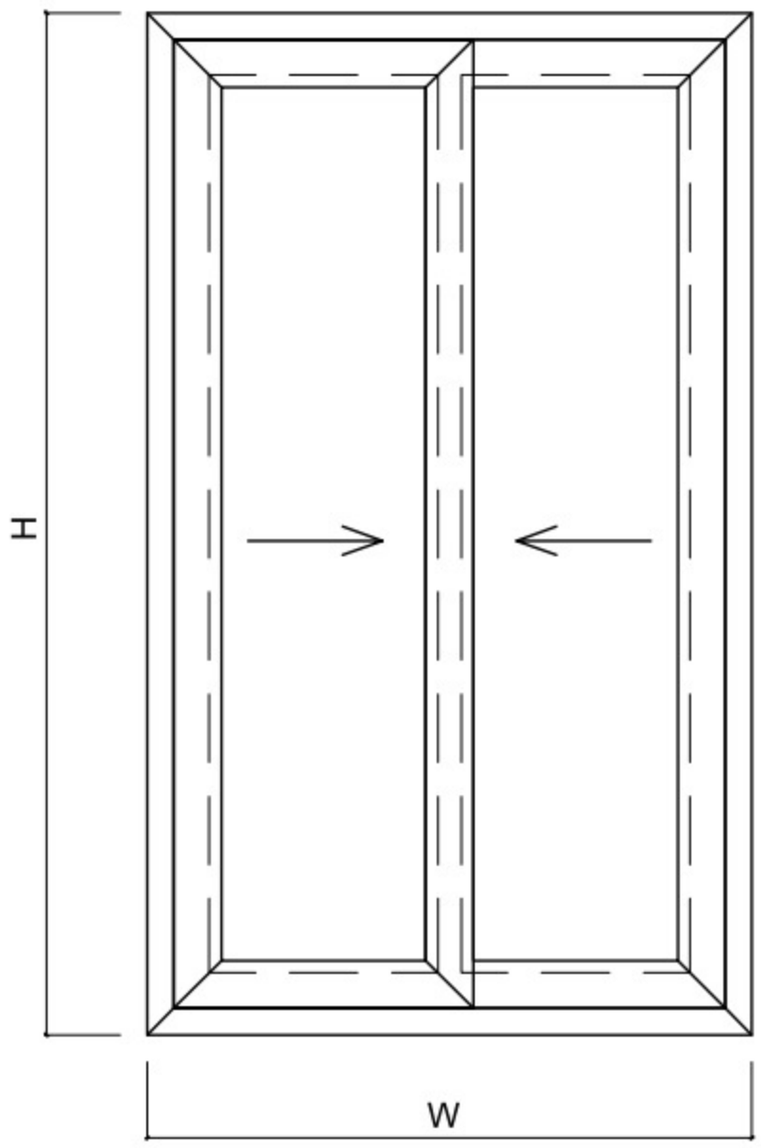

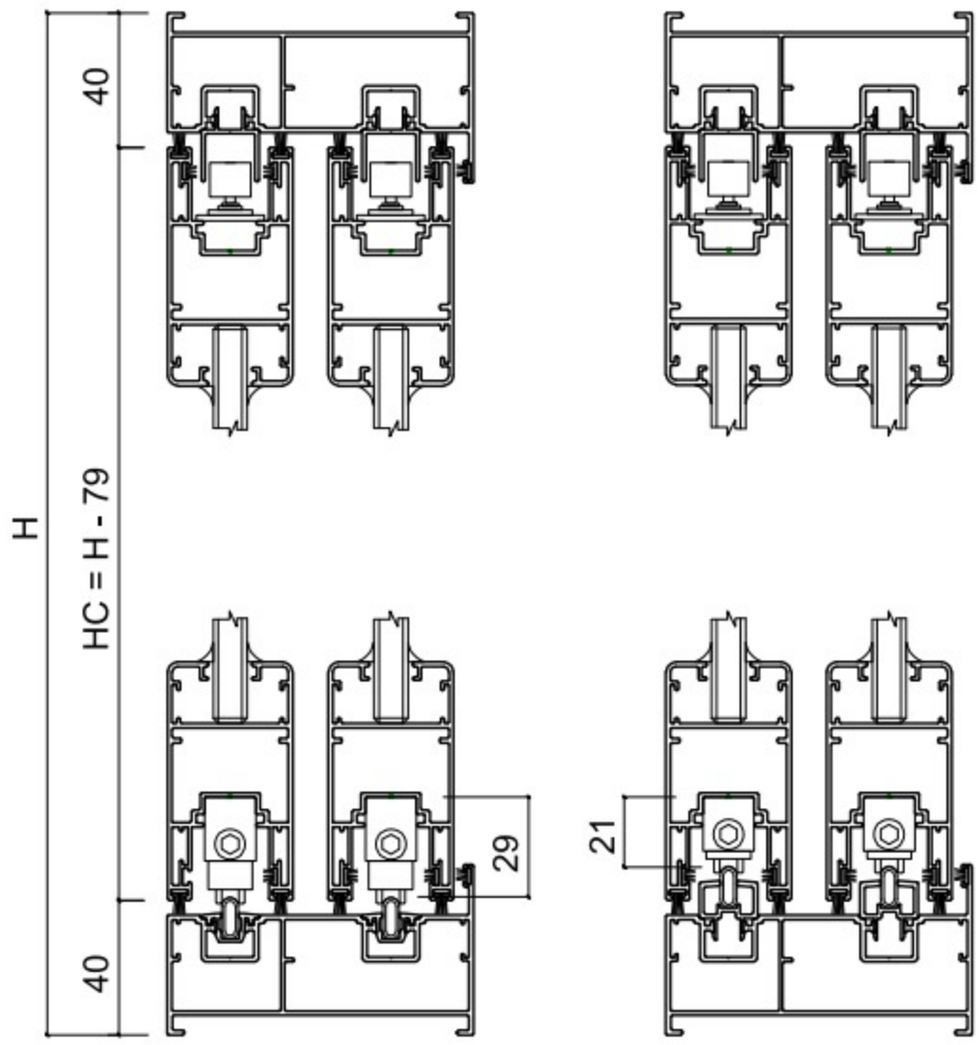

BÊN TRONG

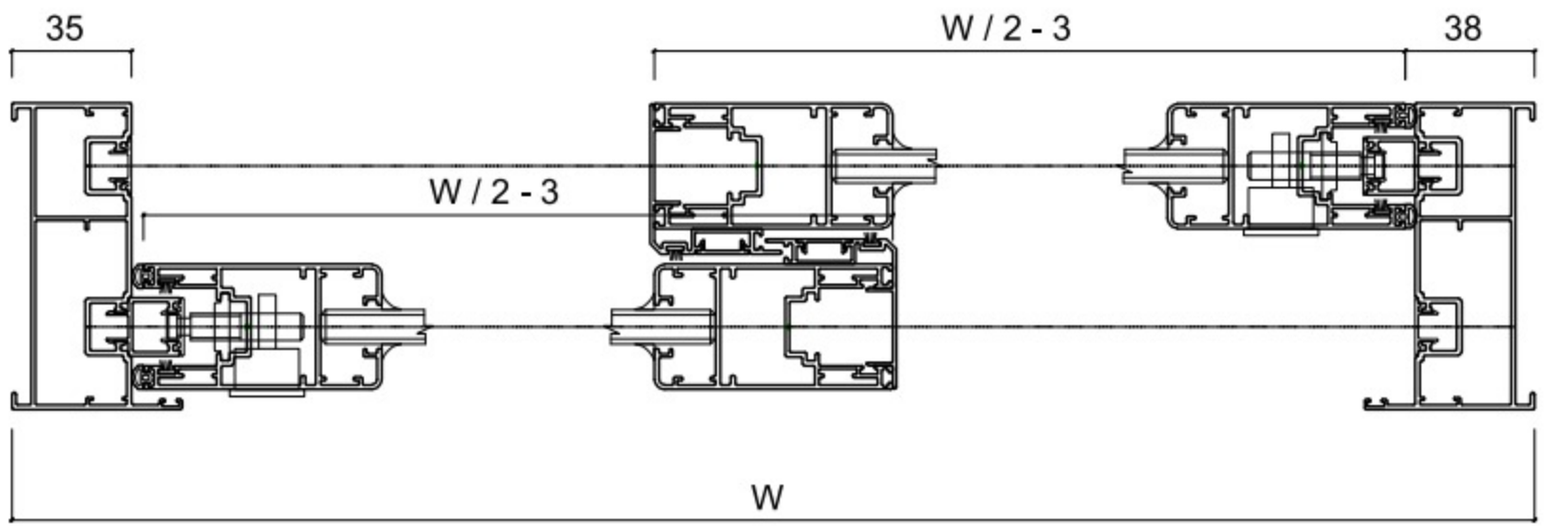

BÊN TRONG

PROFILE	MÃ	CHIỀU DÀI CẮT	SỐ LƯỢNG	GÓC CẮT		
KHUNG CỬA TRƯỢT 2 RAY	SL90101	H	2	45° 45°	KÍNH CÁNH	WK = WC - 111
KHUNG CỬA TRƯỢT 2 RAY	SL90101	W	2	45° 45°		HK = HC - 111
CÁNH CỬA SỔ TRƯỢT	SL90201	HC = H - 79	4	45° 45°	KÍNH VÁCH	
CÁNH CỬA SỔ TRƯỢT	SL90201	WC = W / 2 - 3	4	45° 45°		
DẪN HƯỚNG KHUNG ĐỨNG	SL90305	H - 70	2	90° 90°		
DẪN HƯỚNG BÁNH XE TRÊN	SL90304	W - 70	2	90° 90°		
KHUNG ĐỠ RAY INOX CỬA SỔ	SL90306	W - 70	2	90° 90°		
ỐP MÓC CÁNH CỬA SỔ	SL90301	= HC	2			

CỬA SỔ MỞ TRƯỢT 3 CÁNH 3 RAY SL90

ZHONGKAI®
Aluminum Door and Window

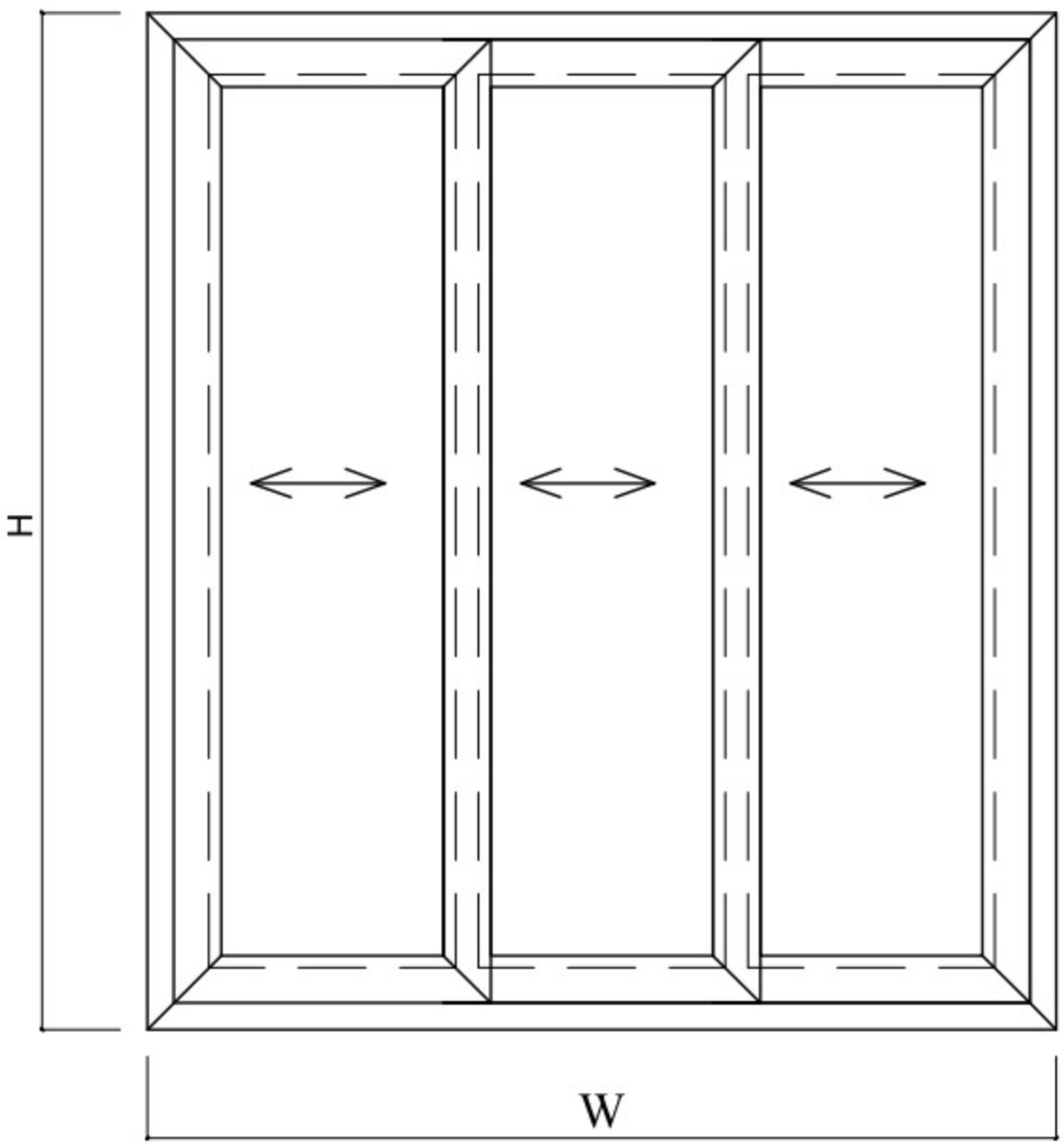

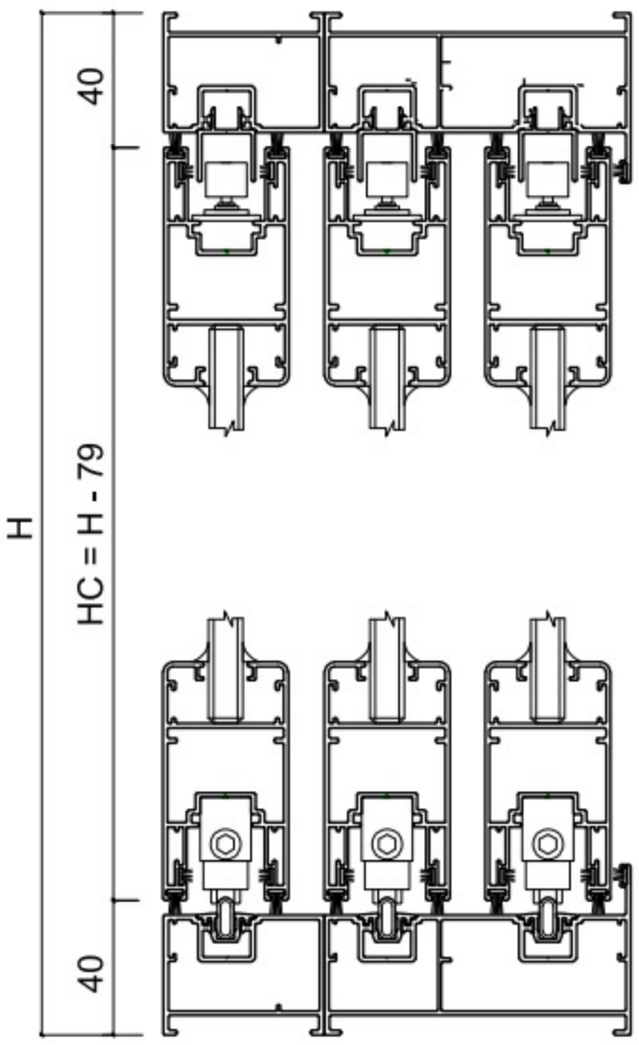

BÊN TRONG

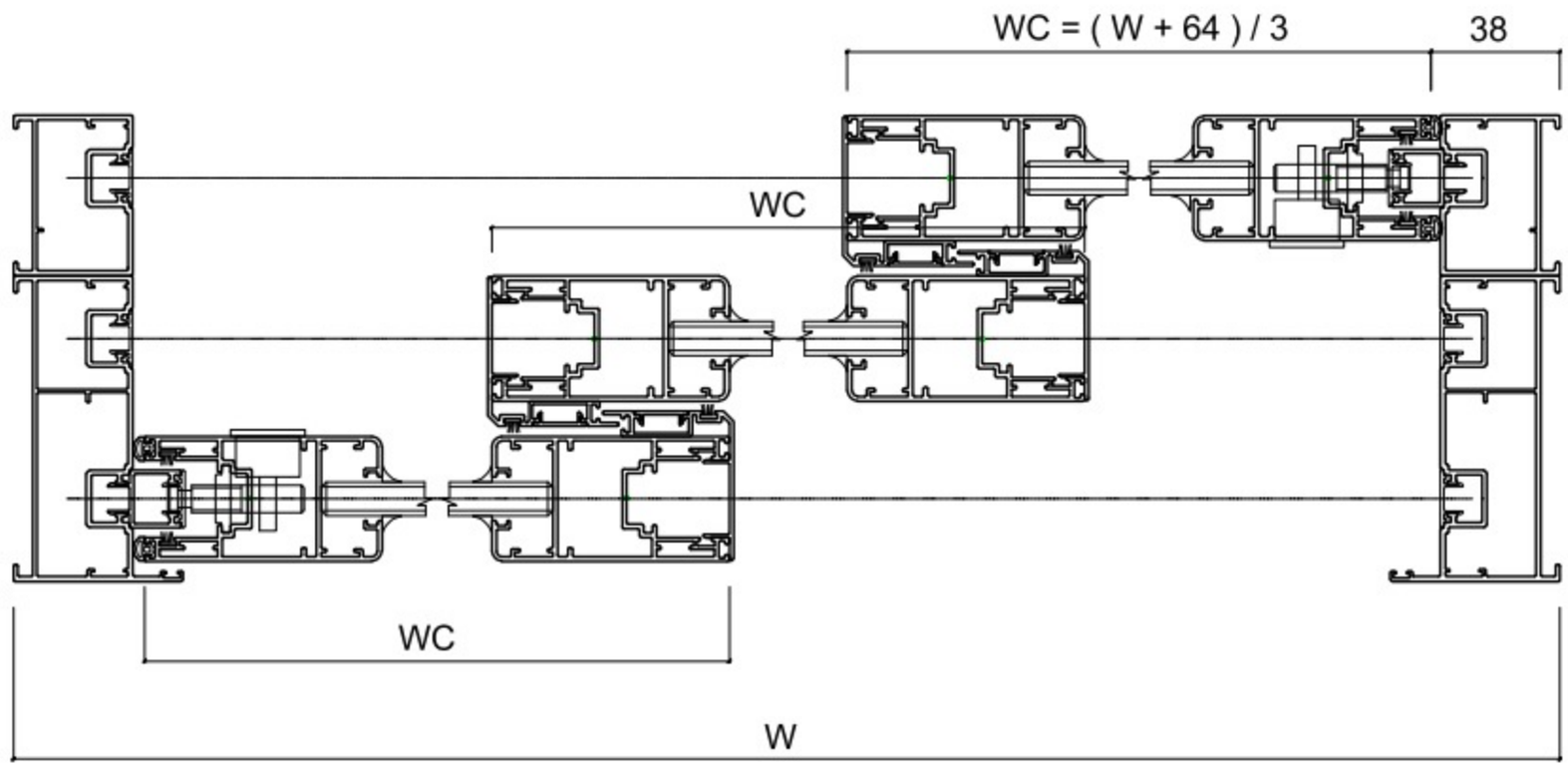

BÊN TRONG

PROFILE	MÃ	CHIỀU DÀI CẮT	SỐ LƯỢNG	GÓC CẮT		
KHUNG CỬA TRƯỢT GHÉP : SL90101 + SL90105		H	2	45° 45°	KÍNH CÁNH	WK = WC - 111
KHUNG CỬA TRƯỢT GHÉP : SL90101 + SL90105		W	2	45° 45°		HK = HC - 111
CÁNH CỬA SỔ TRƯỢT	SL90201	HC = H - 79	6	45° 45°	KÍNH VÁCH	
CÁNH CỬA SỔ TRƯỢT	SL90201	WC = (W + 64) / 3	6	45° 45°		
DẪN HƯỚNG KHUNG ĐỨNG	SL90305	H - 70	2	90° 90°		
DẪN HƯỚNG BÁNH XE TRÊN	SL90304	W - 70	3	90° 90°		
KHUNG ĐỠ RAY INOX CỬA SỔ	SL90306	W - 70	3	90° 90°		
ỐP MÓC CÁNH CỬA SỔ	SL90301	= HC	4			

CỬA SỔ MỞ TRƯỢT 4 CÁNH SL90

ZHONGKAI®
Aluminum Door and Window

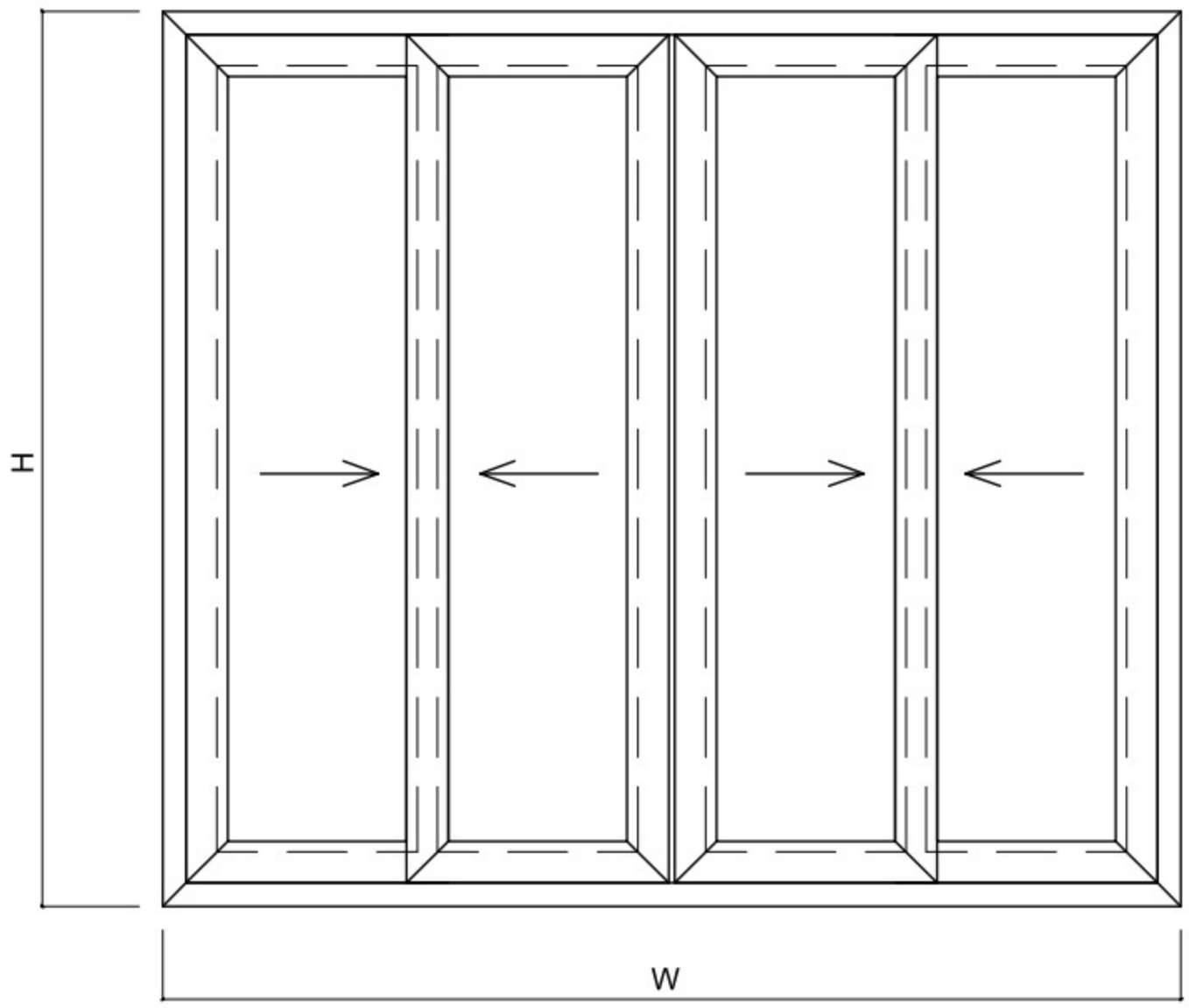

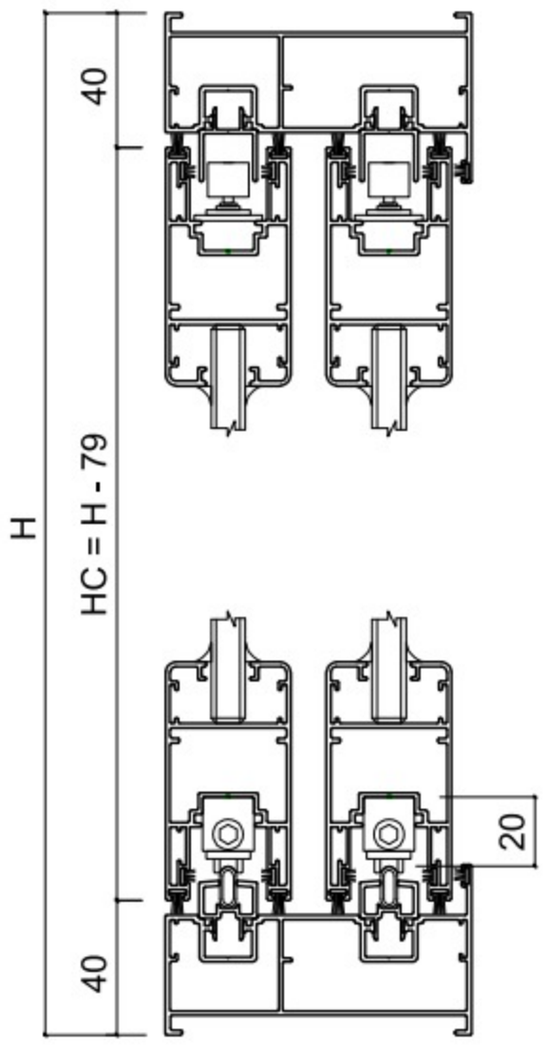

BÊN TRONG

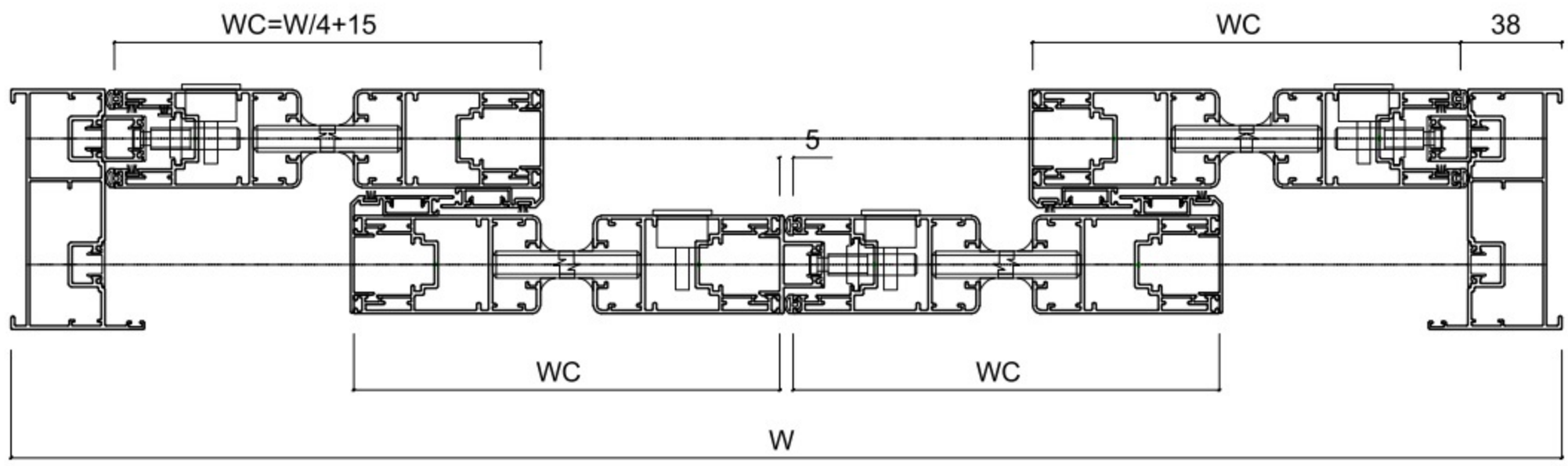

BÊN TRONG

PROFILE	MÃ	CHIỀU DÀI CẮT	SỐ LƯỢNG	GÓC CẮT		
KHUNG CỬA TRƯỢT 2 RAY	SL90101	H	2	45° 45°	KÍNH CÁNH	WK = WC - 111
KHUNG CỬA TRƯỢT 2 RAY	SL90101	W	2	45° 45°		HK = HC - 111
CÁNH CỬA SỔ TRƯỢT	SL90201	HC = H - 79	8	45° 45°	KÍNH VÁCH	
CÁNH CỬA SỔ TRƯỢT	SL90201	WC = W / 4 + 15	8	45° 45°		
DẪN HƯỚNG KHUNG ĐỨNG	SL90305	H - 70	2	90° 90°		
DẪN HƯỚNG BÁNH XE TRÊN	SL90304	W - 70	2	90° 90°		
KHUNG ĐỠ RAY INOX CỬA SỔ	SL90306	W - 70	2	90° 90°		
ỐP MÓC CÁNH CỬA SỔ	SL90301	= HC	4		= NỐI GIỮA CỬA 4 CÁNH	

CỬA ĐI MỞ TRƯỢT 2 CÁNH SL90

ZHONGKAI®
Aluminum Door and Window

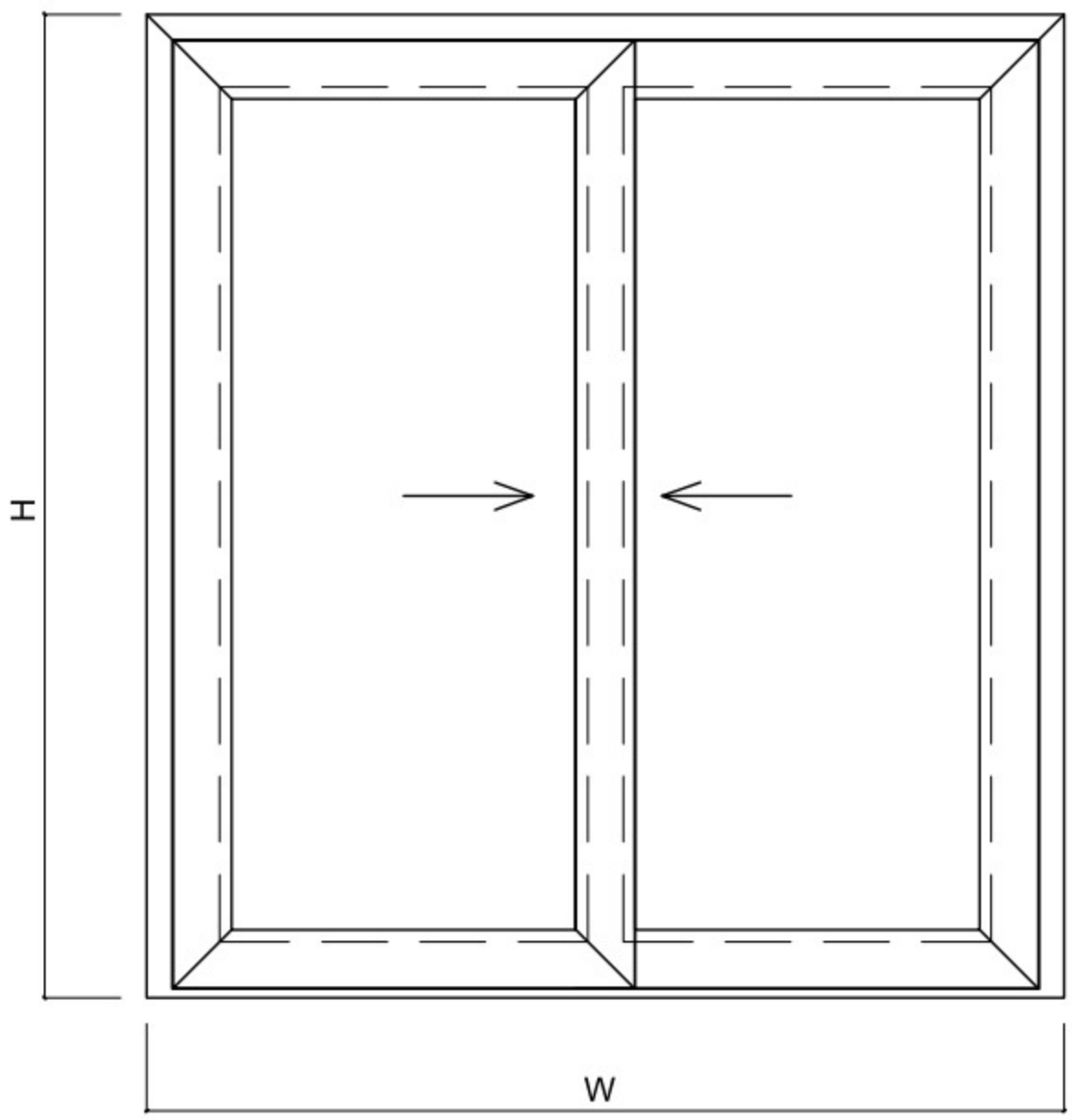

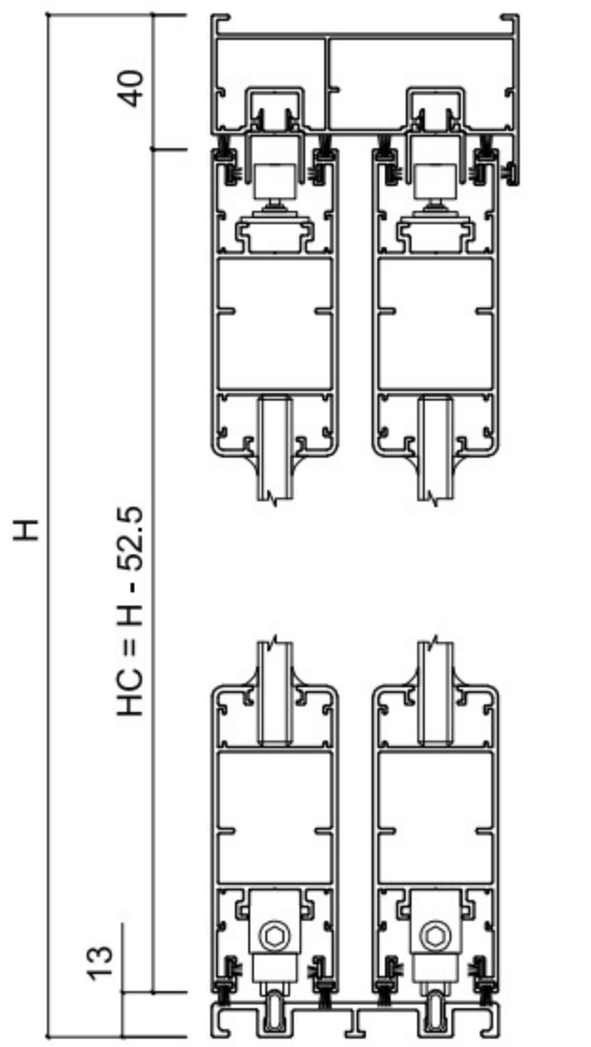

BÊN TRONG

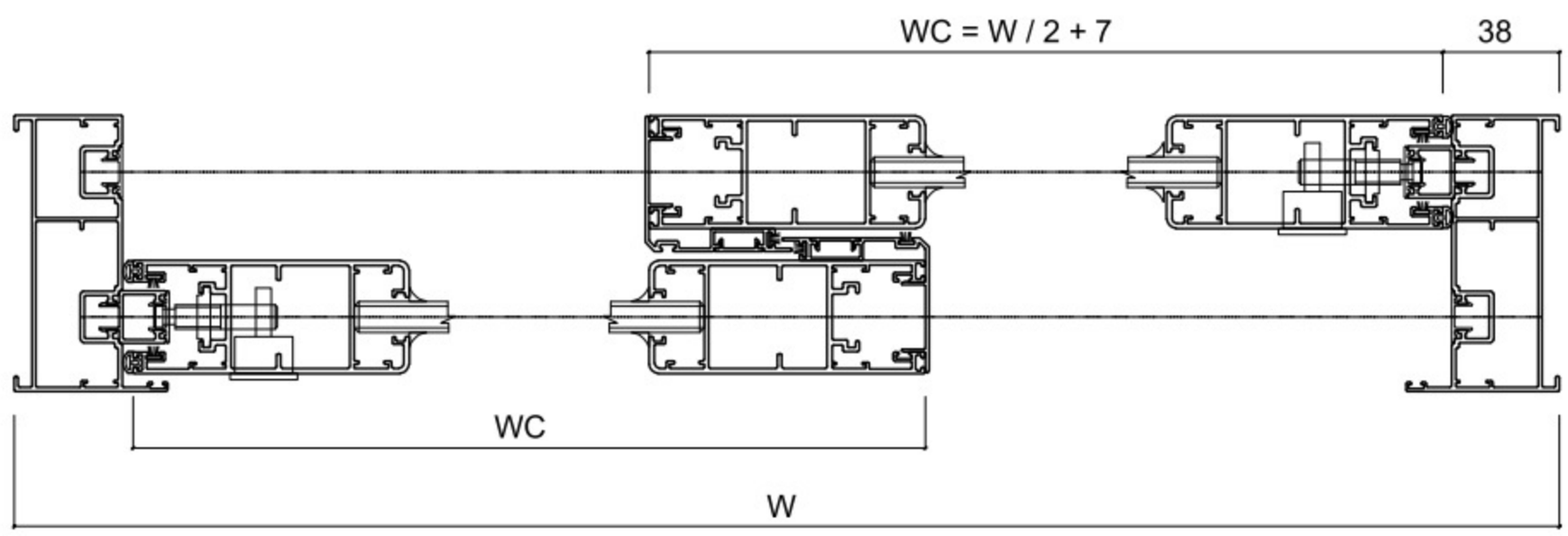

BÊN TRONG

PROFILE	MÃ	CHIỀU DÀI CẮT	SỐ LƯỢNG	GÓC CẮT		
KHUNG CỬA TRƯỢT 2 RAY	SL90101	H	2	90° 45°	KÍNH CÁNH	WK = WC - 111
KHUNG CỬA TRƯỢT 2 RAY	SL90101	W	1	45° 45°		HK = HC - 111
KHUNG DƯỚI CỬA ĐI 2 RAY	SL90102	W - 70	1	90° 90°	KÍNH VÁCH	
CÁNH CỬA ĐI TRƯỢT	SL90202	HC = H - 52.5	4	45° 45°		
CÁNH CỬA ĐI TRƯỢT	SL90202	WC = W / 2 + 7	4	45° 45°		
DẪN HƯỚNG KHUNG ĐỨNG	SL90305	H - 45	2	90° 90°		
DẪN HƯỚNG BÁNH XE TRÊN	SL90304	W - 70	2	90° 90°		
ỐP MÓC CÁNH CỬA ĐI	SL90302	= HC	2	90° 90°		

CỬA ĐI MỞ TRƯỢT 2 CÁNH 3 RAY SL90

ZHONGKAI®
Aluminum Door and Window

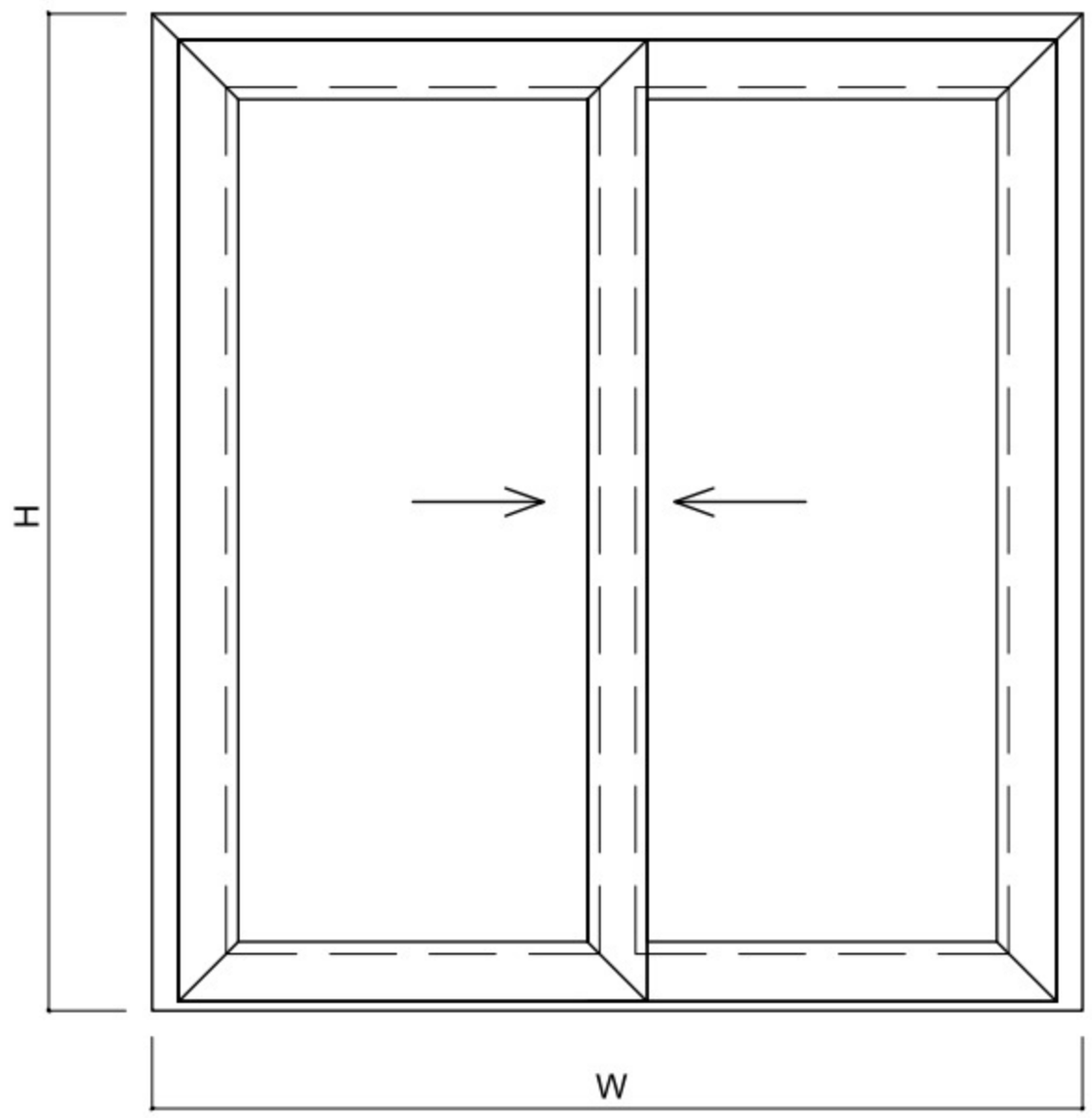

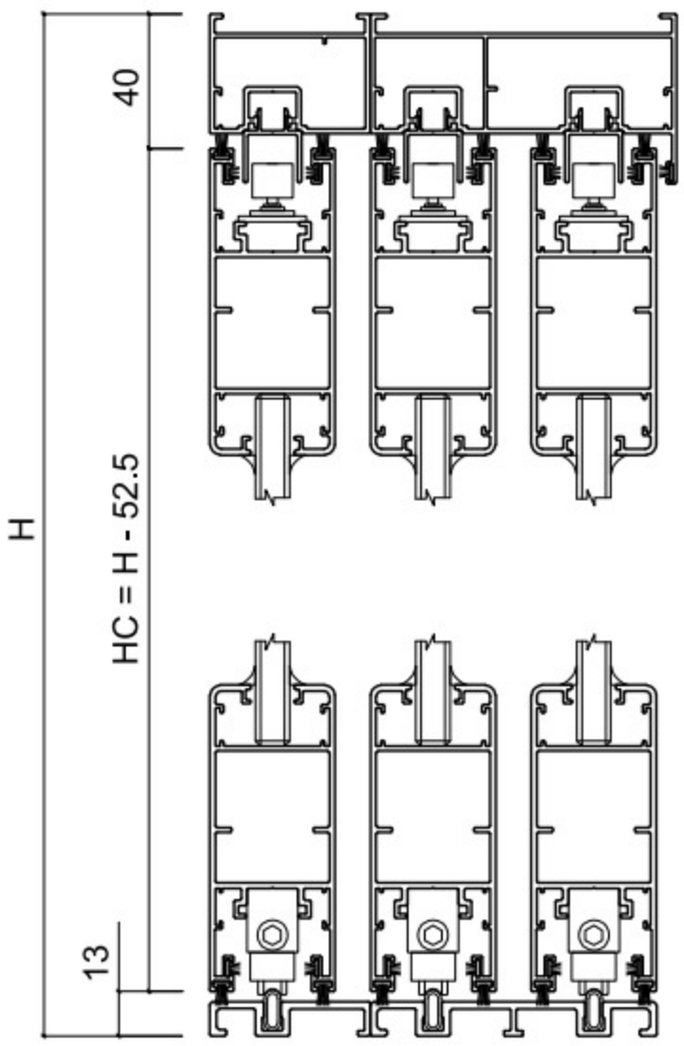

BÊN TRONG

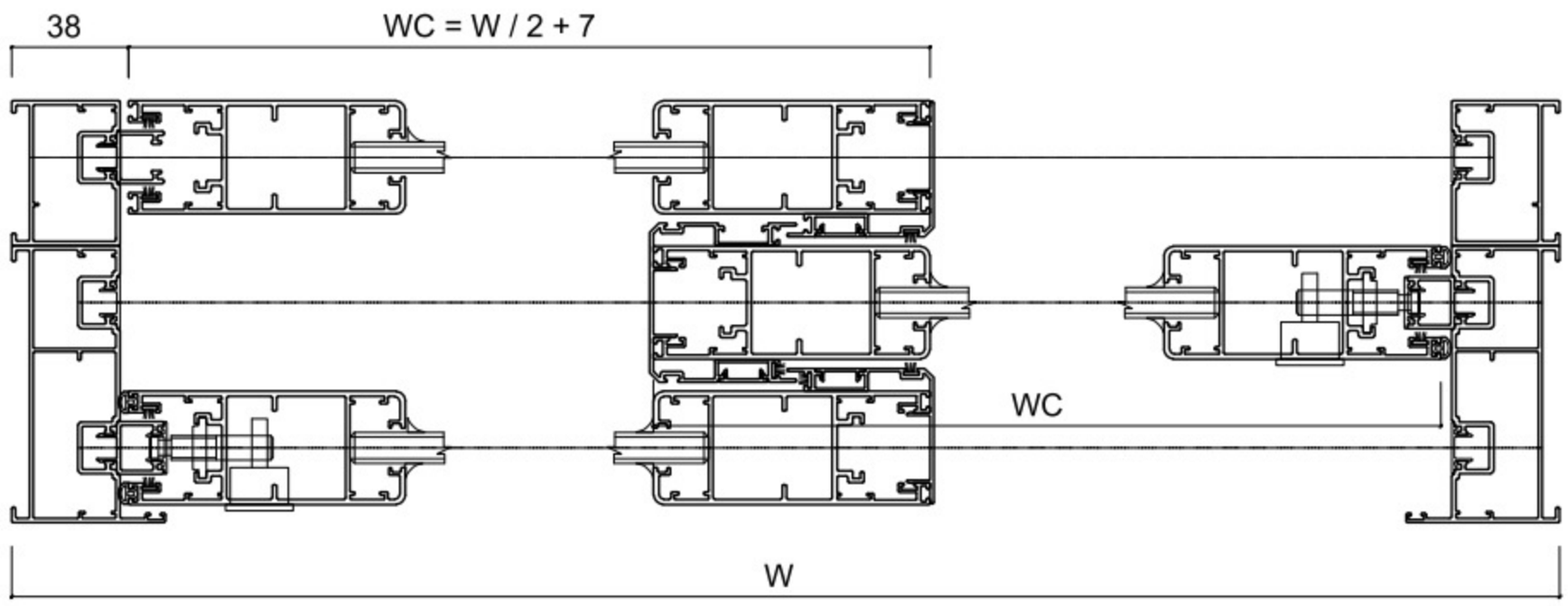

BÊN TRONG

PROFILE	MÃ	CHIỀU DÀI CẮT	SỐ LƯỢNG	GÓC CẮT		
KHUNG CỬA TRƯỢT GHÉP : SL90101 + SL90105		H	2	90° 45°	KÍNH CÁNH	WK = WC - 111
KHUNG CỬA TRƯỢT GHÉP : SL90101 + SL90105		W	1	45° 45°		HK = HC - 111
KHUNG DƯỚI CỬA ĐI 2 RAY	SL90102	W - 70	1	90° 90°	KÍNH VÁCH	
CÁNH CỬA ĐI TRƯỢT	SL90202	HC = H - 52.5	6	45° 45°		
CÁNH CỬA ĐI TRƯỢT	SL90202	WC = W / 2 + 7	6	45° 45°		
DẪN HƯỚNG KHUNG ĐỨNG	SL90305	H - 45	3	90° 90°		
DẪN HƯỚNG BÁNH XE TRÊN	SL90304	W - 70	3	90° 90°		
ỐP MÓC CÁNH CỬA ĐI	SL90302	= HC	2	90° 90°		
ỐP MÓC 2 MẶT CÁNH CỬA ĐI	SL90309	= HC	1	90° 90°		

CỬA ĐI MỞ TRƯỢT 4 CÁNH SL90

ZHONGKAI®
Aluminum Door and Window

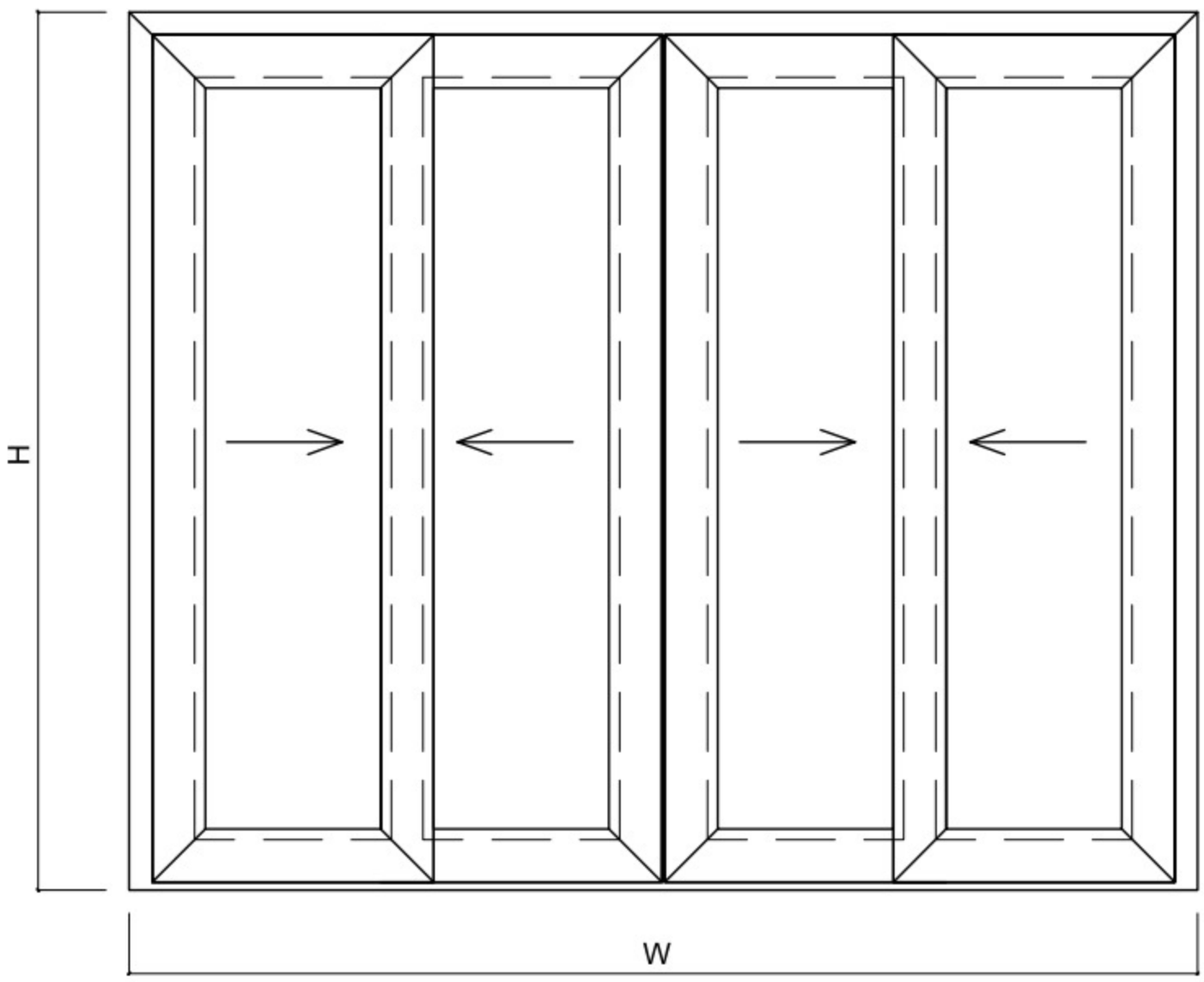

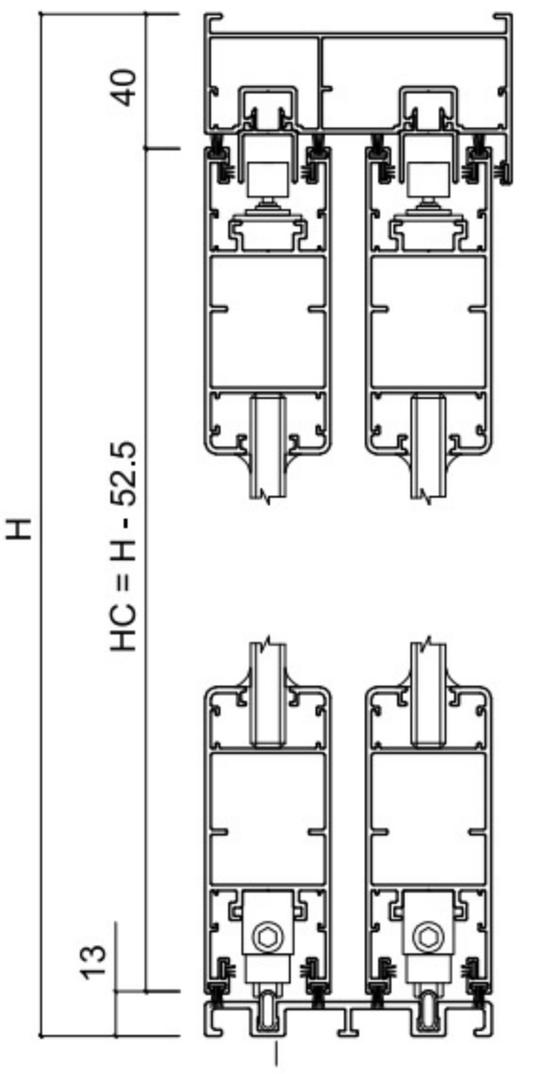

BÊN TRONG

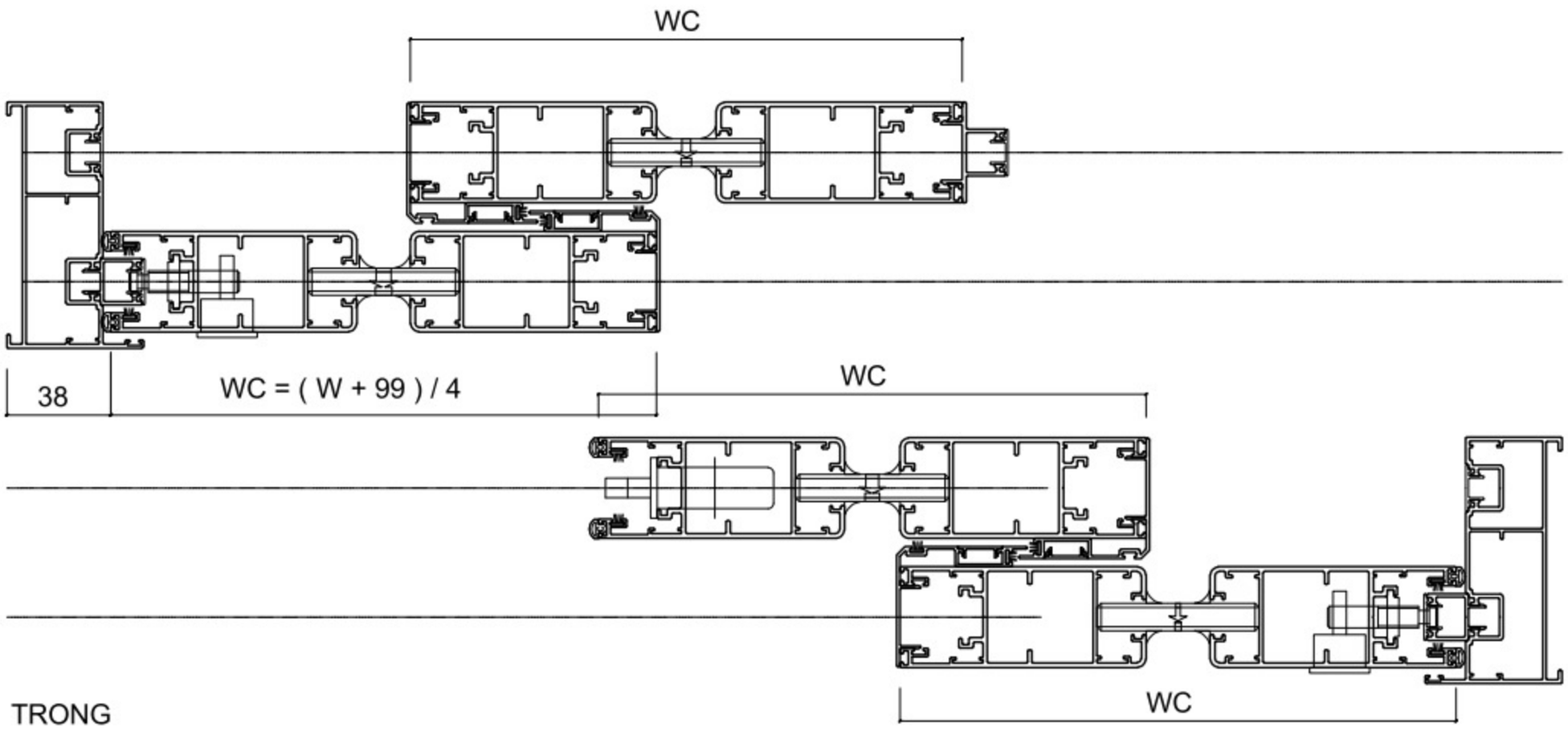

BÊN TRONG

PROFILE	MÃ	CHIỀU DÀI CẮT	SỐ LƯỢNG	GÓC CẮT		
KHUNG CỬA TRƯỢT 2 RAY	SL90101	H	2	90° 45°	KÍNH CÁNH	WK = WC - 111
KHUNG CỬA TRƯỢT 2 RAY	SL90101	W	1	45° 45°		HK = HC - 111
KHUNG DƯỚI CỬA ĐI 2 RAY	SL90102	W - 70	1	90° 90°	KÍNH VÁCH	
CÁNH CỬA ĐI TRƯỢT	SL90202	HC = H - 52.5	8	45° 45°		
CÁNH CỬA ĐI TRƯỢT	SL90202	WC = (W + 99) / 4	8	45° 45°		
DẪN HƯỚNG KHUNG ĐỨNG	SL90305	H - 45	2	90° 90°		
DẪN HƯỚNG BÁNH XE TRÊN	SL90304	W - 70	2	90° 90°		
ỐP MÓC CÁNH CỬA ĐI	SL90302	= HC	4	90° 90°		
NỐI GIỮA CỬA 4 CÁNH	SL90303	= HC	1	90° 90°		

ZHONGKAI®
Aluminum Door and Window

LẮP GHÉP PHÀO P40

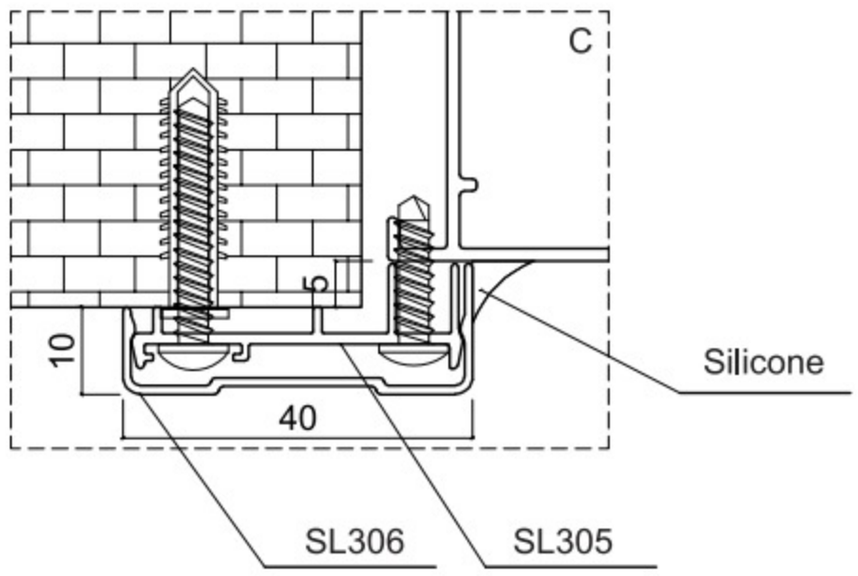

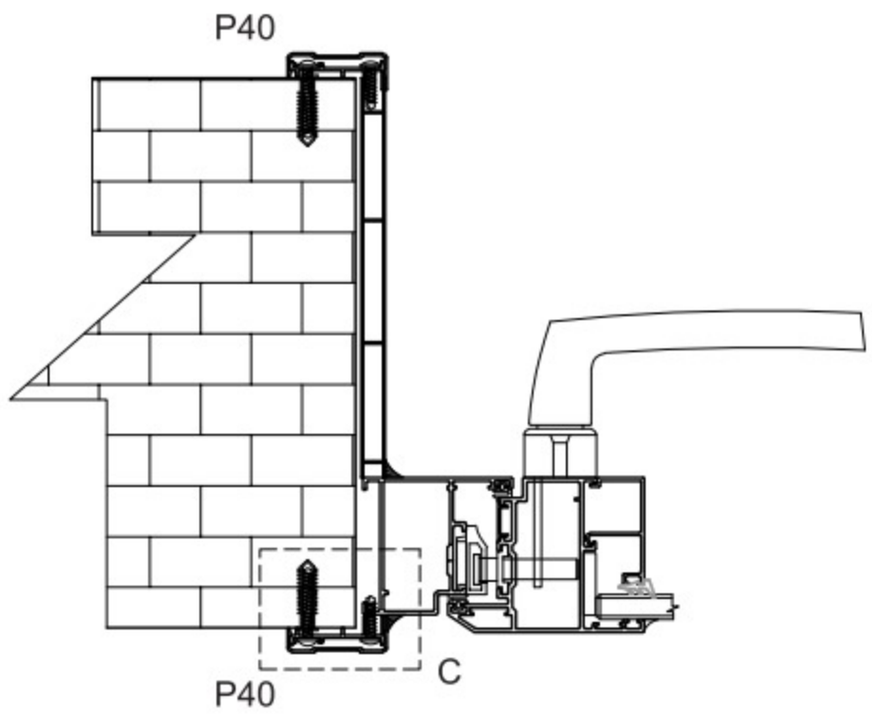

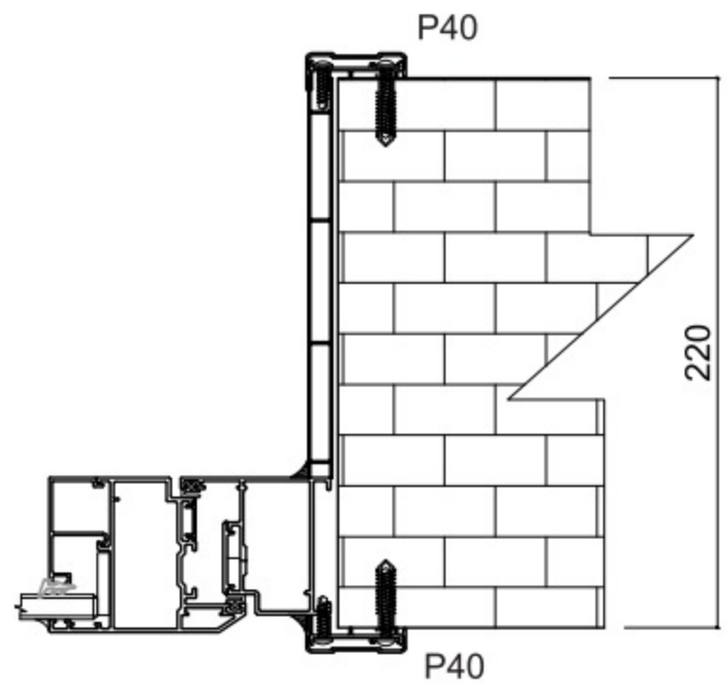

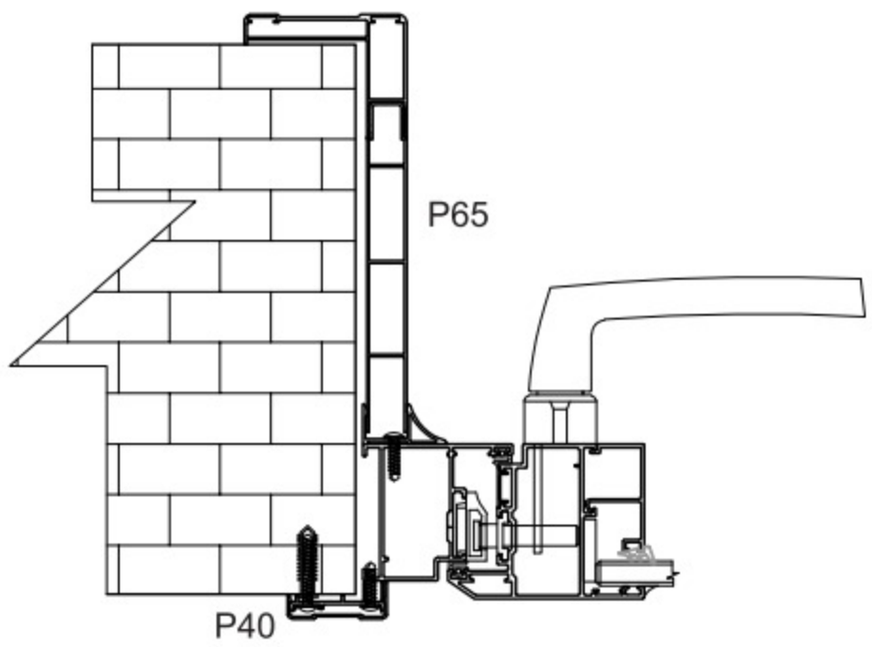

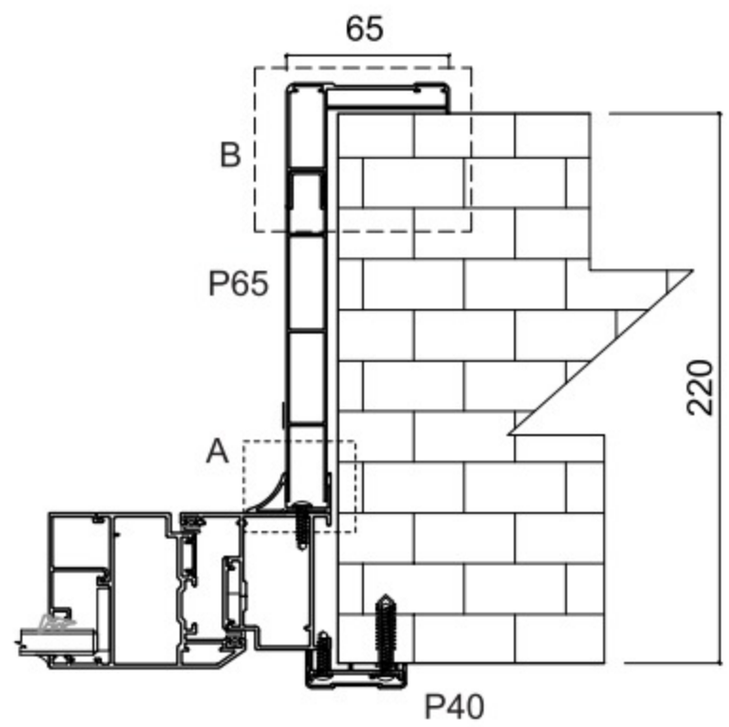

LẮP GHÉP PHÀO P65

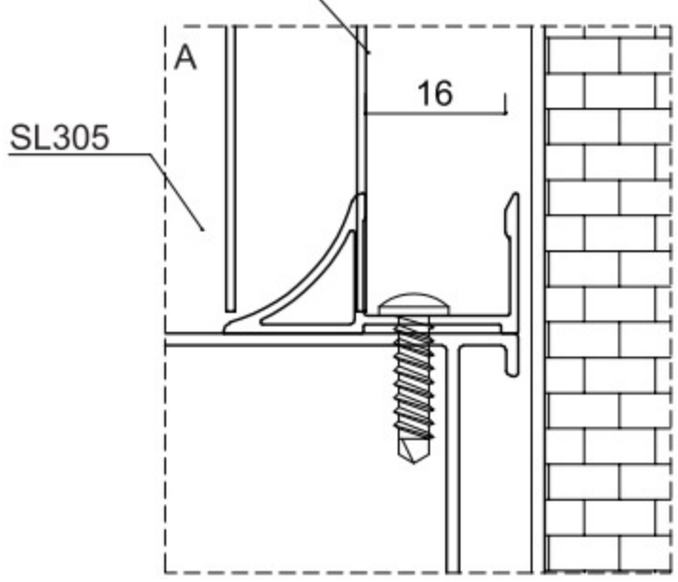

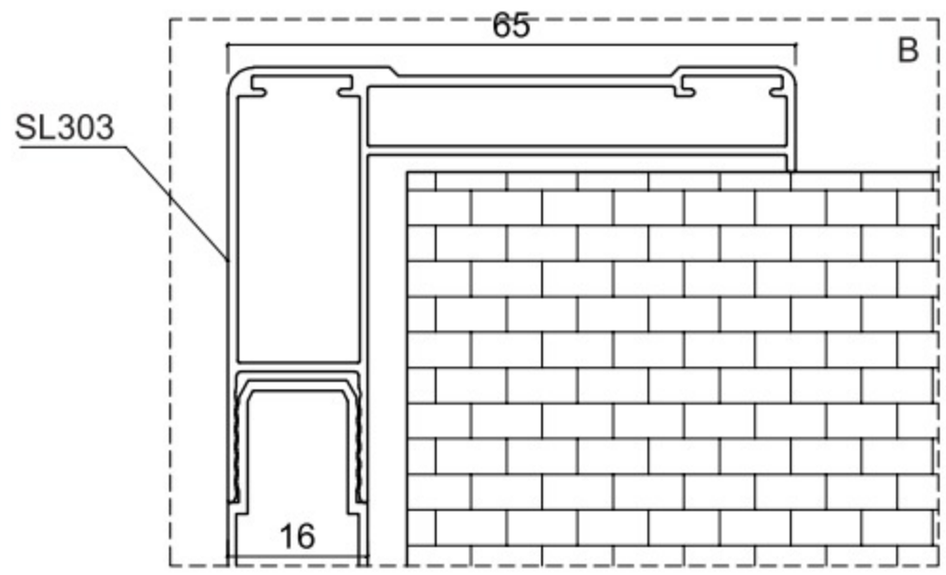

PROFILE NHÔM HỆ SLIM

Màu café

Màu ghi xanh

Màu vân gỗ

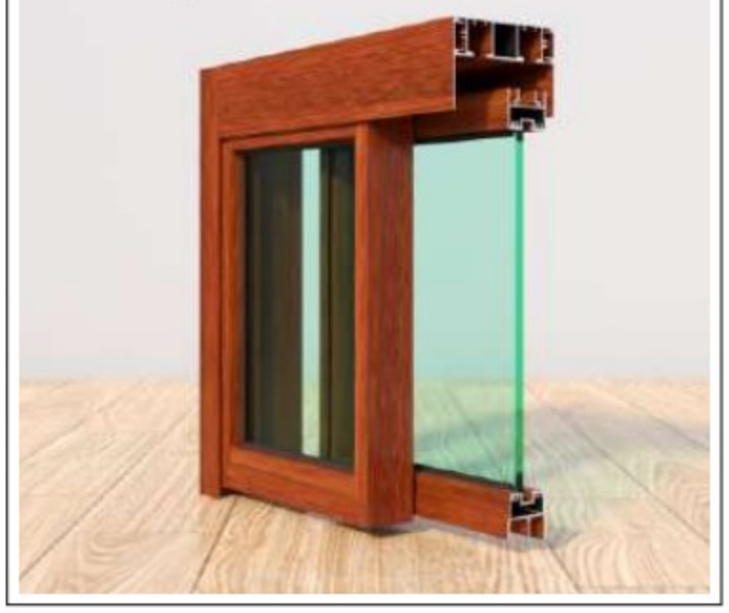

MẶT CẮT CỬA SLIM

ZHONGKAI®
Aluminum Door and Window

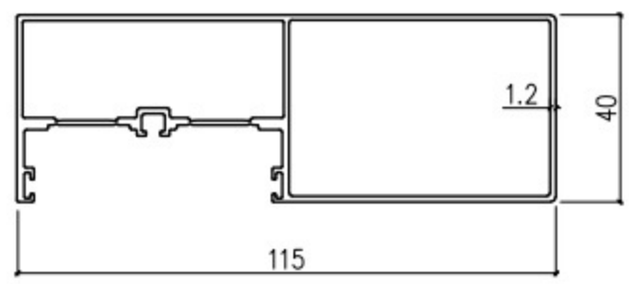

KHUNG ĐỨNG CỬA SLIM 2 RAY	
SL0201	7.686 Kg/thanh 6 m
1.2 mm	4 thanh/ bó

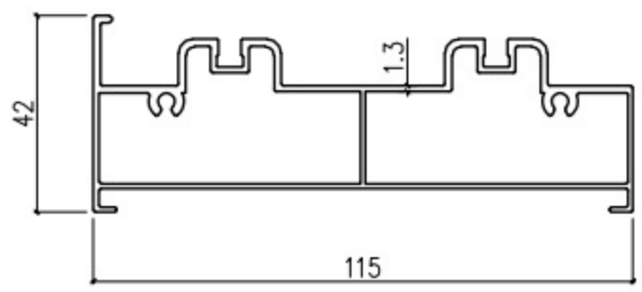

KHUNG DƯỚI CỬA SỔ 2 RAY	
SL0202	8.82 Kg/thanh 6 m
1.2 mm	4 thanh/ bó

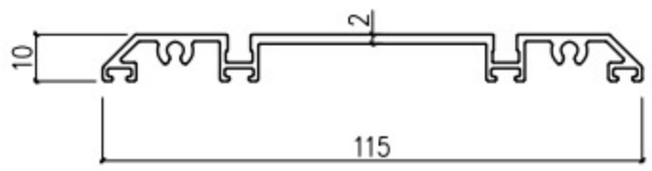

KHUNG DƯỚI CỬA ĐI 2 RAY	
SL0203	5.45 Kg/thanh 6 m
2 mm	5 thanh/ bó

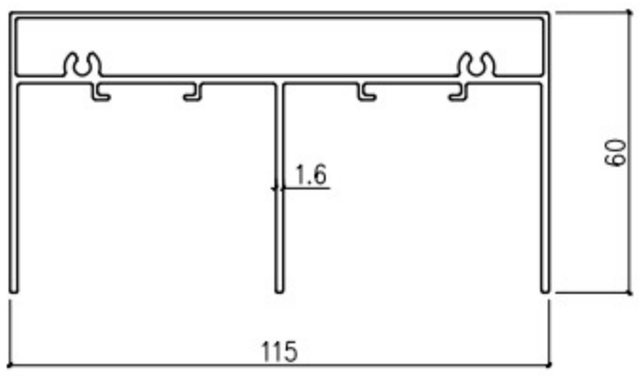

KHUNG TRÊN CỬA SLIM 2 RAY	
SL0204	10.836 Kg/thanh 6 m
1.6 mm	2 thanh/ bó

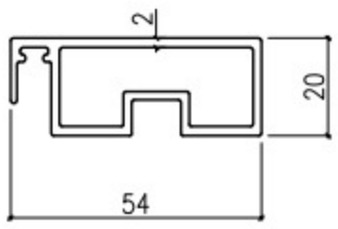

CÁNH ĐỨNG CÓ MÓC	
SL0101	5.267 Kg/thanh 6 m
2 mm	6 thanh/ bó

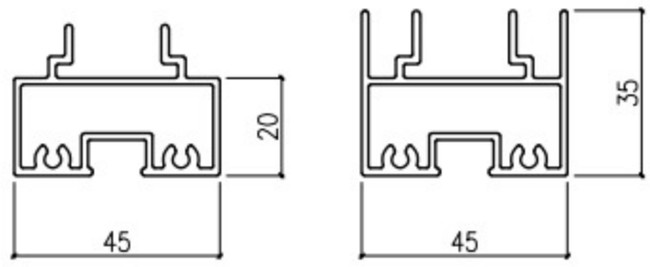

CÁNH NGANG TRÊN - NGANG DƯỚI	
SL0102	5.828 Kg/thanh 6 m
2 mm	6 thanh/ bó

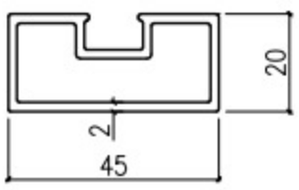

CÁNH ĐỨNG TRƠN	
SL0103	4.586 Kg/thanh 6 m
2 mm	8 thanh/ bó

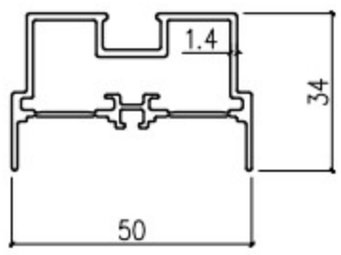

CÁNH ĐỨNG CÓ HÈM NỐI CÁNH	
SL0104	4.580 Kg/thanh 6 m
1.4 mm	8 thanh/ bó

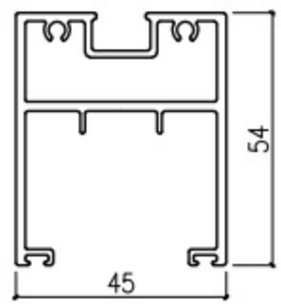

NGANG DƯỚI CỬA SỔ CÓ GIOĂNG	
SL106A	7.88 Kg/thanh 6 m
1.4 mm	4 thanh/ bó

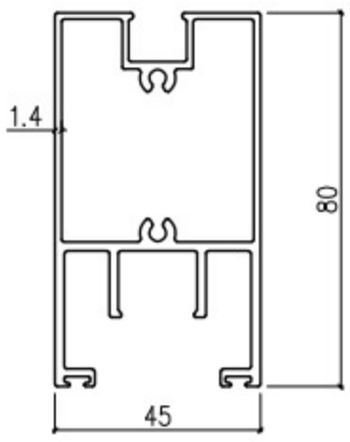

NGANG DƯỚI CỬA ĐI CÓ GIOĂNG	
SL0106	9.513 Kg/thanh 6 m
1.4 mm	4 thanh/ bó

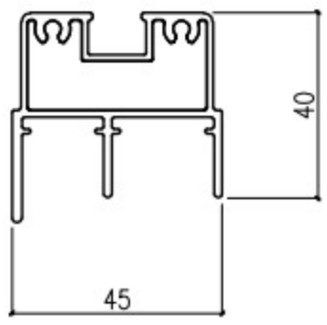

NGANG DƯỚI CỬA RAY TREO	
SL108	6.30 Kg/thanh 6 m
1.5 mm	6 thanh/ bó

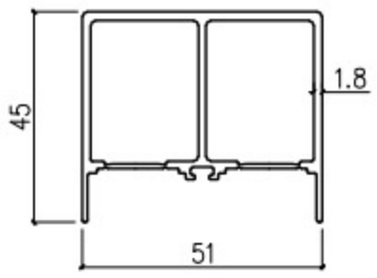

CHUYỂN GÓC VUÔNG CÁNH CỬA	
SL109	5.998 Kg/thanh 6 m
1.8 mm	6 thanh/ bó

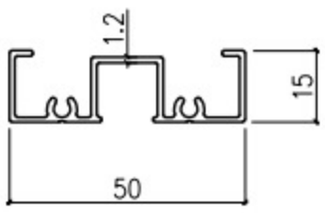

CHÈN VÁCH KÍNH KHUNG CỬA	
SL210	2.69 Kg/thanh 6 m
1.2 mm	10 thanh/ bó

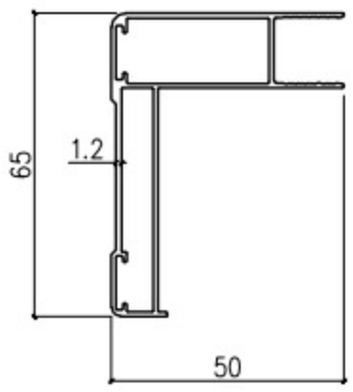

PHÀO TƯỜNG 65 MM	
SL303	4.347 Kg/thanh 6 m
1.2 mm	6 thanh/ bó

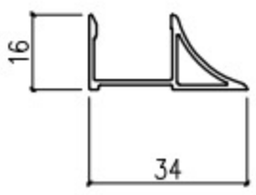

CHÂN PHÀO TƯỜNG 65 MM	
SL305	1.481 Kg/thanh 6 m
1.2 mm	20 thanh/ bó

MẶT CẮT CỬA SLIM

ZHONGKAI®
Aluminum Door and Window

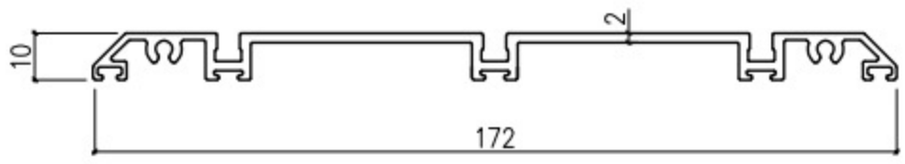

KHUNG DƯỚI CỬA ĐI 3 RAY

SL207	8.694 Kg/thanh 6 m
2 mm	4 thanh/ bó

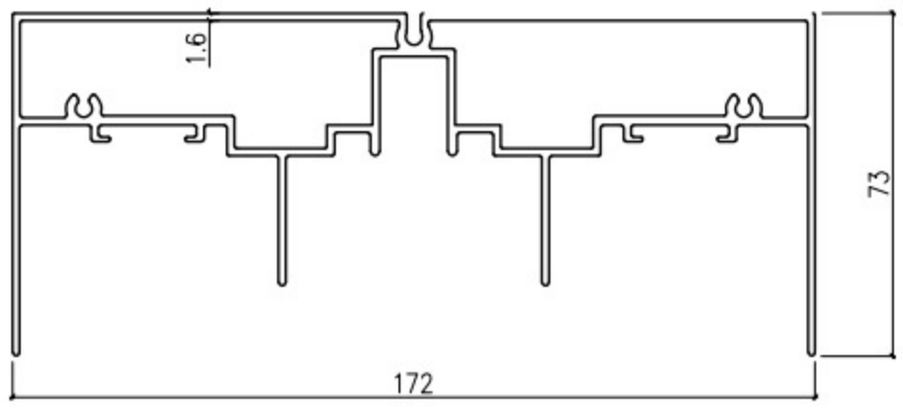

KHUNG TRÊN CỬA 3 RAY

SL208	18.837 Kg/thanh 6 m
1.5 mm	2 thanh/ bó

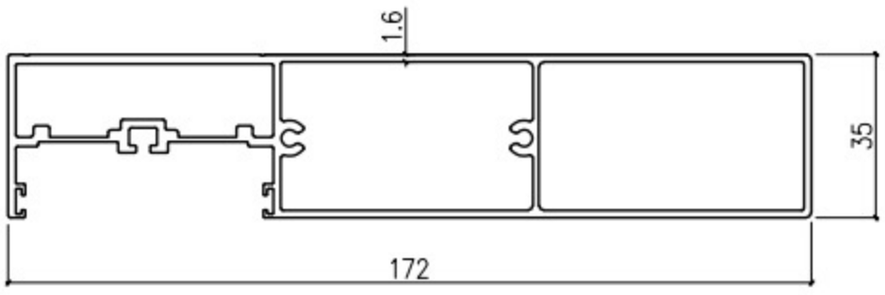

KHUNG ĐỨNG CỬA 3 RAY

SL209	14.616 Kg/thanh 6 m
1.6 mm	2 thanh/ bó

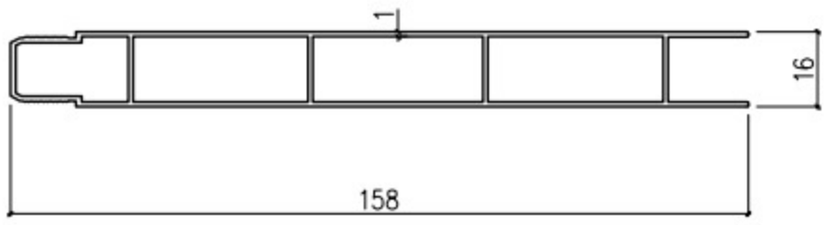

PANO PHÀO 65

SL304	6.678 Kg/thanh 6 m
1.0 mm	5 thanh/ bó

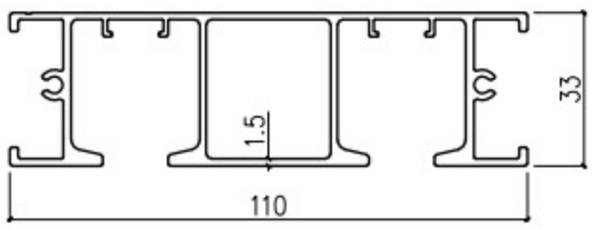

KHUNG TRÊN BÁNH XE TREO 2 RAY

NSL101	9.828 Kg/thanh 6 m
1.5 mm	3 thanh/ bó

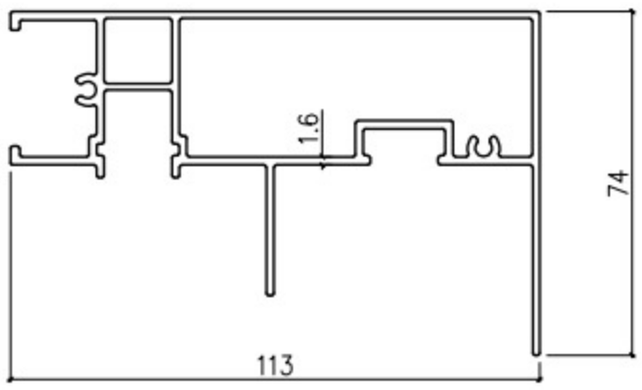

KHUNG TRÊN LOẠI 2 RAY GHÉP

NSL 105	11.781 Kg/thanh 6 m
1.6 mm	2 thanh/ bó

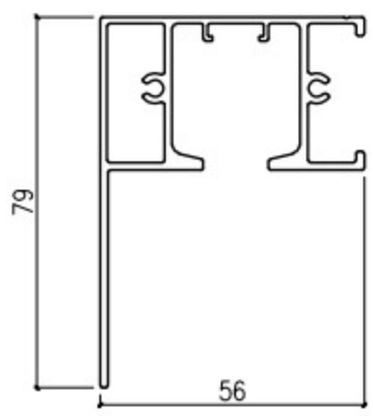

KHUNG TRÊN BÁNH XE TREO 1 RAY GHÉP

NSL102	7.308 Kg/thanh 6 m
1.6 mm	4 thanh/ bó

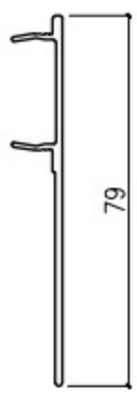

ÓP RAY BÁNH XE TREO

NSL103	2.501 Kg/thanh 6 m
1.6 mm	10 thanh/ bó

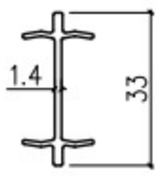

THANH LIÊN KẾT RAY BÁNH XE TREO

NSL104	1.355 Kg/thanh 6 m
1.4 mm	20 thanh/ bó

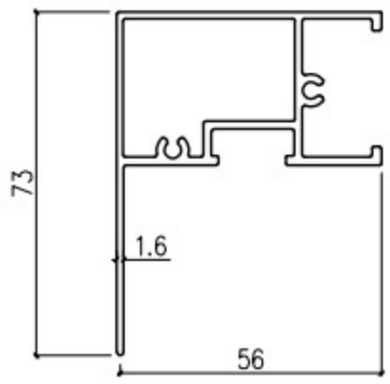

KHUNG TRÊN LOẠI 1 RAY GHÉP

NSL106	6.615 Kg/thanh 6 m
1.6 mm	4 thanh/ bó

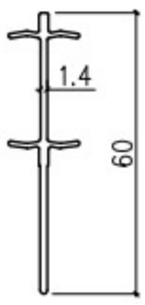

THANH LIÊN KẾT RAY TRÊN

NSL107	2.104 Kg/thanh 6 m
1.4 mm	10 thanh/ bó

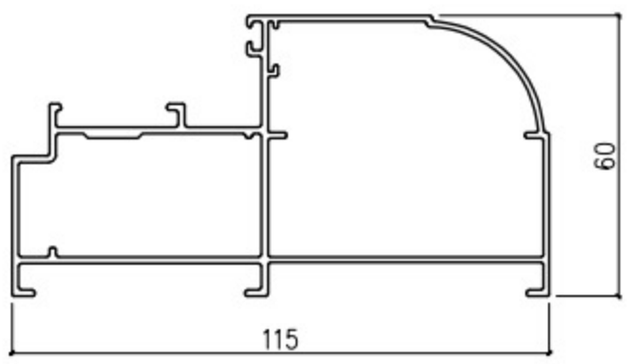

KHUNG BAO VÁCH KÍNH CỬA SLIM

SL0201	9.45 Kg/thanh 6 m
1.4 mm	2 thanh/ bó

CỬA SLIM 2 CÁNH 2 RAY TREO

ZHONGKAI®
Aluminum Door and Window

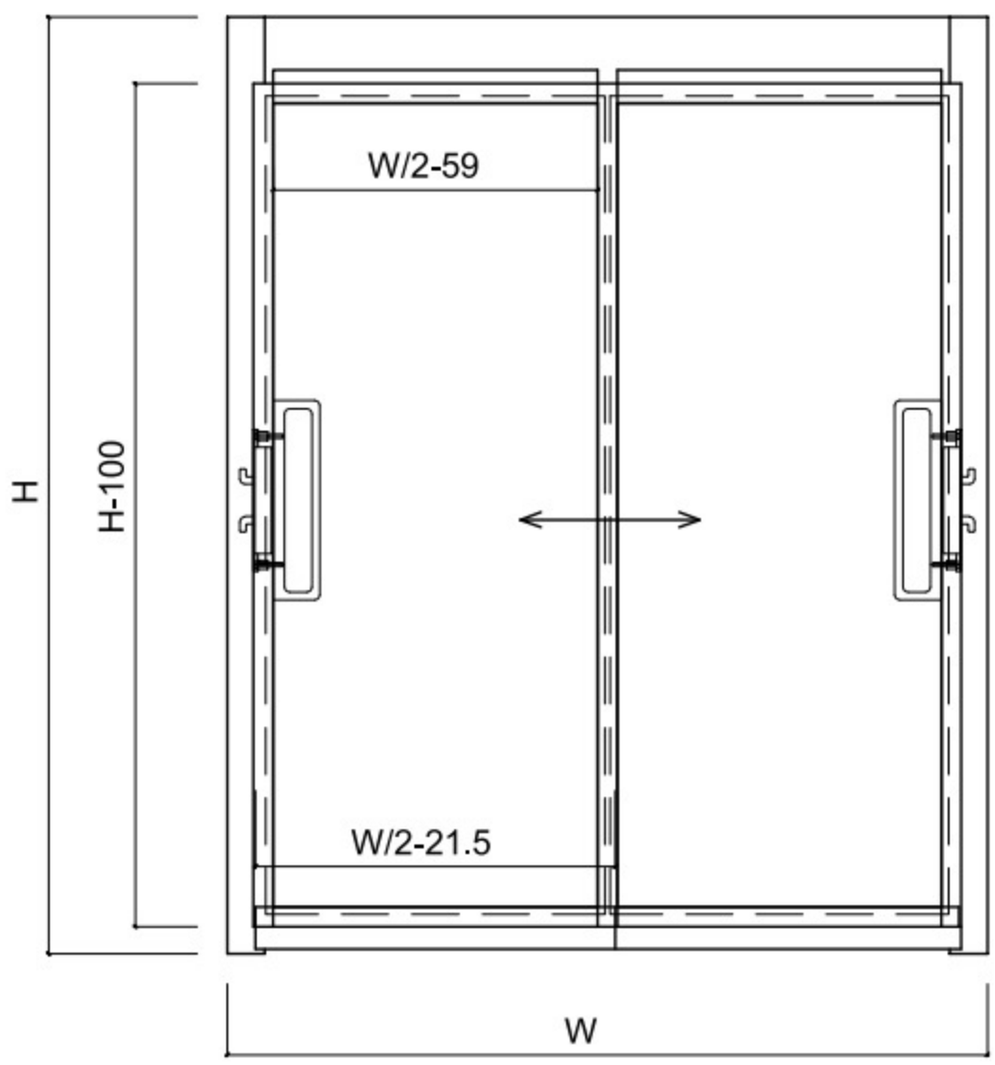

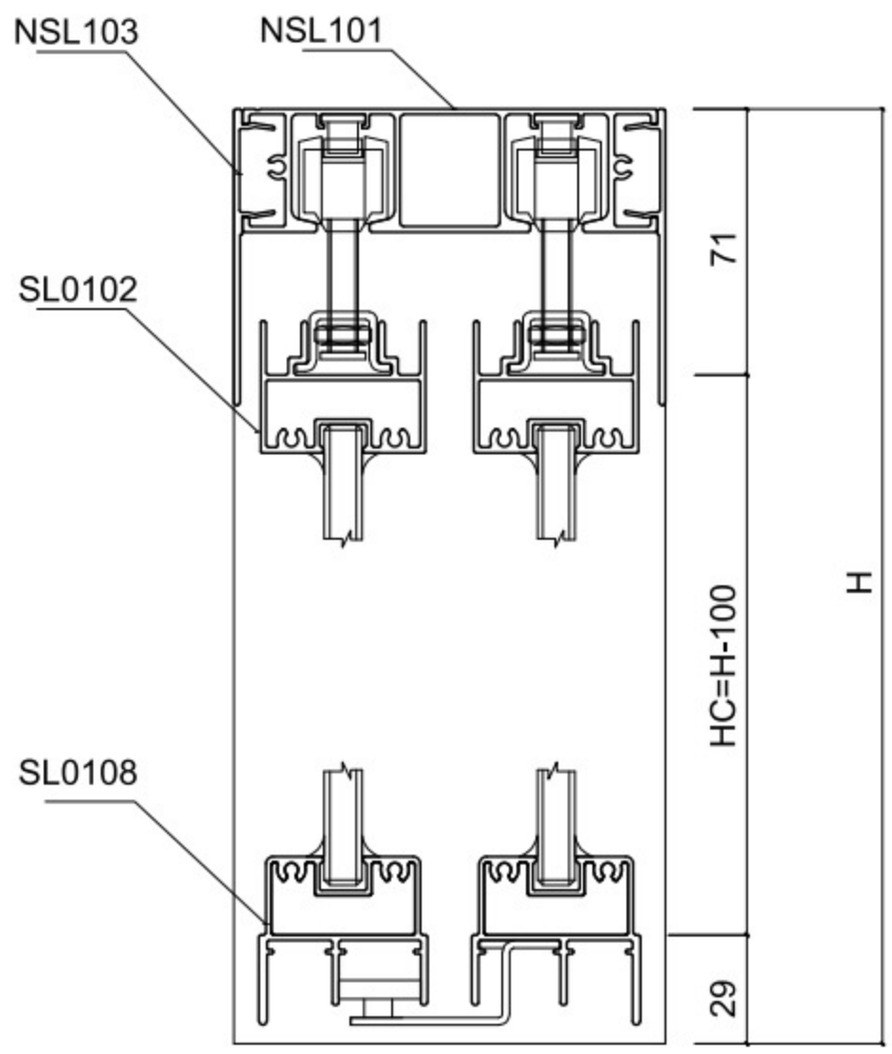

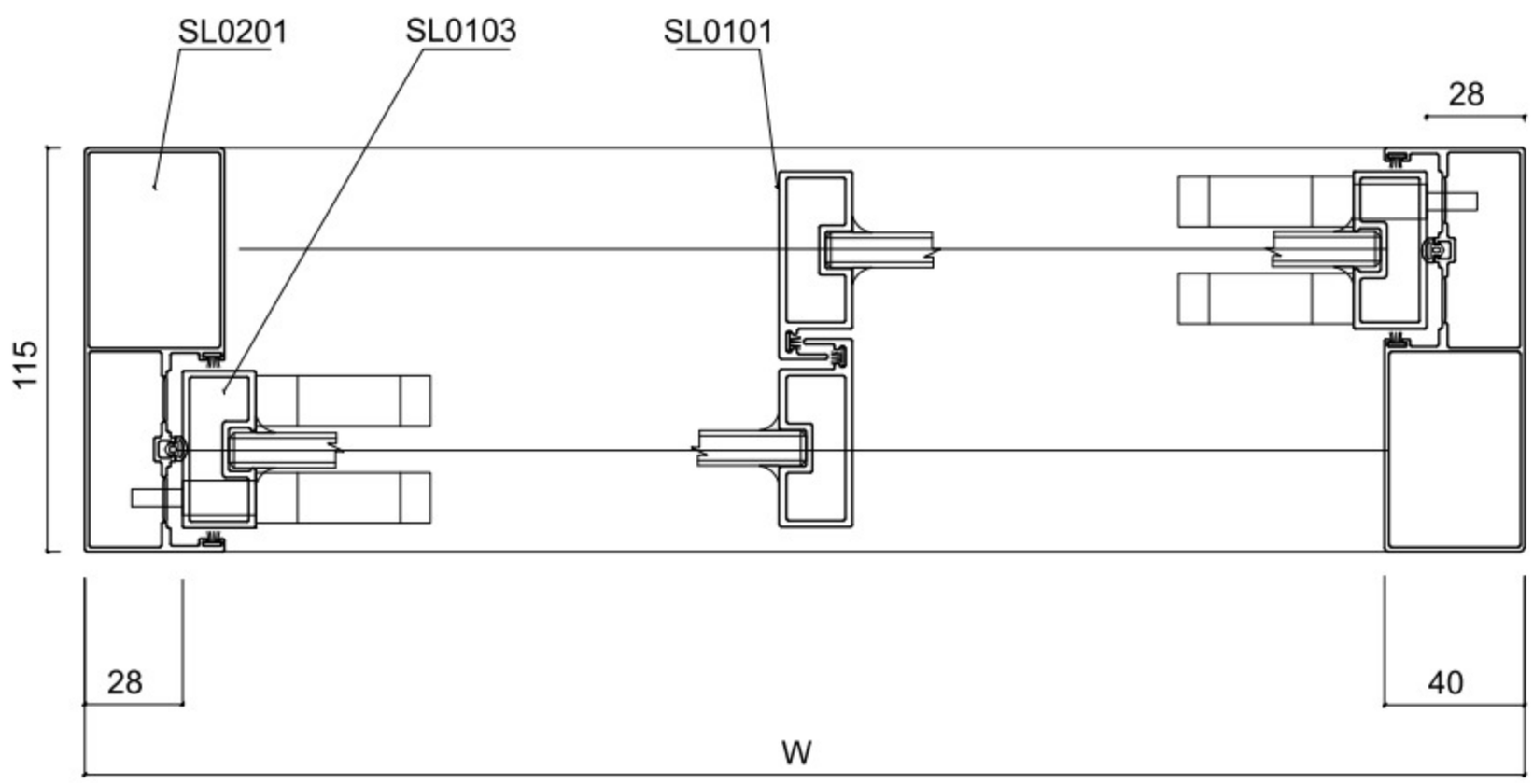

PROFILE	MÃ	CHIỀU DÀI CẮT	SỐ LƯỢNG	GÓC CẮT		
KHUNG ĐỨNG SLIM 2 RAY	SL0201	H	2	90° 90°	KÍNH CÁNH	WK = CT + 10
KHUNG TRÊN SLIM 2 RAY TREO	SL0204	W-80	1	90° 90°		HK = HC - 30
CÁNH ĐỨNG TRƠN	SL0103	HC=H-100	2	90° 90°	KÍNH VÁCH	
CÁNH ĐỨNG MÓC	SL0101	HC=H-100	2	90° 90°		
CÁNH NGANG TRÊN	SL0102	CT=W/2-59	2	90° 90°		
CÁNH NGANG DƯỚI	SL0108	CD=W/2-21.5	2	90° 90°		

CỬA SLIM 4 CÁNH 2 RAY TREO

ZHONGKAI®
Aluminum Door and Window

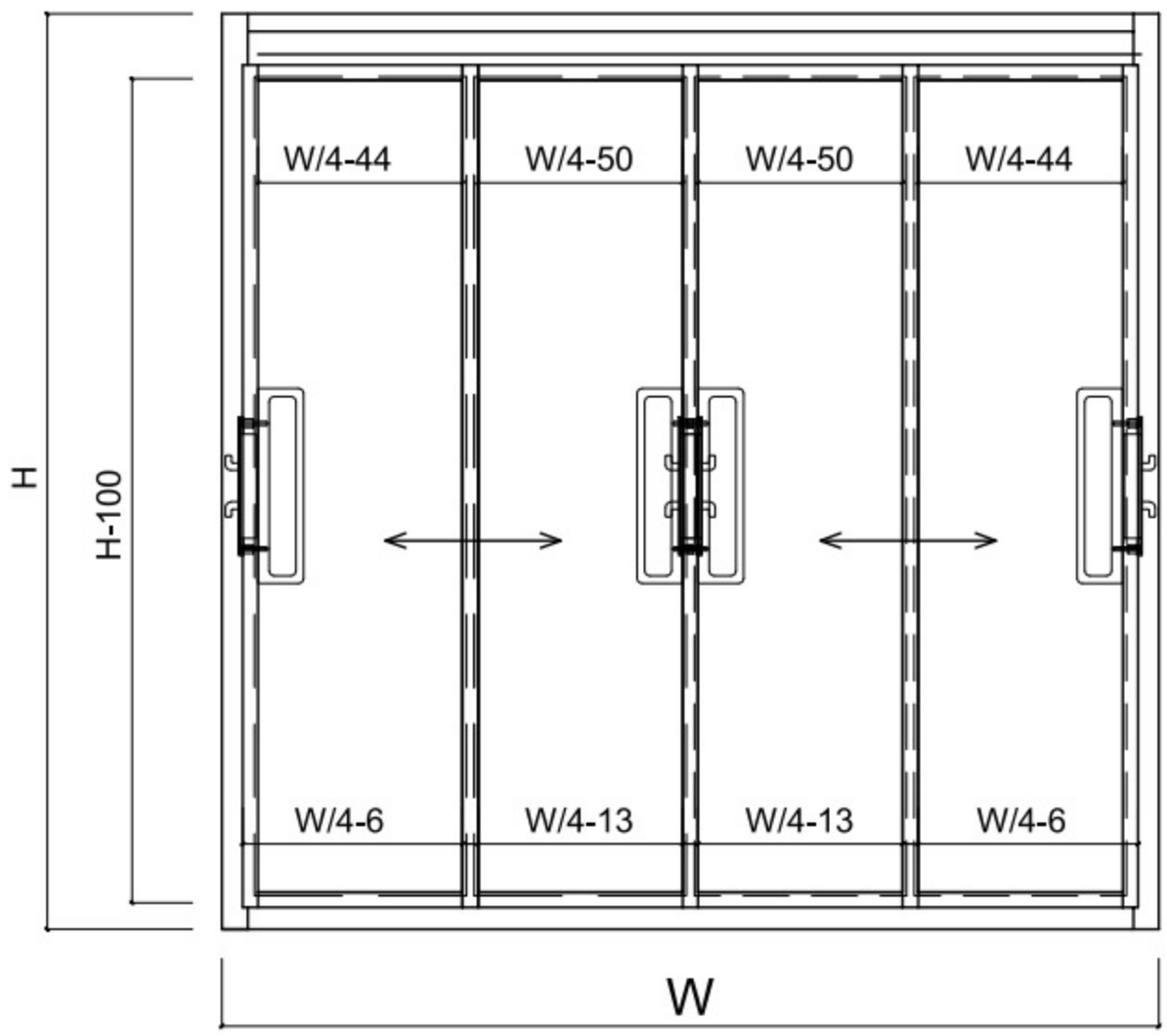

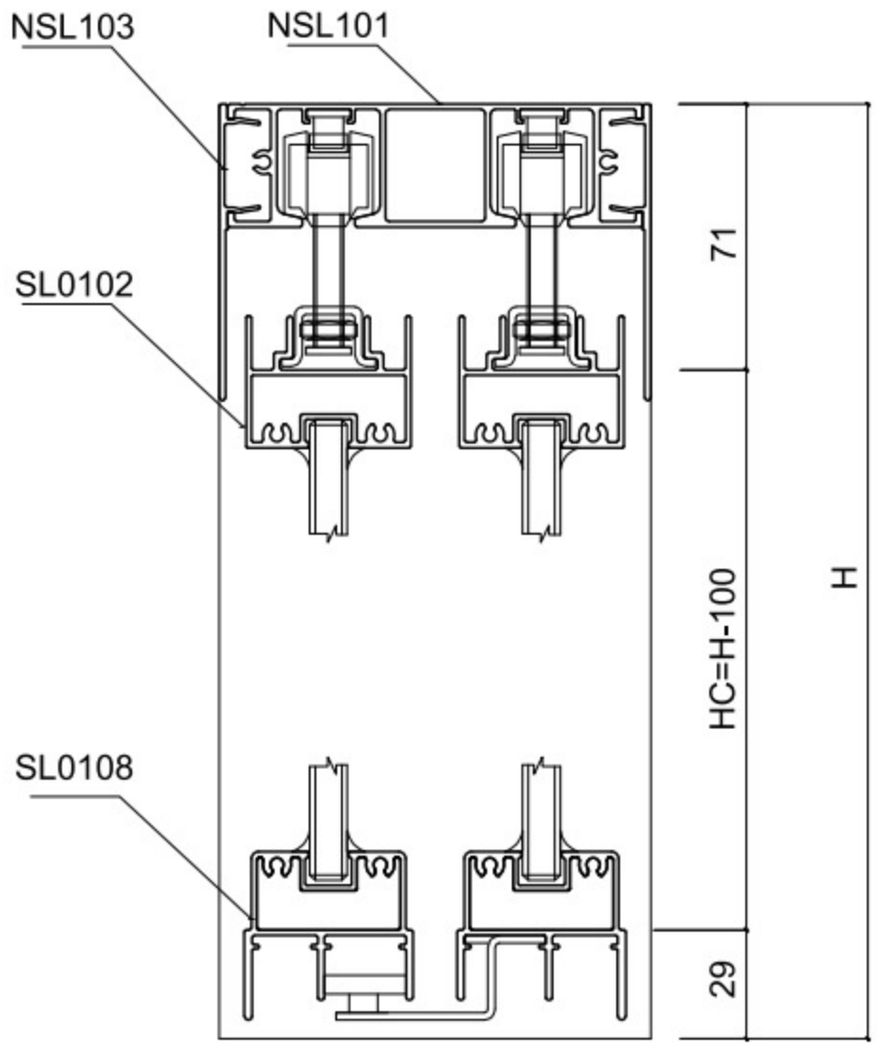

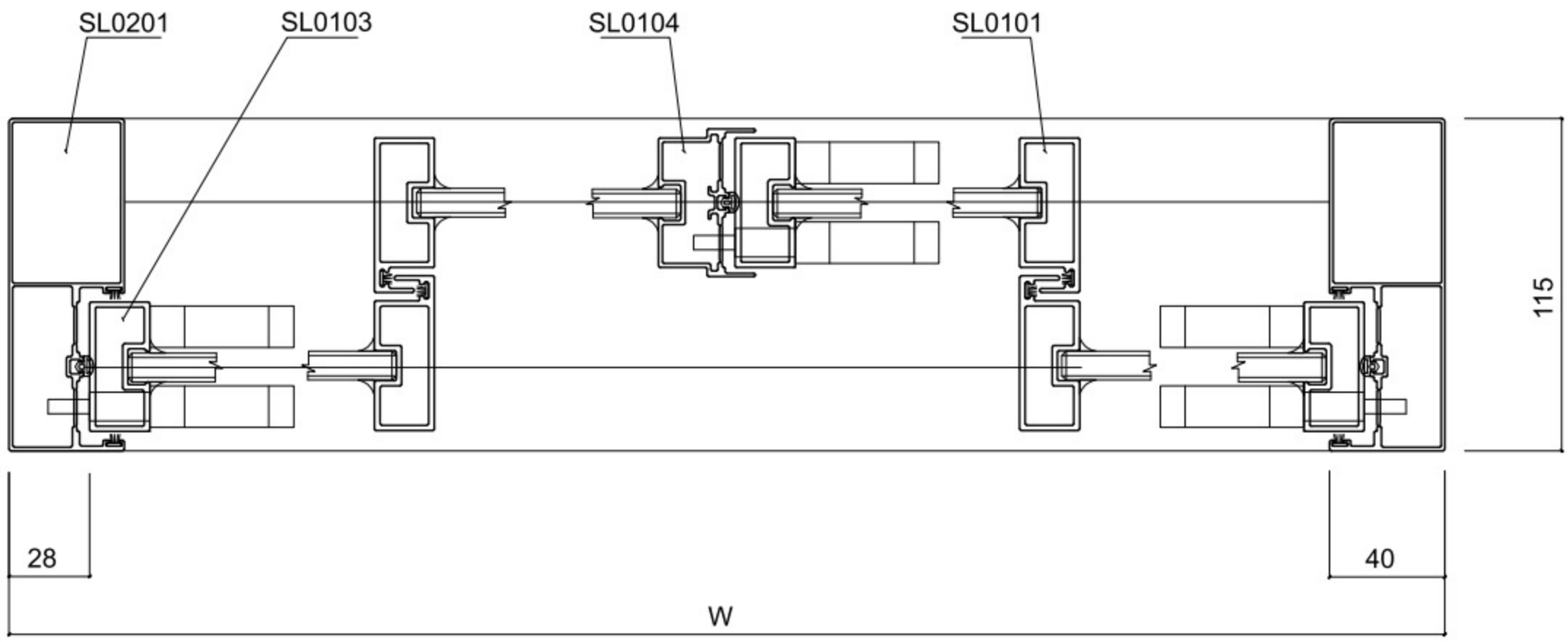

PROFILE	MÃ	CHIỀU DÀI CẮT	SỐ LƯỢNG	GÓC CẮT		
KHUNG ĐỨNG SLIM 2 RAY	SL0201	H	2	90° 90°	KÍNH CÁNH	WK = CT + 10
KHUNG TRÊN SLIM 2 RAY TREO	SL0204	W - 80	1	90° 90°		HK = HC - 30
CÁNH ĐỨNG TRƠN	SL0103	HC=H-100	3	90° 90°	KÍNH VÁCH	
CÁNH ĐỨNG CÓ HÈM	SL0104	HC=H-76	1	90° 90°		
CÁNH ĐỨNG MÓC	SL0101	HC=H-100	4	90° 90°		
CÁNH NGANG TRÊN	SL0102	CT	4	90° 90°		
CÁNH NGANG DƯỚI	SL0108	CD	4	90° 90°		

CỬA SLIM 3 CÁNH 3 RAY TREO

ZHONGKAI®
Aluminum Door and Window

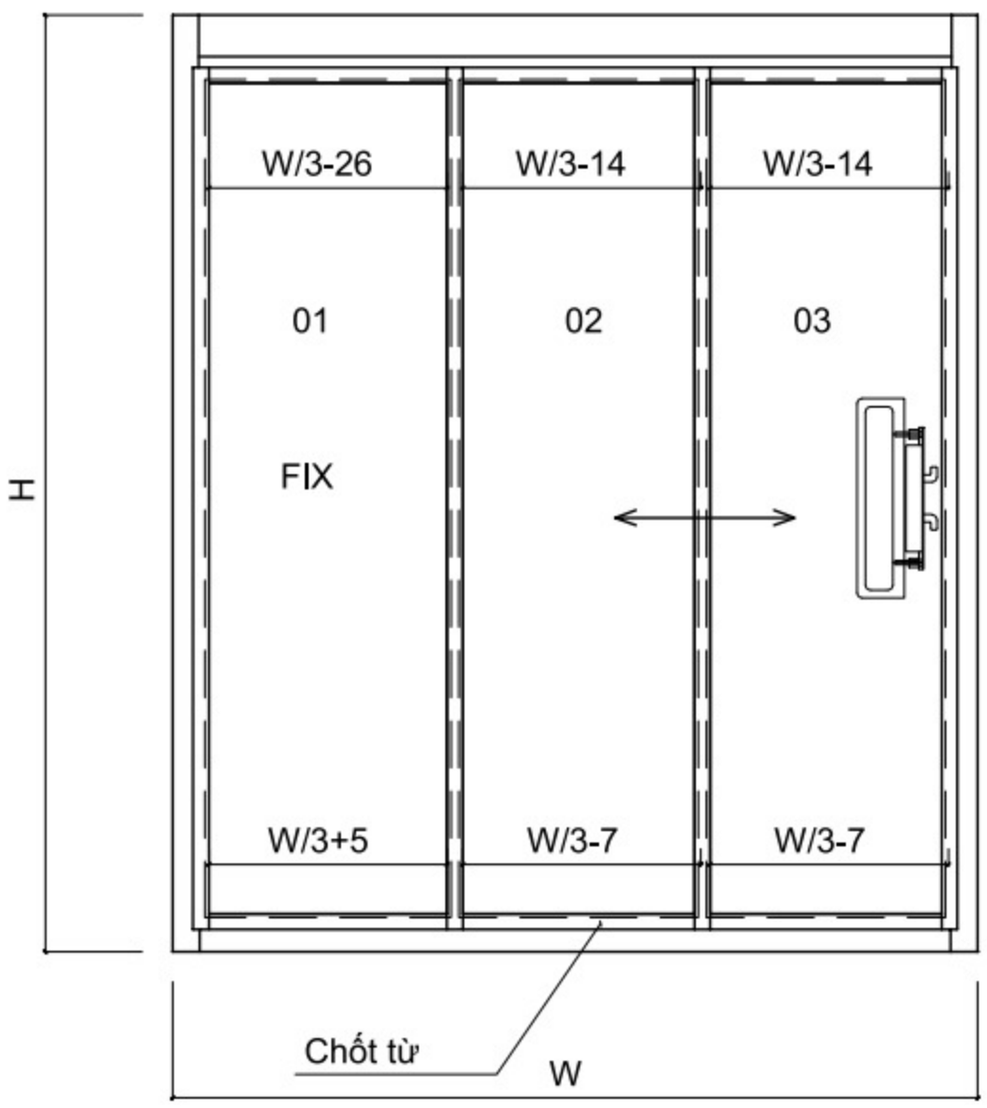

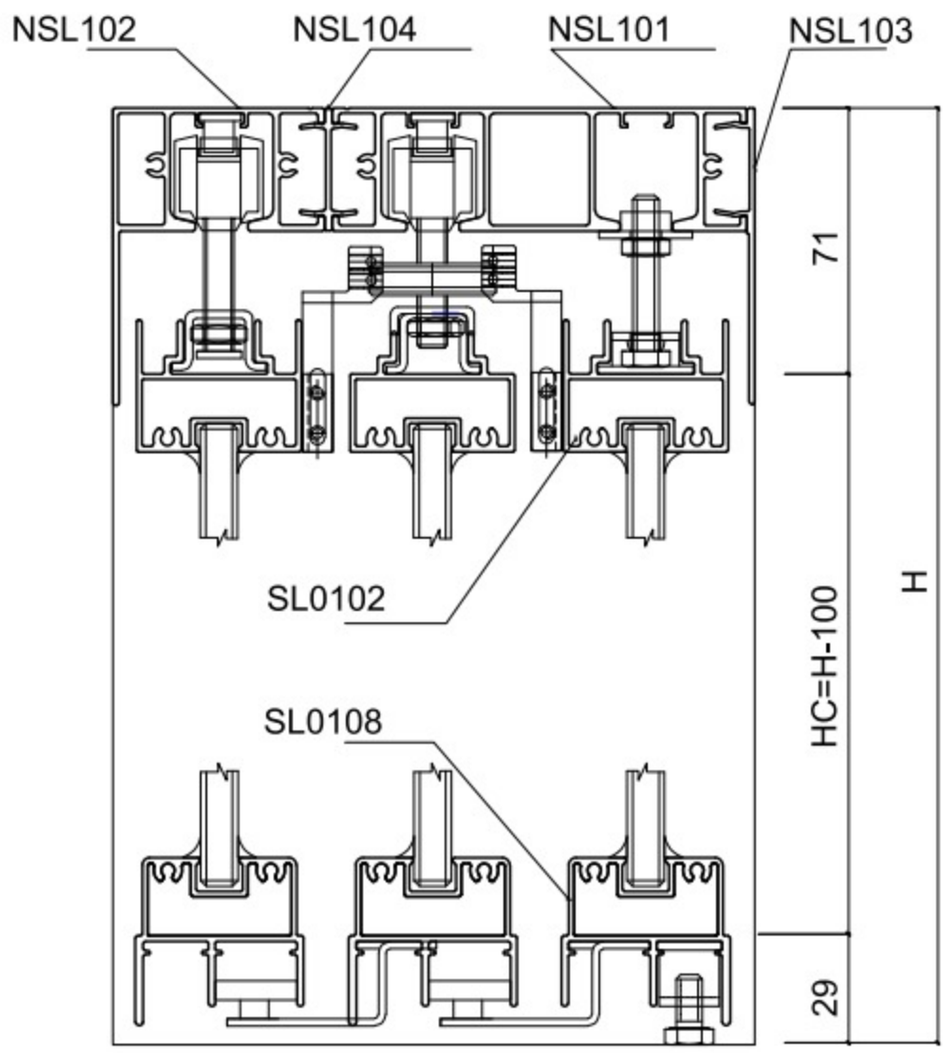

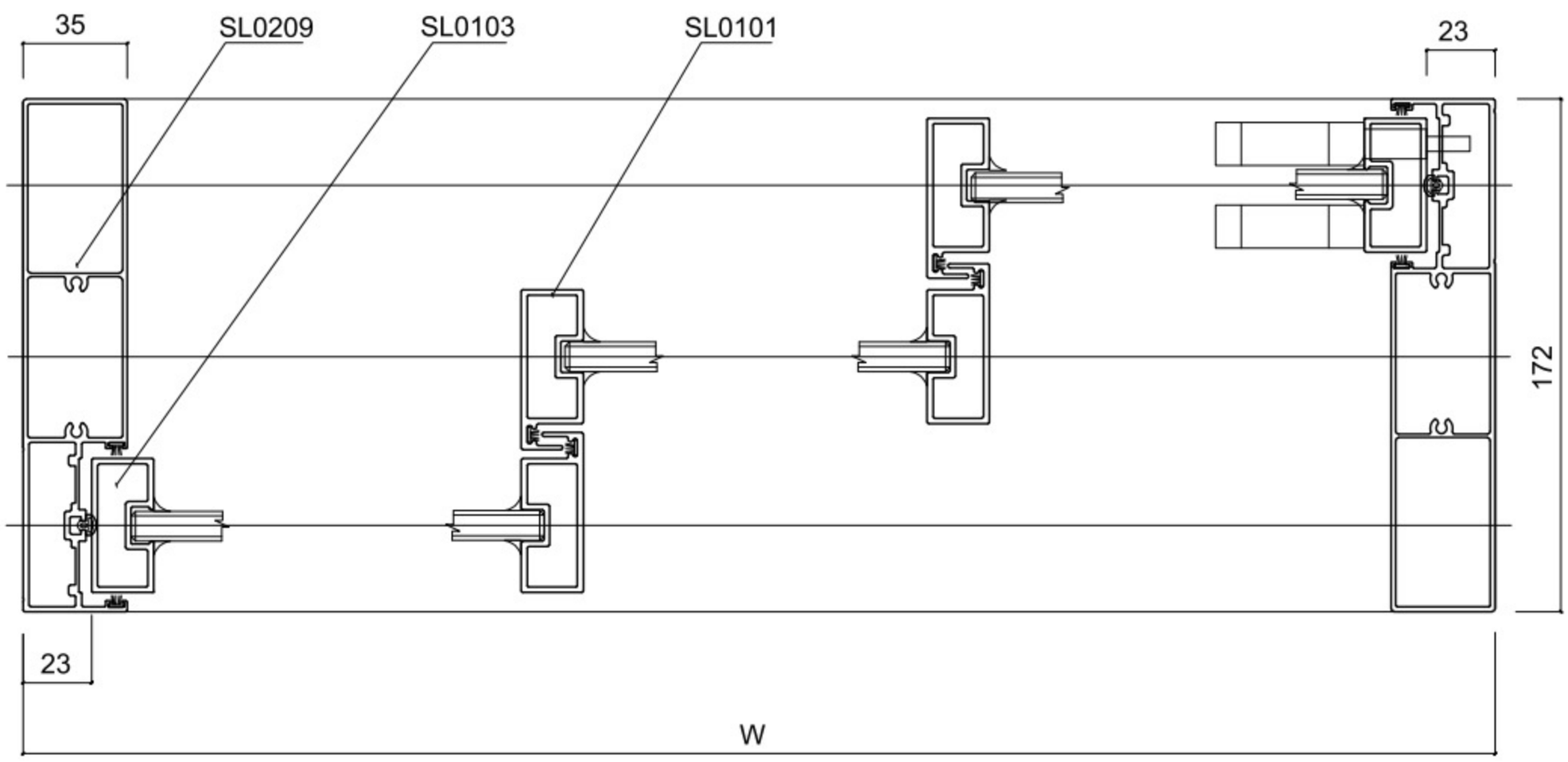

PROFILE	MÃ	CHIỀU DÀI CẮT	SỐ LƯỢNG	GÓC CẮT		
KHUNG ĐỨNG SLIM 3 RAY	SL0209	H	2	90° 90°	KÍNH CÁNH	WK = CT + 10
KHUNG TRÊN SLIM 3 RAY TREO	SL208	W - 70	1	90° 90°		HK = HC - 30
CÁNH ĐỨNG TRƠN	SL0103	HC=H-100	2	90° 90°	KÍNH VÁCH	
CÁNH ĐỨNG MÓC	SL0101	HC=H-100	4	90° 90°		
CÁNH NGANG TRÊN	SL0102	CT	3	90° 90°		
CÁNH NGANG DƯỚI	SL0108	CD	3	90° 90°		

CỬA SLIM 4 CÁNH 4 RAY TREO

ZHONGKAI®
Aluminum Door and Window

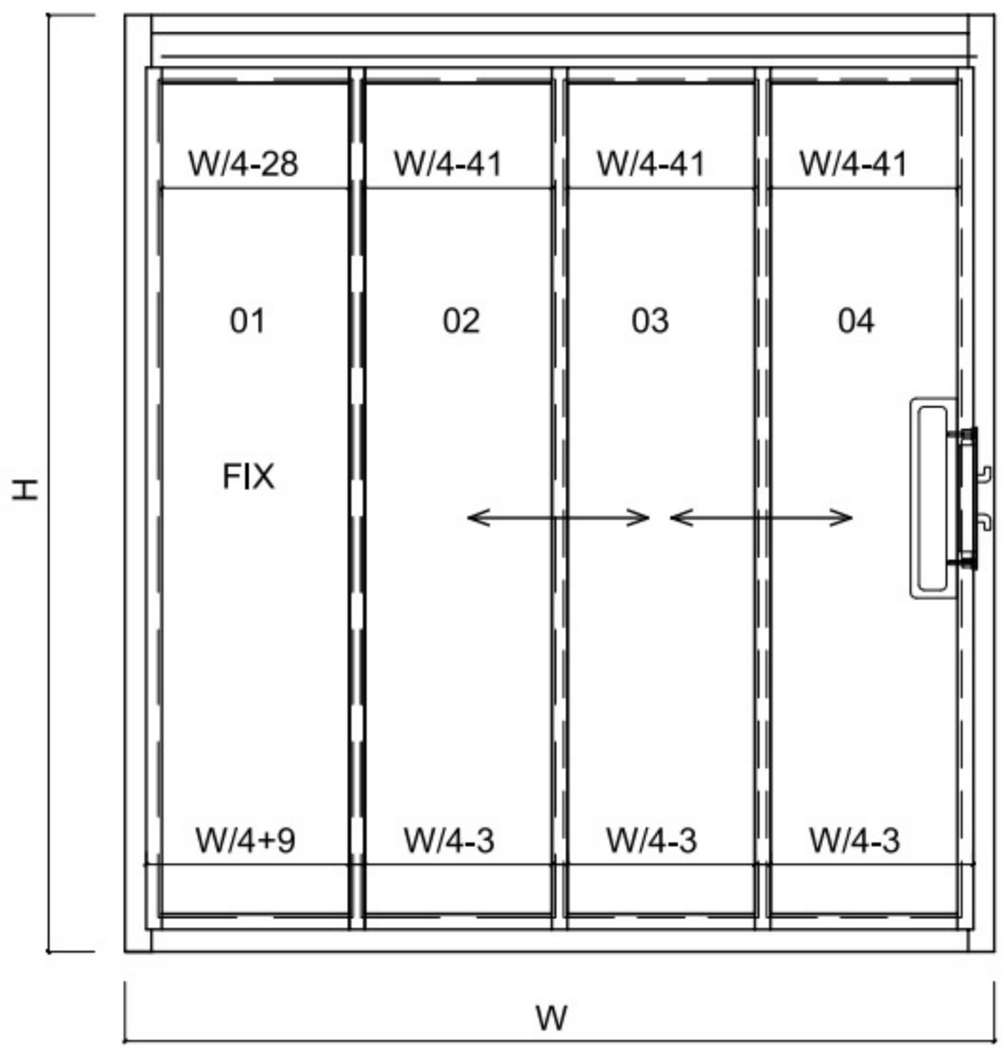

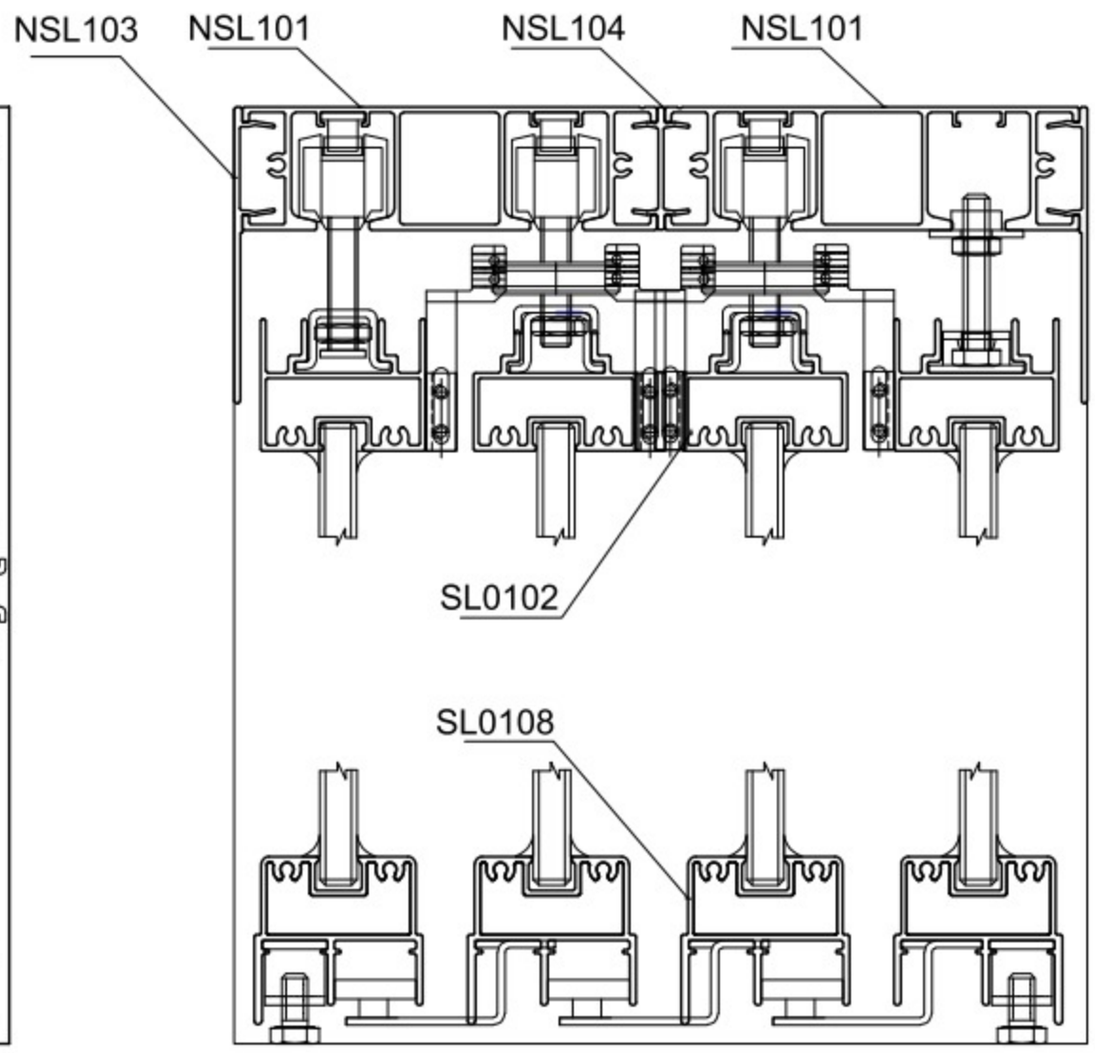

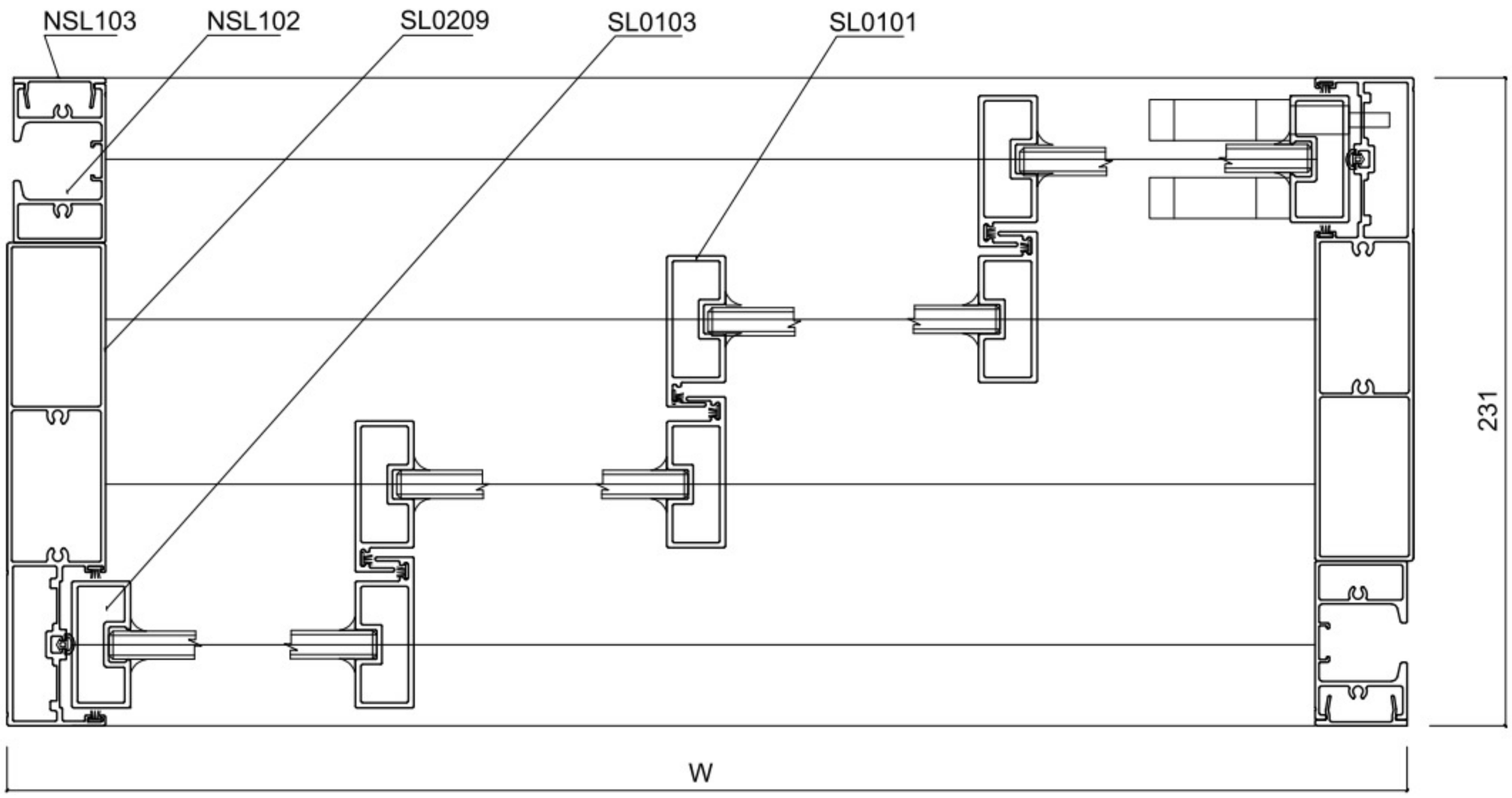

PROFILE	MÃ	CHIỀU DÀI CẮT	SỐ LƯỢNG	GÓC CẮT		
KHUNG ĐỨNG SLIM 4 RAY		H	2	90° 90°	KÍNH CÁNH	WK = CT + 10
KHUNG TRÊN SLIM 4 RAY TREO		W - 70	1	90° 90°		HK = HC - 30
CÁNH ĐỨNG TRƠN	SL0103	HC=H-100	2	90° 90°	KÍNH VÁCH	
CÁNH ĐỨNG MÓC	SL0101	HC=H-100	6	90° 90°		
CÁNH NGANG TRÊN	SL0102	CT	4	90° 90°		
CÁNH NGANG DƯỚI	SL0108	CD	4	90° 90°		

CỬA SLIM 2 CÁNH 2 RAY DƯỚI

ZHONGKAI®
Aluminum Door and Window

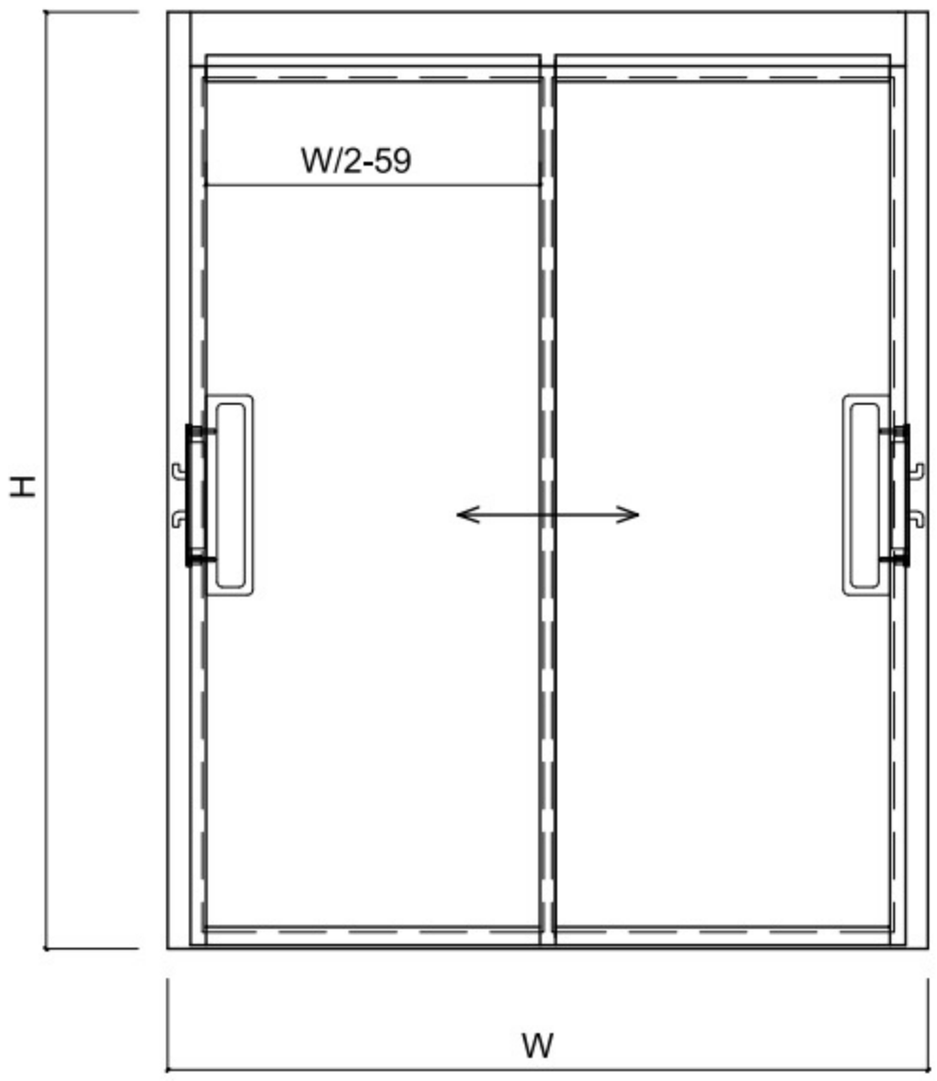

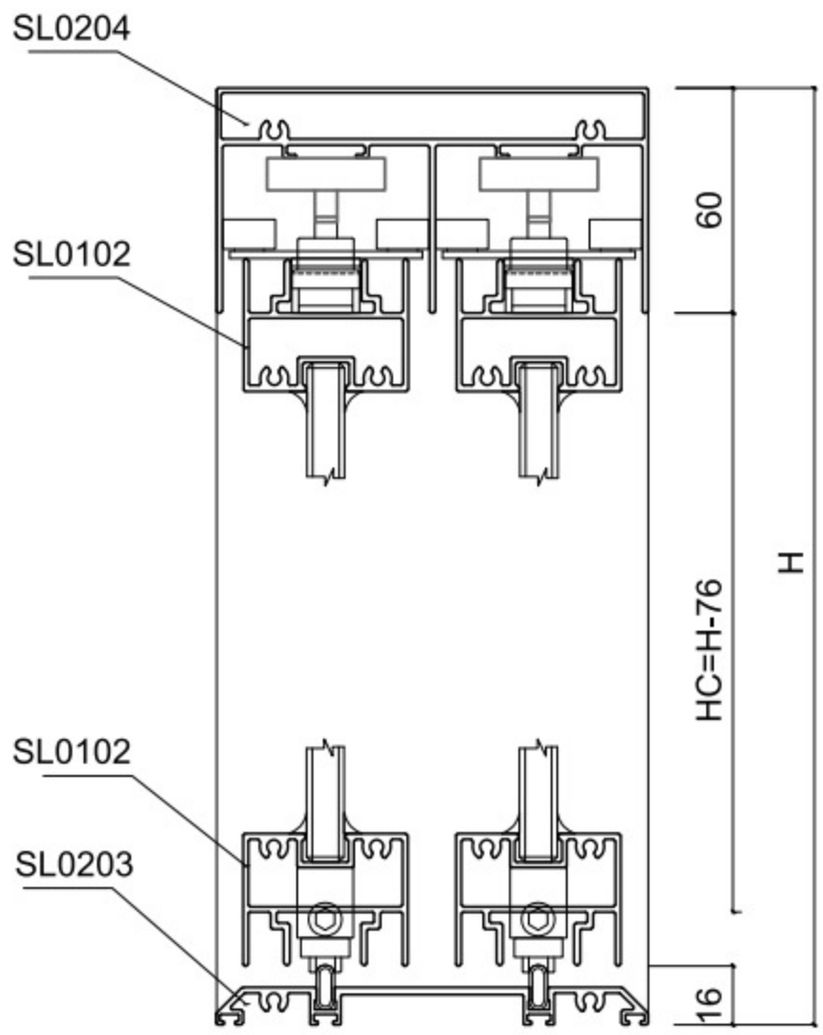

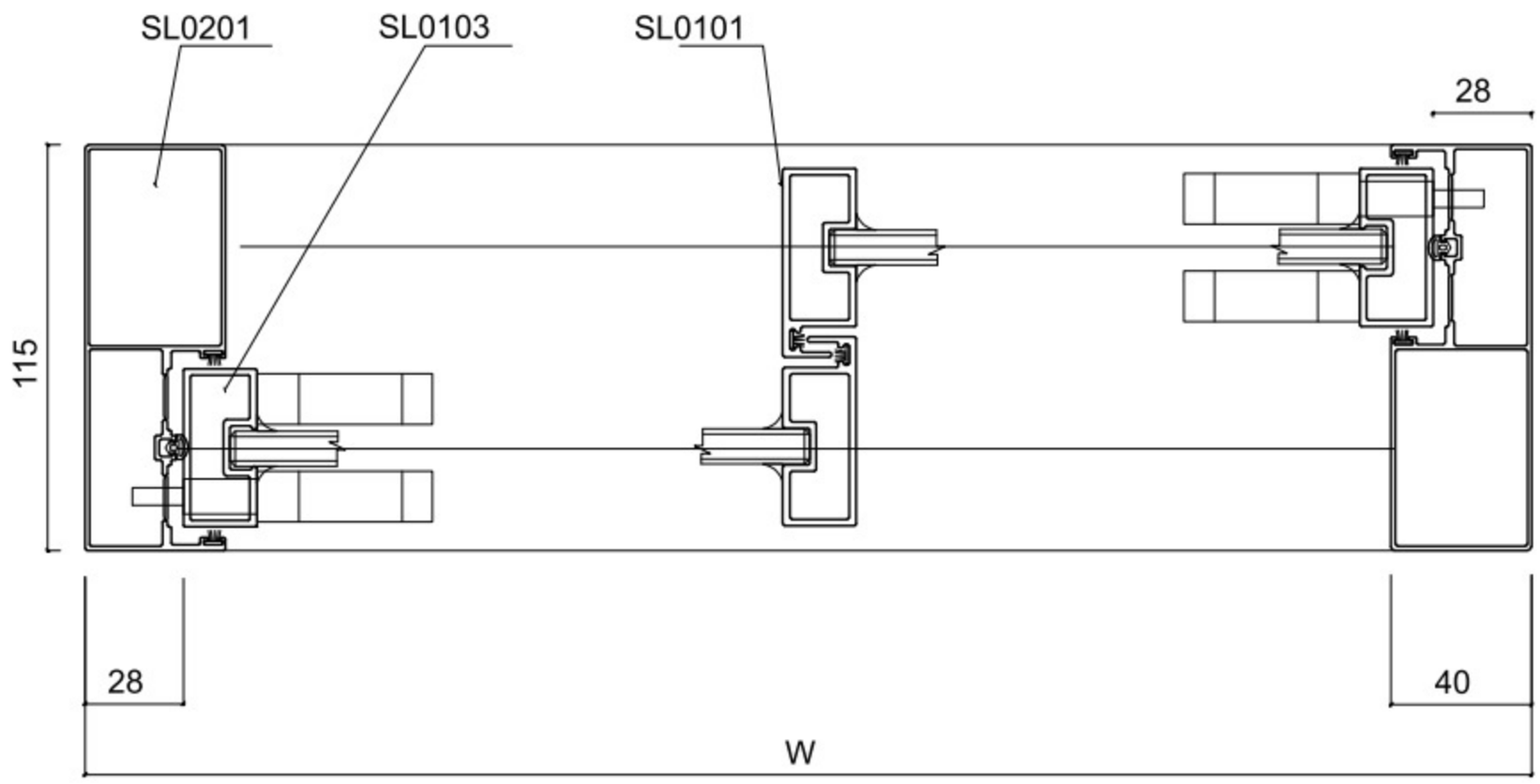

PROFILE	MÃ	CHIỀU DÀI CẮT	SỐ LƯỢNG	GÓC CẮT		
KHUNG ĐỨNG SLIM 2 RAY	SL0201	H	2	90° 90°	KÍNH CÁNH	WK = CT + 10
KHUNG TRÊN SLIM 2 RAY	SL0204	W-80	1	90° 90°		HK = HC - 46
KHUNG DƯỚI CỬA ĐI 2 RAY	SL0203	W-80	1	90° 90°	KÍNH VÁCH	
CÁNH ĐỨNG TRƠN	SL0103	HC=H-76	2	90° 90°		
CÁNH ĐỨNG MÓC	SL0101	HC=H-76	2	90° 90°		
CÁNH NGANG TRÊN	SL0102	CT=W/2-59	2	90° 90°		
CÁNH NGANG DƯỚI	SL0102	CD=W/2-59	2	90° 90°		

CỬA SLIM 4 CÁNH 2 RAY DƯỚI

ZHONGKAI®
Aluminum Door and Window

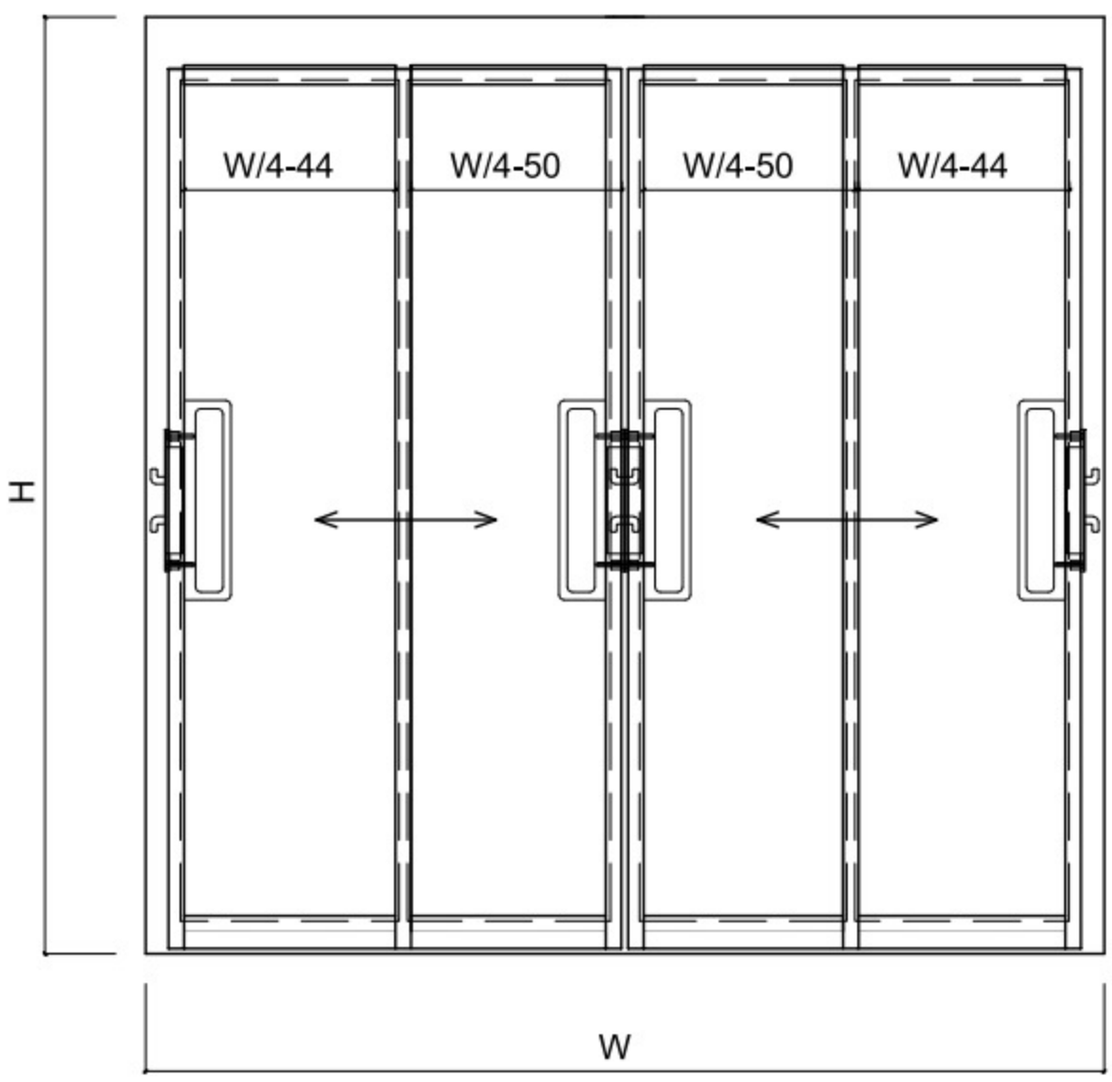

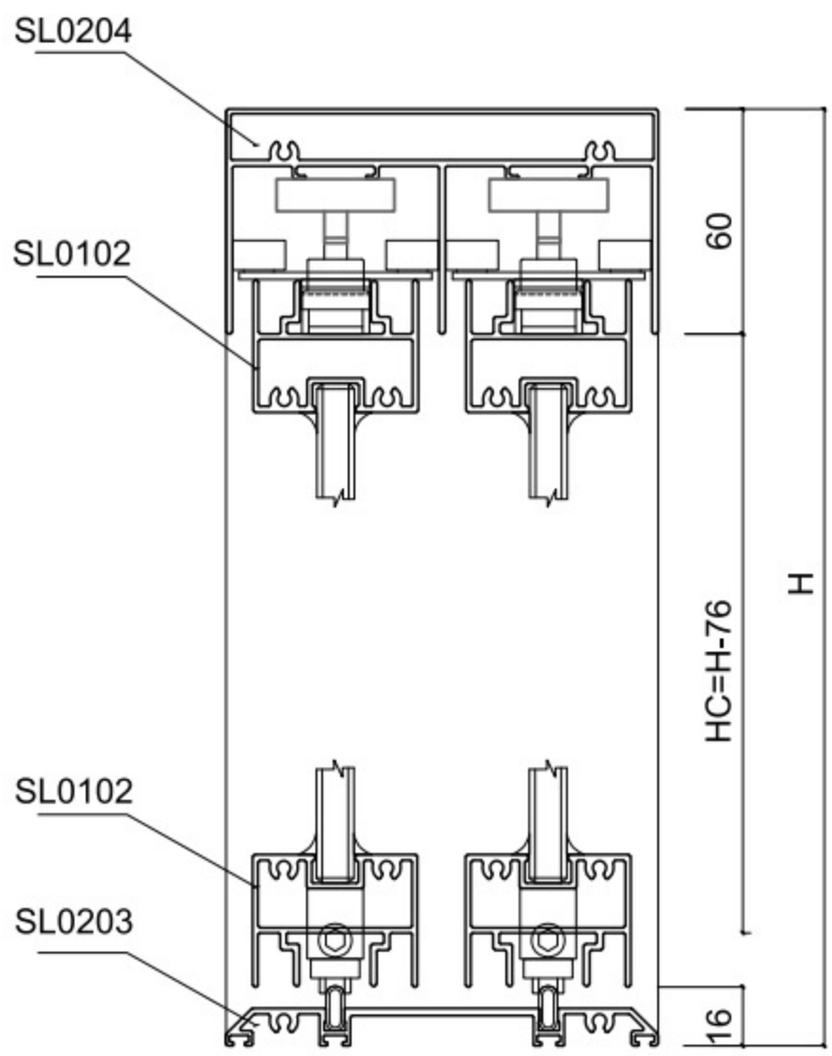

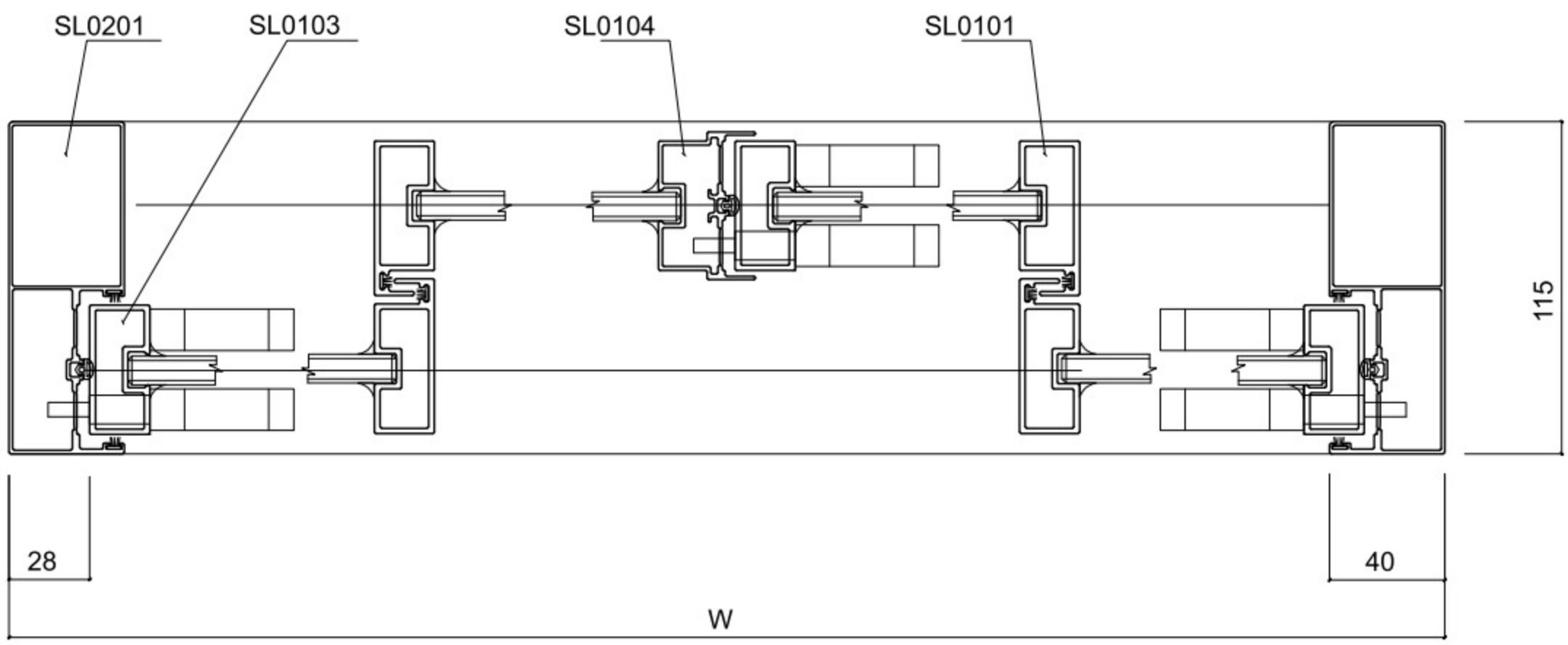

PROFILE	MÃ	CHIỀU DÀI CẮT	SỐ LƯỢNG	GÓC CẮT		
KHUNG ĐỨNG SLIM 2 RAY	SL0201	H	2	90° 90°	KÍNH CÁNH	WK = CT + 10
KHUNG TRÊN SLIM 2 RAY	SL0204	W-80	1	90° 90°		HK = HC - 46
KHUNG DƯỚI CỬA ĐI 2 RAY	SL0203	W-80	1	90° 90°	KÍNH VÁCH	
CÁNH ĐỨNG TRƠN	SL0103	HC=H-76	3	90° 90°		
CÁNH ĐỨNG MÓC	SL0101	HC=H-76	4	90° 90°		
CÁNH ĐỨNG CÓ HÈM	SL0104	HC=H-76	1	90° 90°		
CÁNH NGANG TRÊN - DƯỚI	SL0102	CT=W/2-59	8	90° 90°		

CỬA SLIM 3 CÁNH 3 RAY DƯỚI

ZHONGKAI®
Aluminum Door and Window

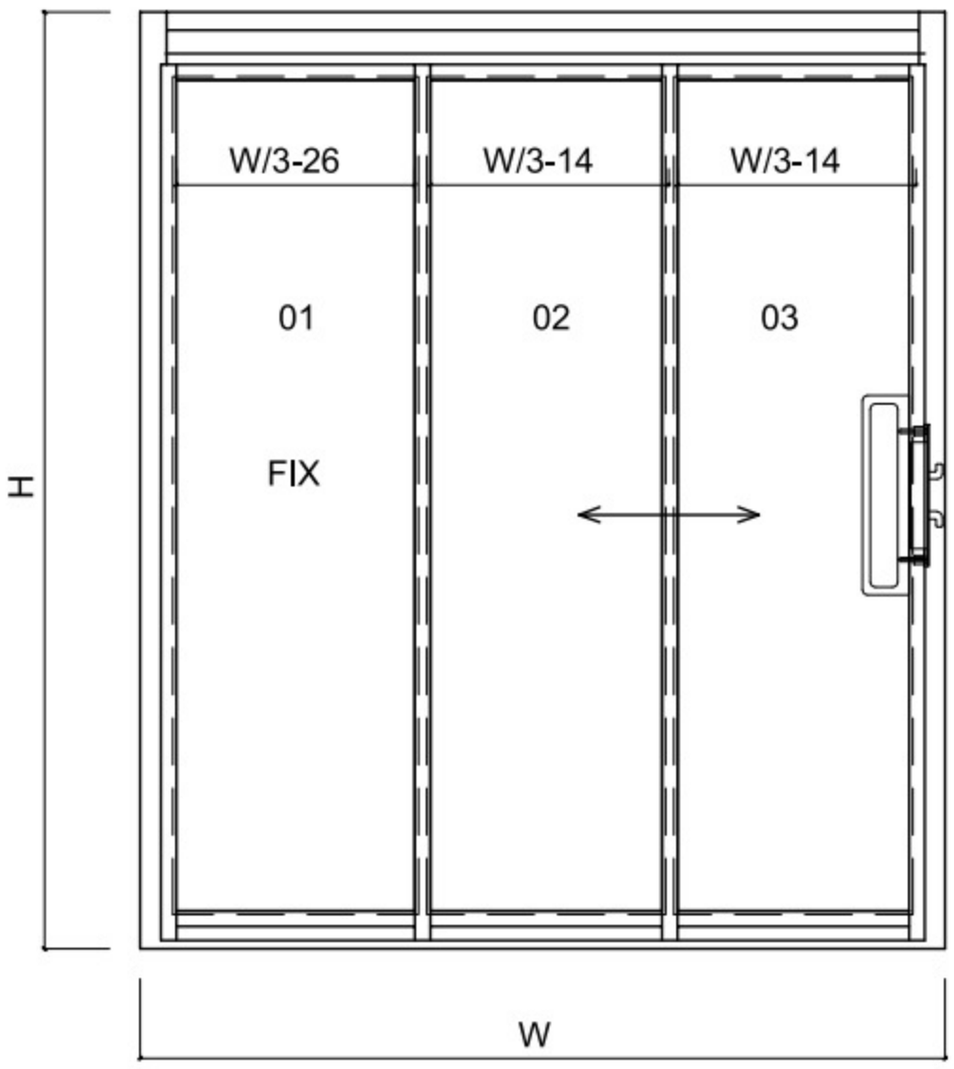

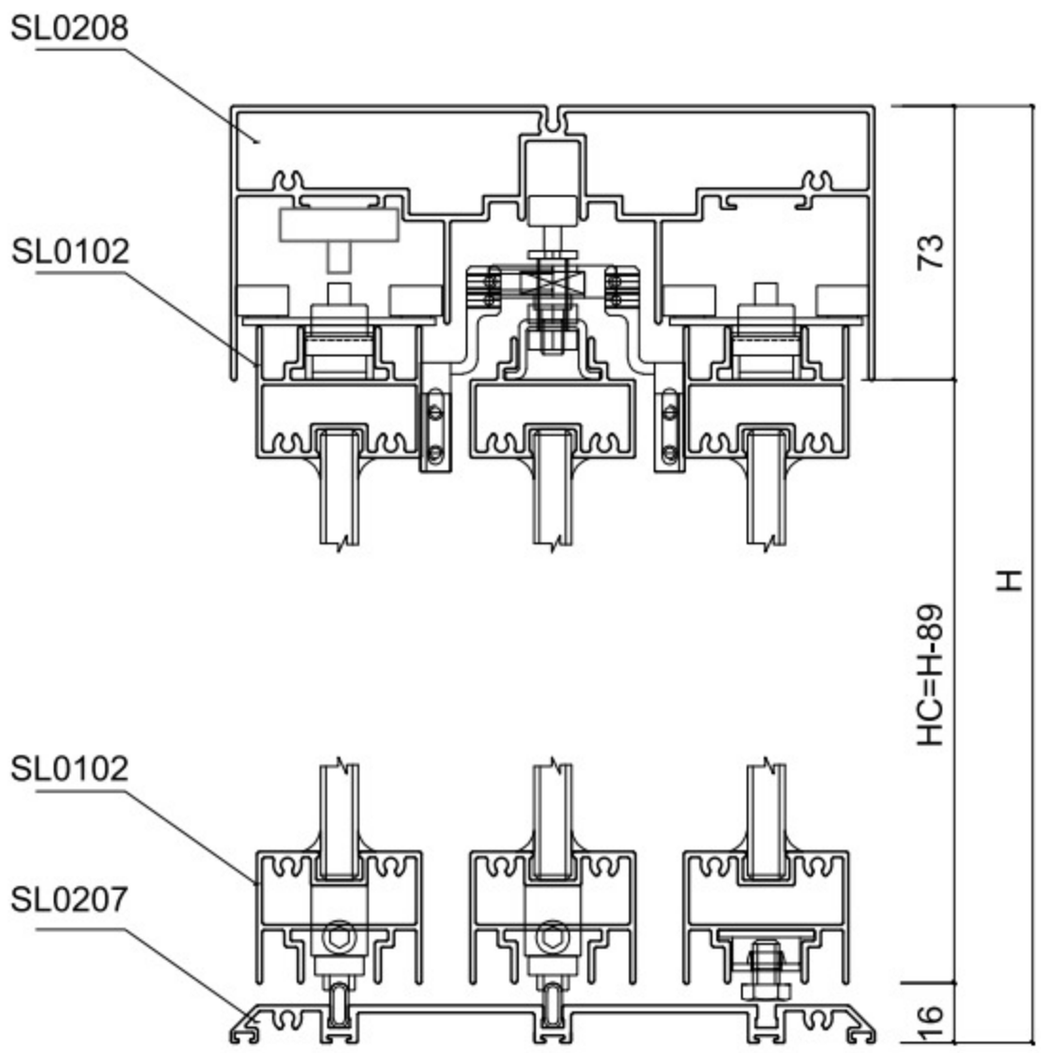

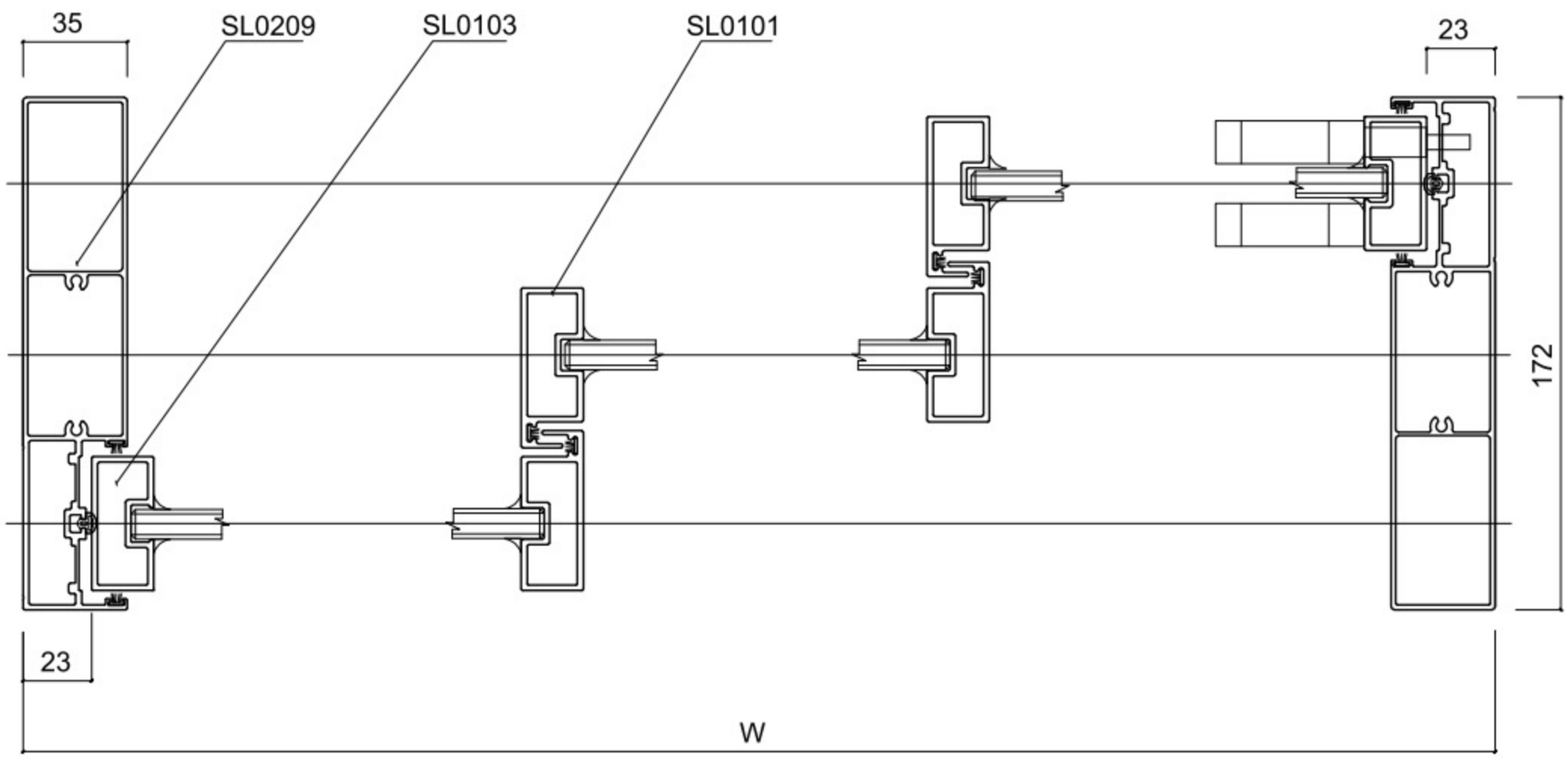

PROFILE	MÃ	CHIỀU DÀI CẮT	SỐ LƯỢNG	GÓC CẮT		
KHUNG ĐỨNG SLIM 3 RAY	SL0209	H	2	90° 90°	KÍNH CÁNH	WK = CT + 10
KHUNG TRÊN SLIM 3 RAY	SL0208	W-70	1	90° 90°		HK = HC - 46
KHUNG DƯỚI CỬA ĐI 3 RAY	SL0207	W-70	1	90° 90°	KÍNH VÁCH	
CÁNH ĐỨNG TRƠN	SL0103	HC=H-89	2	90° 90°		
CÁNH ĐỨNG MÓC	SL0101	HC=H-89	4	90° 90°		
CÁNH NGANG TRÊN	SL0102	CT=W/2-59	3	90° 90°		
CÁNH NGANG DƯỚI	SL0102	CD=W/2-59	3	90° 90°		

CỬA SLIM 4 CÁNH 3 RAY TREO 1 FIX

ZHONGKAI®
Aluminum Door and Window

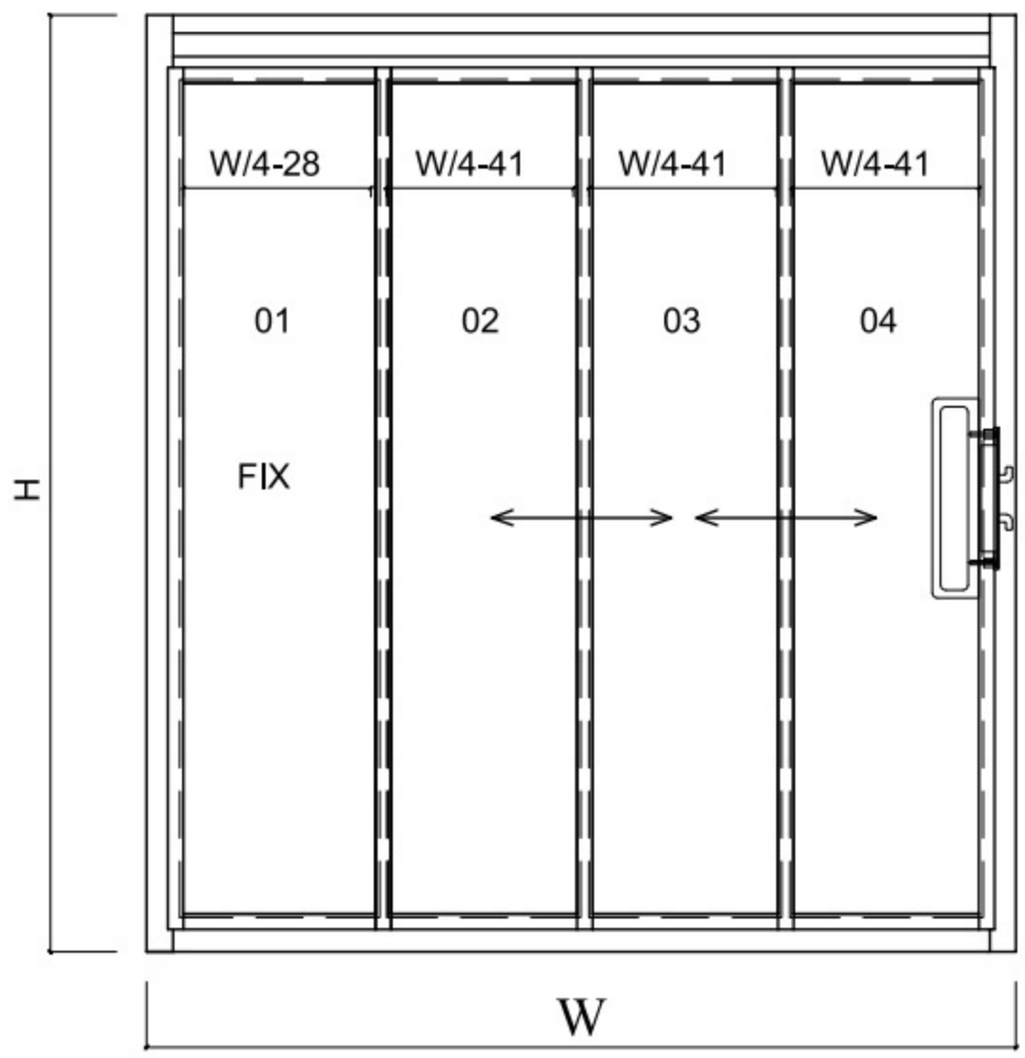

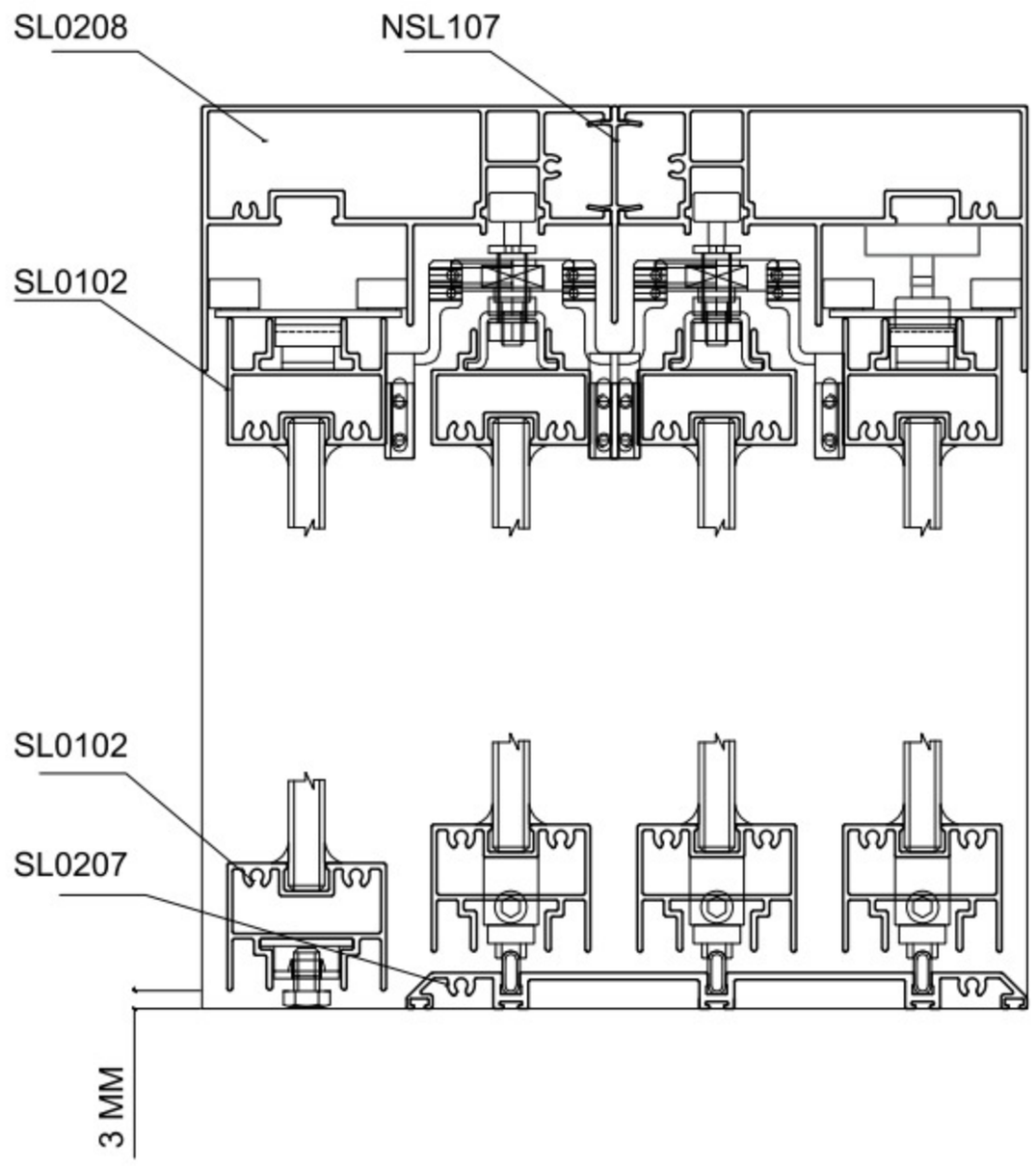

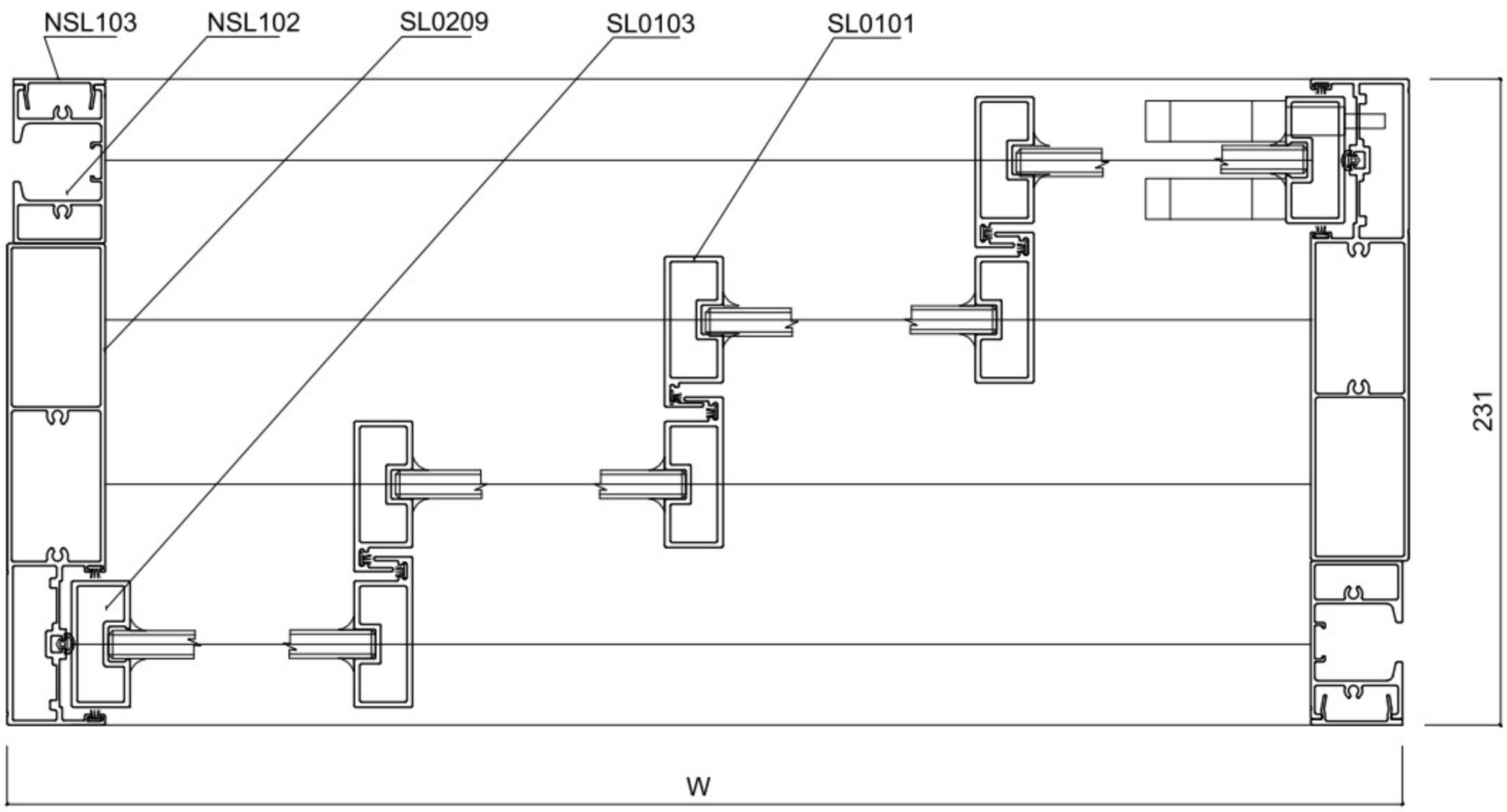

PROFILE	MÃ	CHIỀU DÀI CẮT	SỐ LƯỢNG	GÓC CẮT		
KHUNG ĐỨNG SLIM 3 RAY		H	2	90° 90°	KÍNH CÁNH	WK = CT + 10
KHUNG TRÊN SLIM 3 RAY		W-70	1	90° 90°		HK = HC - 46
KHUNG DƯỚI CỬA ĐI 3 RAY	SL0207	W-70	1	90° 90°	KÍNH VÁCH	
CÁNH ĐỨNG TRƠN	SL0103	HC=H-89	1	90° 90°		
CÁNH ĐỨNG MÓC	SL0101	HC=H-89	5	90° 90°	HC CÁNH SỐ 1 DÀI HƠN CÁNH (2-3-4) LÀ 12 MM	
CÁNH NGANG TRÊN	SL0102	CT	4	90° 90°		
CÁNH NGANG DƯỚI	SL0102	CD	4	90° 90°		

PROFILE NHÔM HỆ AG5100

MẶT CẮT HỆ QUAY TRƯỢT

ZHONGKAI®
Aluminum Door and Window

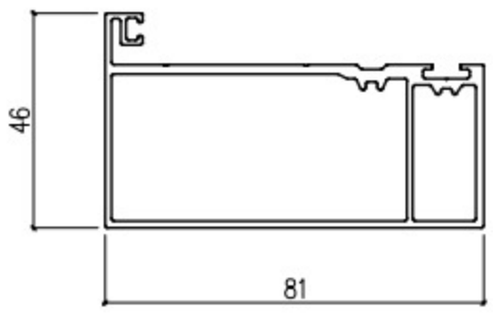

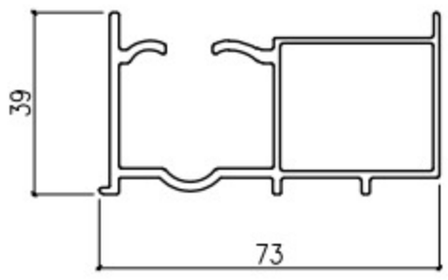

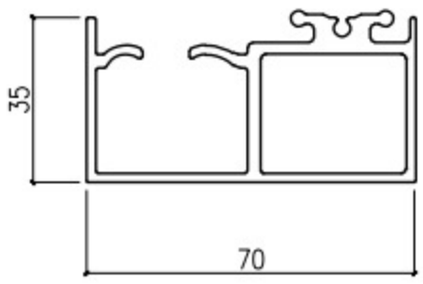

KHUNG ĐỨNG		RAY TĨNH		RAY ĐỘNG	
ZK-AGS100101	7.68 Kg/thanh 5.5 m	ZK-AGS100103	6.67 Kg/thanh 6 m	ZK-AGS100201	9.54 Kg/thanh 6 m
1.6 mm	4 thanh/ bó	1.3 mm	4 thanh/ bó	1.6 mm	4 thanh/ bó

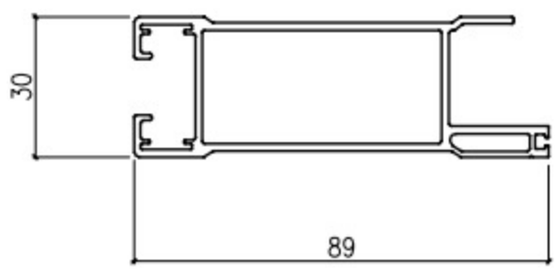

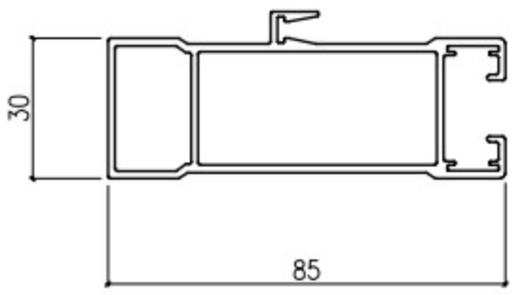

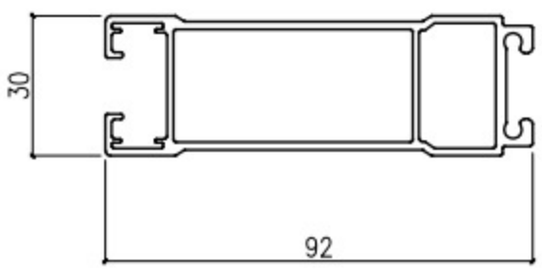

THANH CÁNH DƯỚI		THANH CÁNH MÓC		THANH CÁNH TRÊN	
ZK-AGS100206	7.21 Kg/thanh 6 m	ZK-AGS100203	7.06 Kg/thanh 5.5 m	ZK-AGS100205	8.26 Kg/thanh 6 m
1.6 mm	4 thanh/ bó	1.6 mm	4 thanh/ bó	1.6 mm	4 thanh/ bó

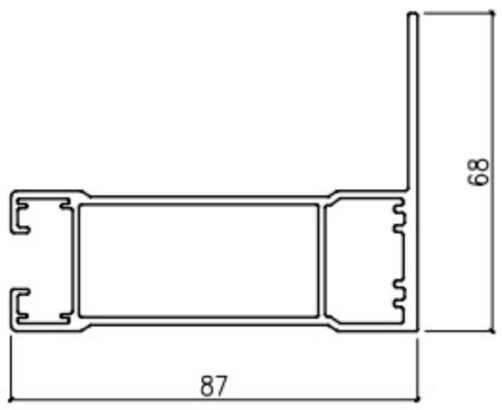

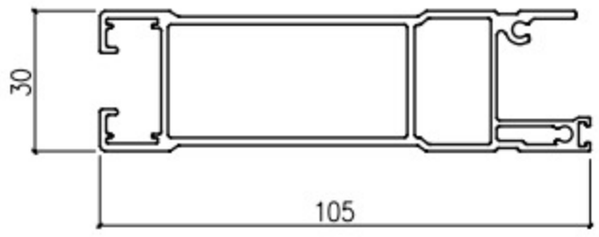

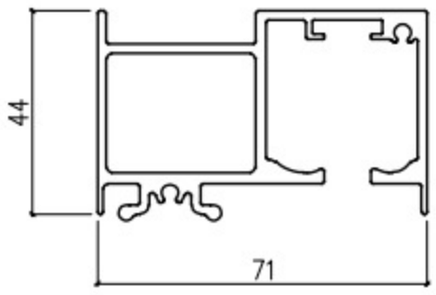

THANH CÁNH BẢN LỀ		ĐÁY CÁNH TRƯỢT QUAY		RAY ĐỘNG MỚI	
ZK-AGS100202	8.74 Kg/thanh 5.5 m	ZK-AGS100209	9.20 Kg/thanh 6 m	ZK-AGS100210	10.58 Kg/thanh 6 m
1.6 mm	4 thanh/ bó	1.6 mm	4 thanh/ bó	1.8 mm	4 thanh/ bó

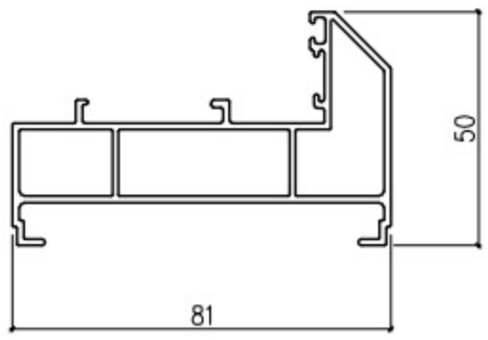

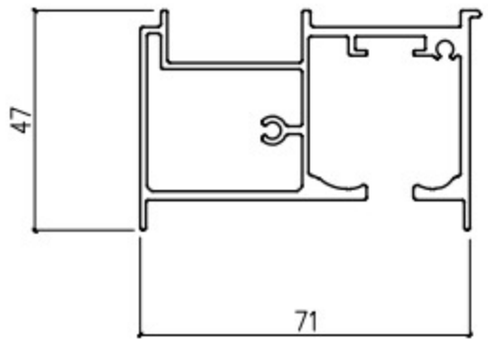

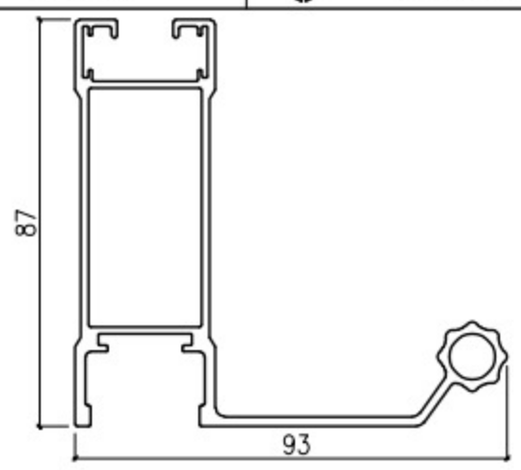

KHUNG VÁCH KÍNH		RAY TĨNH MỚI		TAY KÉO LIỀN	
ZK-AGS100104	4.93 Kg/thanh 4 m 7.40 Kg/thanh 6 m	ZK-AGS100211	9.01 Kg/thanh 6 m	ZK-AGS100208	9.94 Kg/thanh 5.5 m
1.4 mm	4 thanh/ bó	1.4 mm	4 thanh/ bó	1.6 mm	2 thanh/ bó

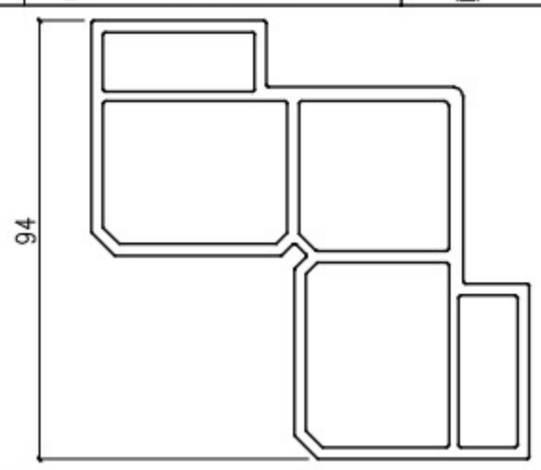

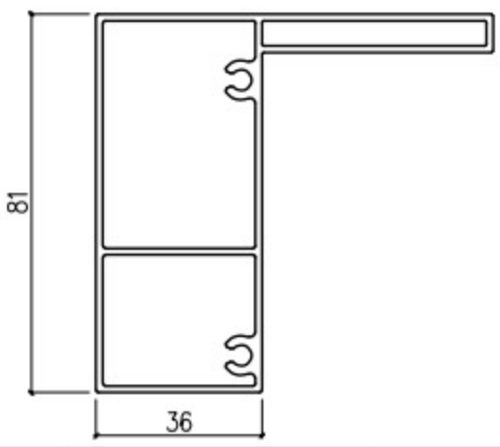

ĐỆM KE		KHUNG NGANG LIỀN		
ZK-AGS100301-01	20.98 Kg/thanh 6 m	ZK-AGS100106	9.77 Kg/thanh 6 m	6.51 Kg/thanh 4 m
2.5 mm	1 thanh/ bó	1.6 mm	2 thanh/ bó	4 thanh/ bó

MẶT CẮT HỆ QUAY TRƯỢT

ZHONGKAI®
Aluminum Door and Window

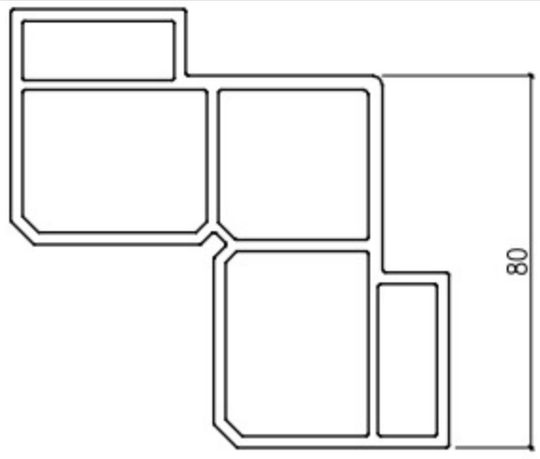

ĐỆM KE

ZK-AGS100301	24.73 Kg/thanh 6 m
2.5 mm	1 thanh/ bó

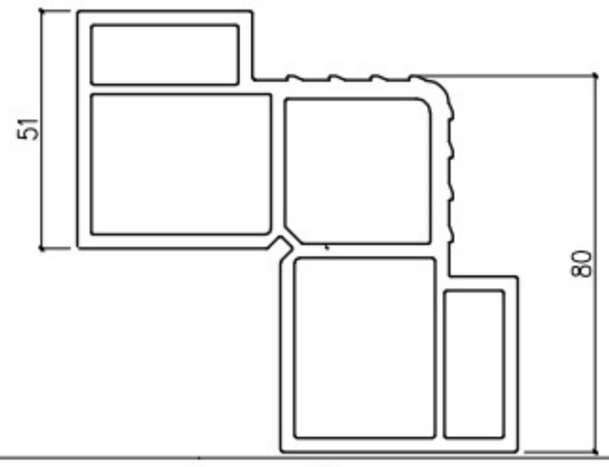

ĐỆM KE

ZK-AGS100301.1	25.20 Kg/thanh 6 m
3.0 mm	1 thanh/ bó

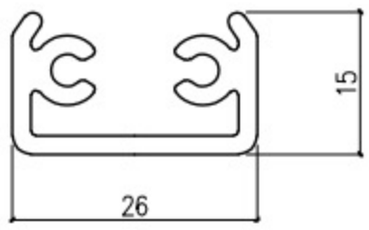

KE RÚT GÓC

ZK-AGS100302	2.84 Kg/thanh 6 m
1.2 mm	8 thanh/ bó

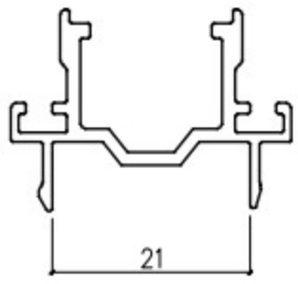

HÈM GIỮA MỚI

ZK-AGS100405	1.73 Kg/thanh 5.5 m
1.4 mm	8 thanh/ bó

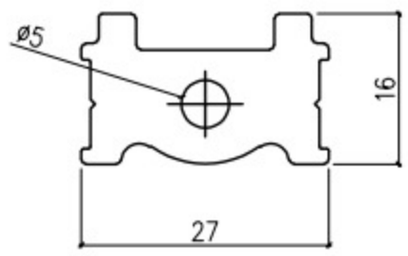

THANH TRƯỢT CHỐT TỰ ĐỘNG

ZK-AGS100406	4.79 Kg/thanh 6 m
4 mm	6 thanh/ bó

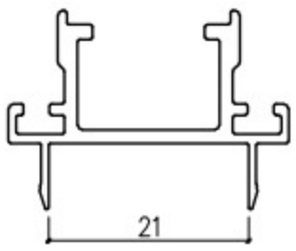

HÈM GIỮA

ZK-AGS100401	1.65 Kg/thanh 5.5 m
1.4 mm	8 thanh/ bó

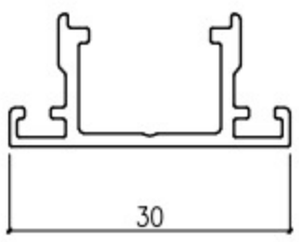

HÈM GIỮA CỬA 2 CÁNH

ZK-AGS100408	1.59 Kg/thanh 5.5 m
1.4 mm	8 thanh/ bó

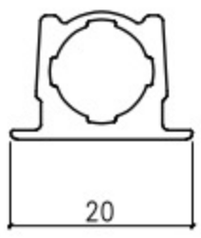

ỐNG DẪN HƯỚNG CHỐT GIỮA

ZK-AGS100404	1.64 Kg/thanh 6 m
1.0 mm	10 thanh/ bó

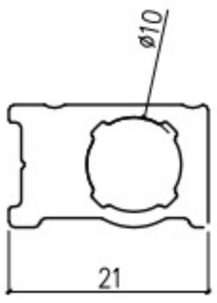

ỐNG DẪN HƯỚNG CHỐT TAY

ZK-AGS100407	2.9 Kg/thanh 6 m
3 mm	8 thanh/ bó

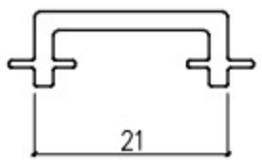

ĐỆM KE KÍNH

ZK-AGS100303	1.26 Kg/thanh 6 m
2 mm	20 thanh/ bó

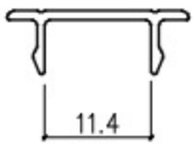

NẮP ĐẬY HÈM GIỮA 13

ZK-AGS100403.1	0.46 Kg/thanh 5.5 m
1.0 mm	30 thanh/ bó

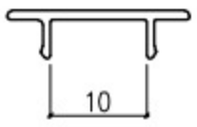

NẮP ĐẬY HÈM GIỮA

ZK-AGS100402	0.41 Kg/thanh 5.5 m
1.0 mm	30 thanh/ bó

CỬA TRƯỢT QUAY 4 CÁNH - AGS100

ZHONGKAI®
Aluminum Door and Window

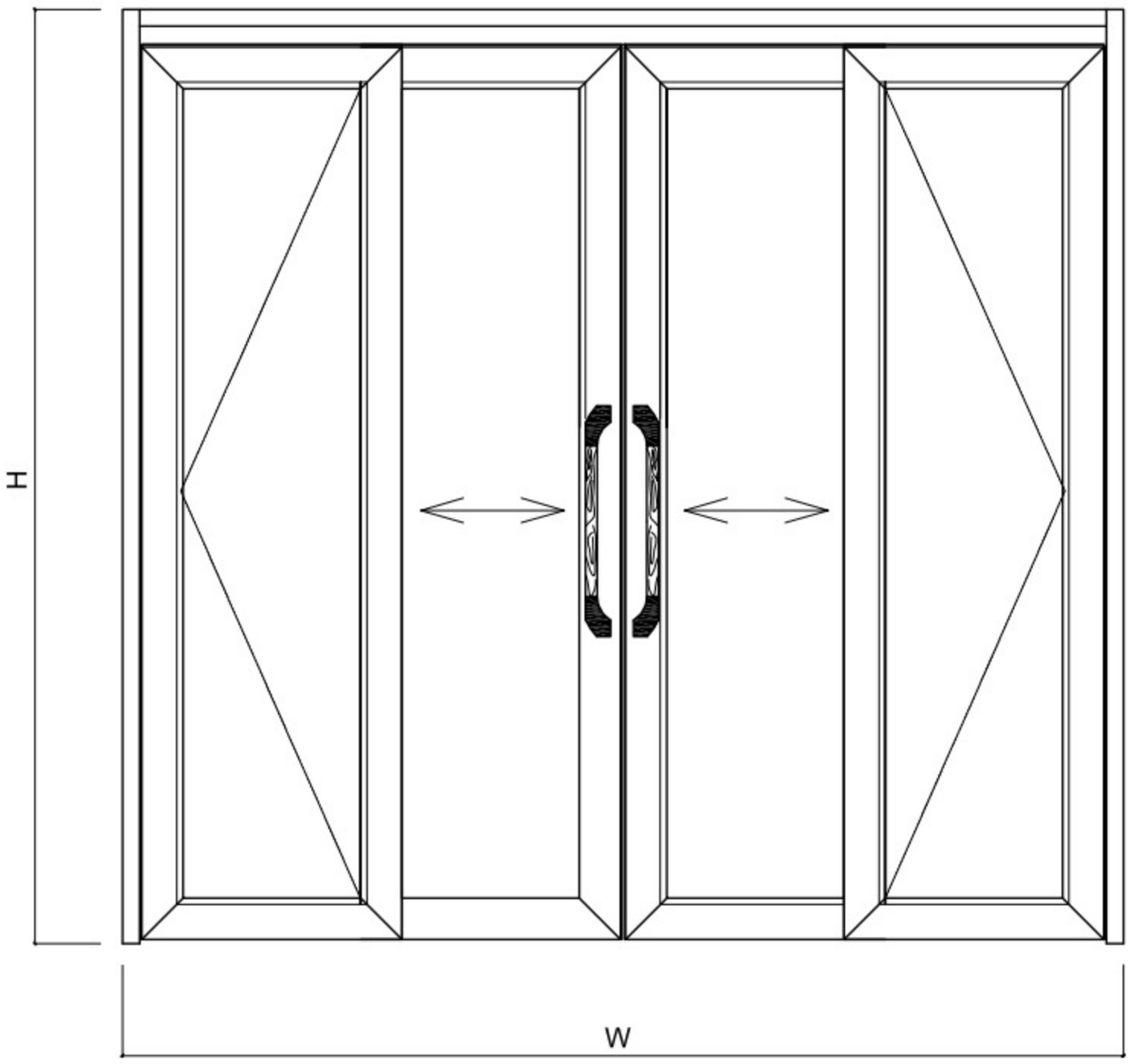

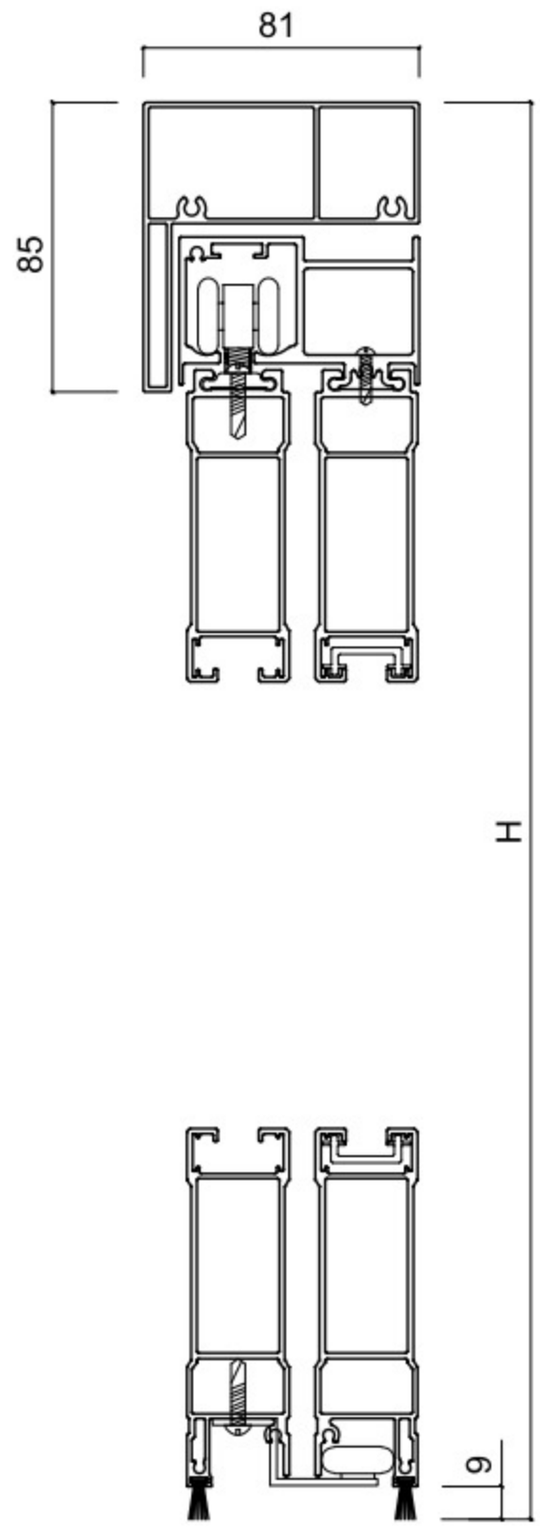

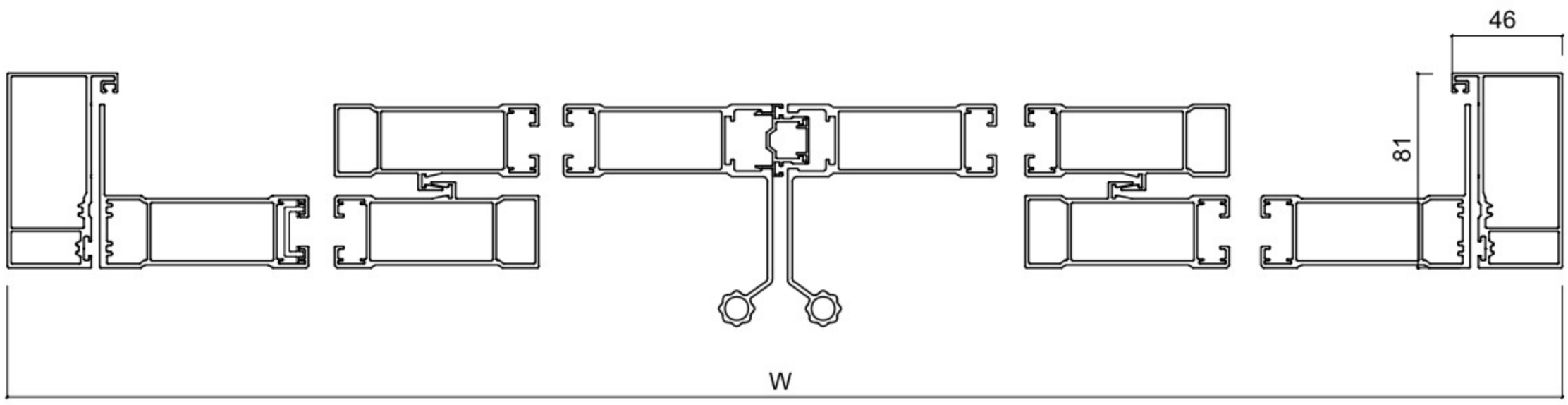

BÊN TRONG

PROFILE	MÃ	CHIỀU DÀI CẮT	SỐ LƯỢNG	GÓC CẮT		
KHUNG ĐỨNG CỬA TRƯỢT QUAY	AGS100101	H	2	90° 90°	KÍNH CÁNH	WK = WCD - 167
KHUNG NGANG CỬA TRƯỢT QUAY	AGS100106	W - 70	1	90° 90°		HK = HBL - 158
THANH CÁNH BẢN LỀ	AGS100202	HBL = H - 85	2	45° 45°	KÍNH VÁCH	
THANH CÁNH MÓC	AGS100203	HCM = W - 89	4	45° 45°		
THANH CÁNH TAY KÉO	AGS100208	HTB = H - 85	2	45° 45°		
CÁNH NGANG TRÊN	AGS100205	WCT = W/4 + 32	4	45° 45°		
CÁNH NGANG DƯỚI	AGS100206	WCD = W/4 + 27	4	45° 45°		

PROFILE NHÔM HỆ XF1.2

Màu café

Màu ghi xanh

Màu vân gỗ

MẶT CẮT HỆ XF 1.2

ZHONGKAI®
Aluminum Door and Window

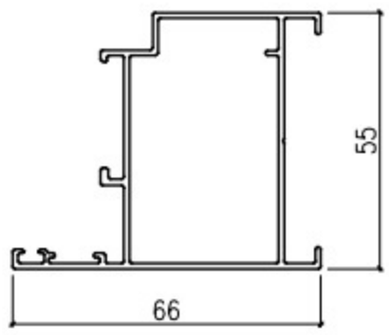

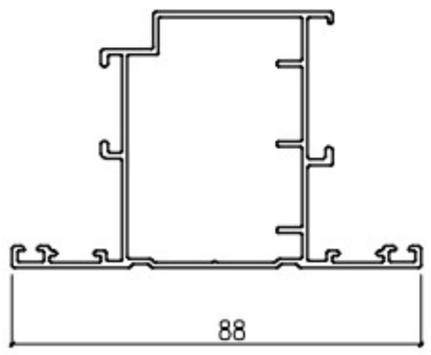

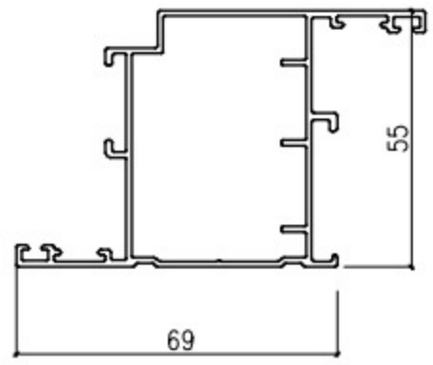

KHUNG BAO CỬA ĐI		CÁNH CỬA ĐI MỞ QUAY NGOÀI		CÁNH CỬA ĐI MỞ QUAY TRONG	
CE 3328	4.96 Kg/thanh 6 m	CE 3303	6.25 Kg/thanh 6 m	CE 3332	6.25 Kg/thanh 6 m
1.2 mm	4 thanh/ bó	1.2 mm	4 thanh/ bó	1.2 mm	4 thanh/ bó

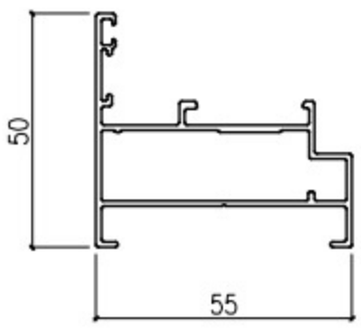

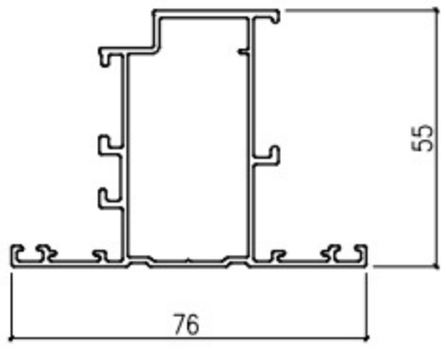

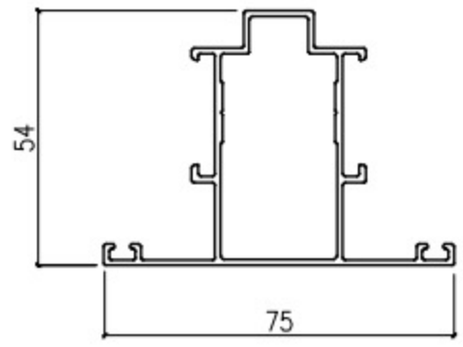

KHUNG BAO CỬA SỔ		CÁNH CỬA SỔ MỞ NGOÀI KHÔNG MÓC		ĐỐ CỐ ĐỊNH CHIA KHUNG	
CE 3318	4.45 Kg/thanh 6 m	CE 3202	5.89 Kg/thanh 6 m	CE 3313	5.19 Kg/thanh 6 m
1.2 mm	6 thanh/ bó	1.2 mm	4 thanh/ bó	1.2 mm	4 thanh/ bó

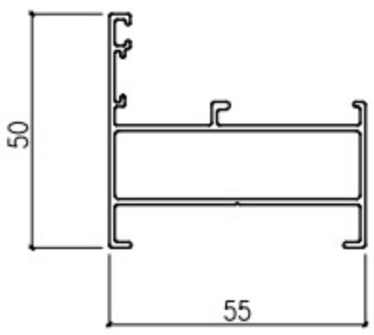

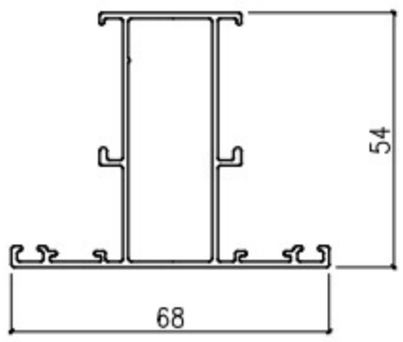

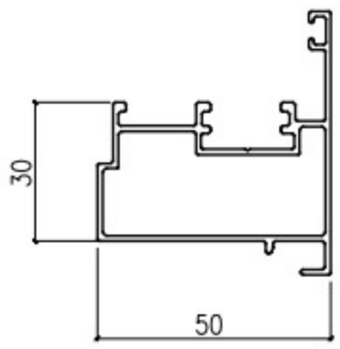

KHUNG BAO VÁCH CỐ ĐỊNH TRƠN		ĐỐ TĨNH CHIA VÁCH KÍNH TRƠN		ĐỐ ĐỘNG CỬA ĐI	
CE 3209	4.27 Kg/thanh 6 m	CE 3203	4.93 Kg/thanh 6 m	CE 3323	4.68 Kg/thanh 6 m
1.2 mm	6 thanh/ bó	1.2 mm	4 thanh/ bó	1.2 mm	4 thanh/ bó

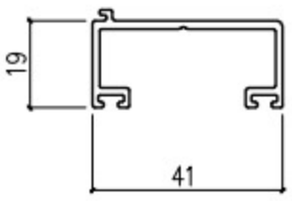

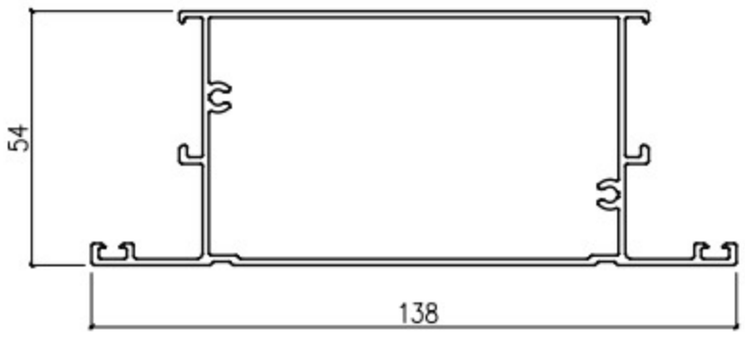

NGƯỠNG NHÔM		ĐỐ NGANG ĐÁY CÁNH CỬA ĐI	
CE 3329	2.70 Kg/thanh 6 m	CE 3304	9.36 Kg/thanh 6 m
1.8 mm	10 thanh/ bó	1.4 mm	2 thanh/ bó

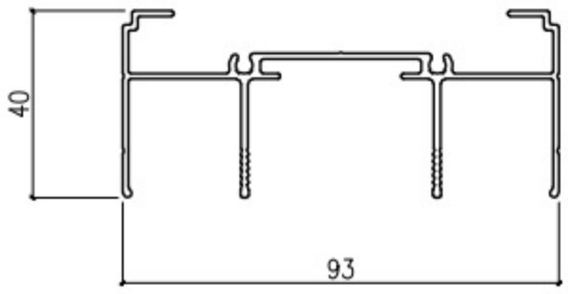

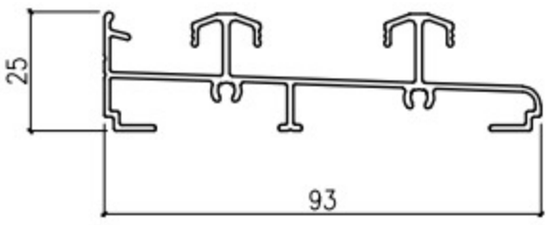

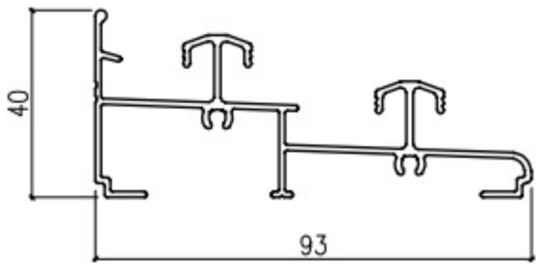

RAY TRÊN KHUNG BAO		RAY DƯỚI CỬA ĐI		RAY DƯỚI CỬA SỔ	
CE 1541	5.81 Kg/thanh 6 m	CE 1942A	5.45 Kg/thanh 6 m	CE 1942B	6.06 Kg/thanh 6 m
1.2 mm	4 thanh/ bó	1.2 mm	4 thanh/ bó	1.2 mm	4 thanh/ bó

MẶT CẮT HỆ XF 1.2

ZHONGKAI®
Aluminum Door and Window

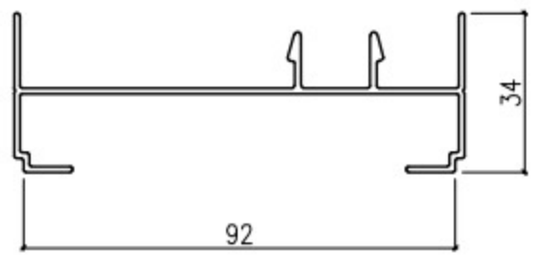

THANH ĐỨNG KHUNG BAO	
CE 1543	4.78 Kg/thanh 6 m
1.2 mm	6 thanh/ bó

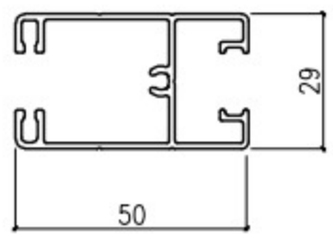

THANH NGANG TRÊN CÁNH	
CE 1544	4.11 Kg/thanh 6 m
1.2 mm	6 thanh/ bó

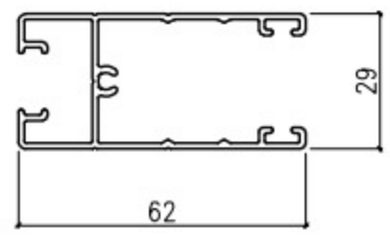

THANH NGANG DƯỚI CÁNH BẢN	
CE 1545	4.28 Kg/thanh 6 m
1.2 mm	6 thanh/ bó

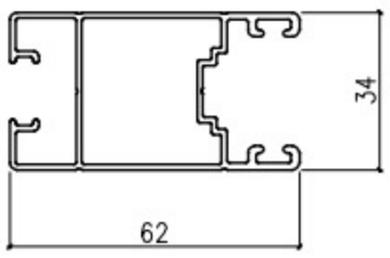

THANH ĐỨNG TRƠN BẢN 62mm	
CE 1546	5.36 Kg/thanh 6 m
1.2 mm	6 thanh/ bó

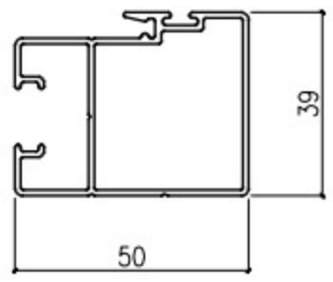

THANH ĐỨNG MÓC BẢN 50 mm	
CE 1547	4.50 Kg/thanh 6 m
1.2 mm	6 thanh/ bó

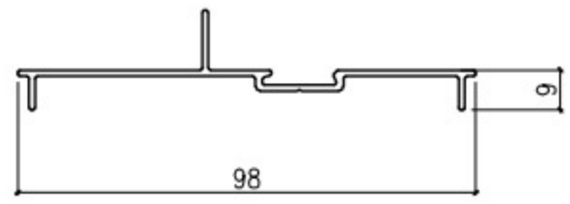

ỐP VÁCH KÍNH 93	
CE 1549	2.99 Kg/thanh 6 m
1.2 mm	10 thanh/ bó

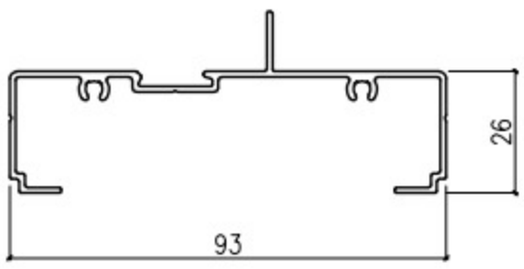

KHUNG BAO VÁCH KÍNH	
CE 1559	4.30 Kg/thanh 6 m
1.2 mm	4 thanh/ bó

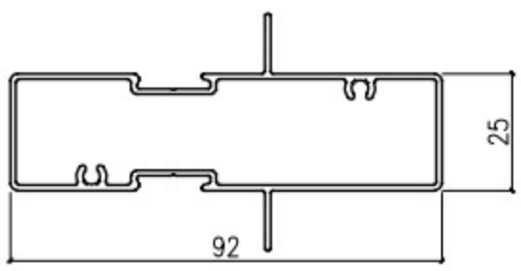

ĐỐ CHIA VÁCH KÍNH	
CE 2618	5.74 Kg/thanh 6 m
1.2 mm	4 thanh/ bó

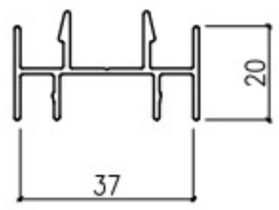

NỐI CỬA BỐN CÁNH	
CE 1548	2.66 Kg/thanh 6 m
1.2 mm	10 thanh/ bó

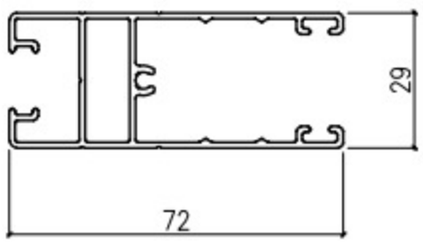

THANH NGANG DƯỚI BẢN 71.5mm	
CE 1555	5.28 Kg/thanh 6 m
1.2 mm	4 thanh/ bó

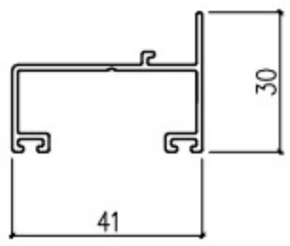

ỐP CHÂN	
CE 3329-1	2.34 Kg/thanh 6 m
1.2 mm	10 thanh/ bó

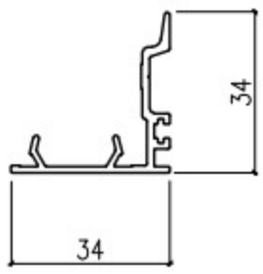

ỐP LÙA	
CE 103	2.31 Kg/thanh 6 m
1.2 mm	10 thanh/ bó

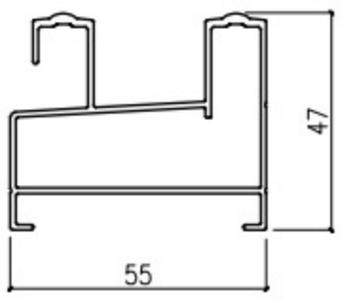

KHUNG LÙA	
CE 101	5.25 Kg/thanh 6 m
1.2 mm	6 thanh/ bó

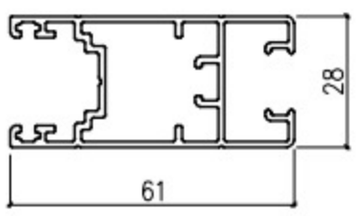

CÁNH LÙA	
CE 102	5.36 Kg/thanh 6 m
1.2 mm	6 thanh/ bó

CỬA ĐI MỞ NGOÀI 1 CÁNH XINGFA 55- T1.2

ZHONGKAI®
Aluminum Door and Window

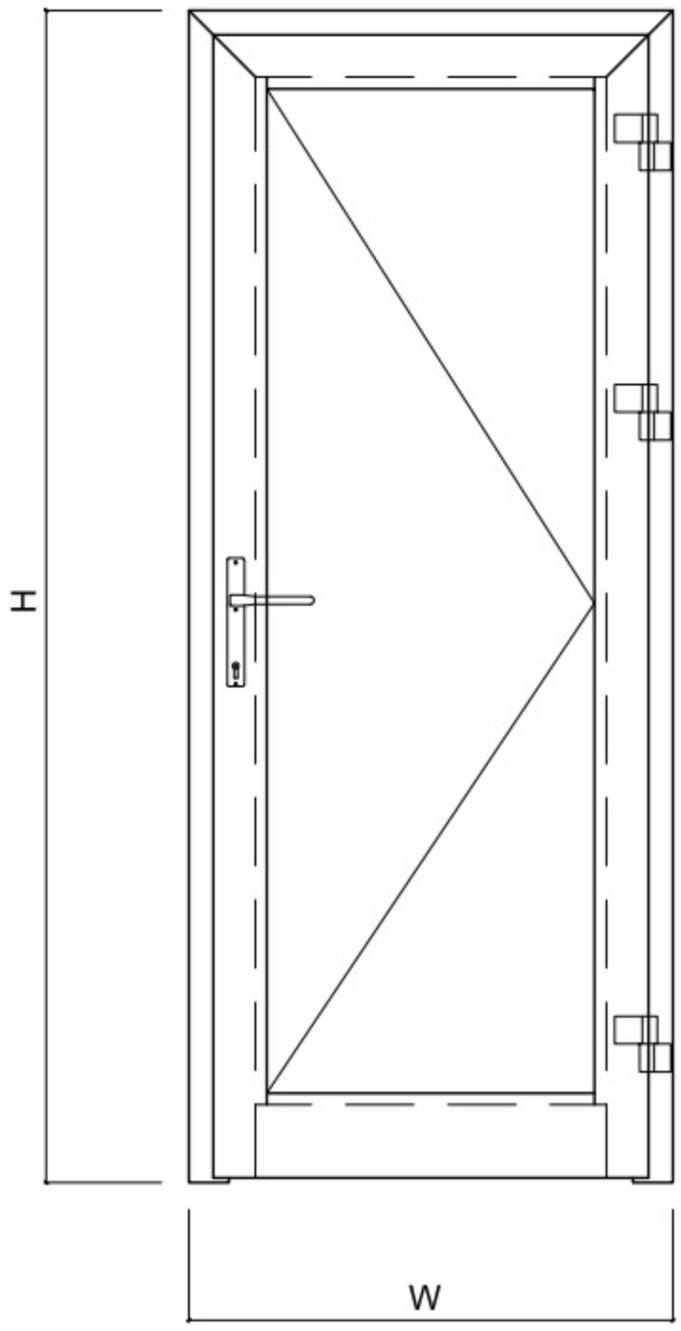

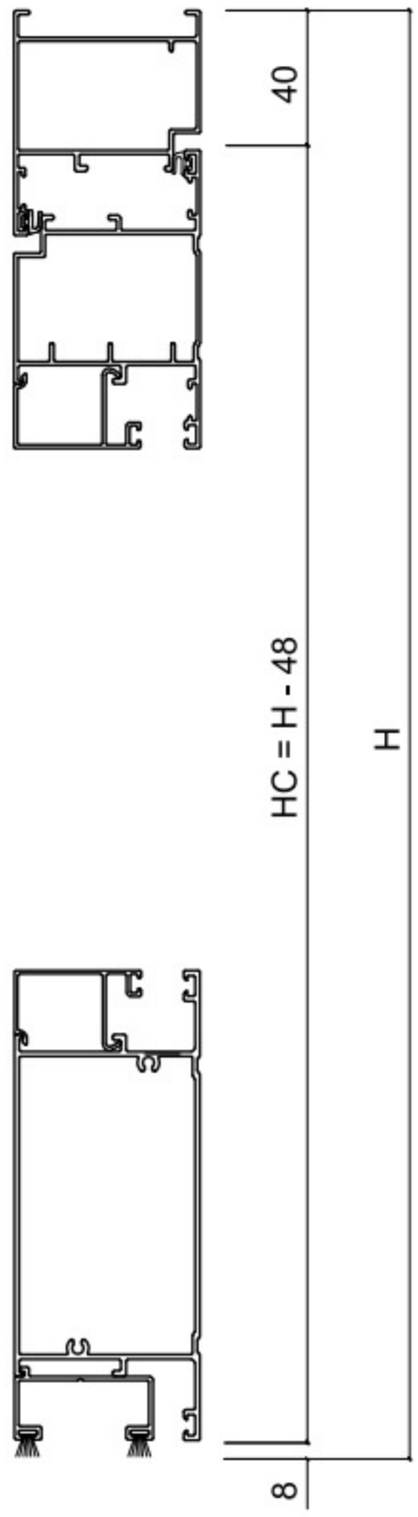

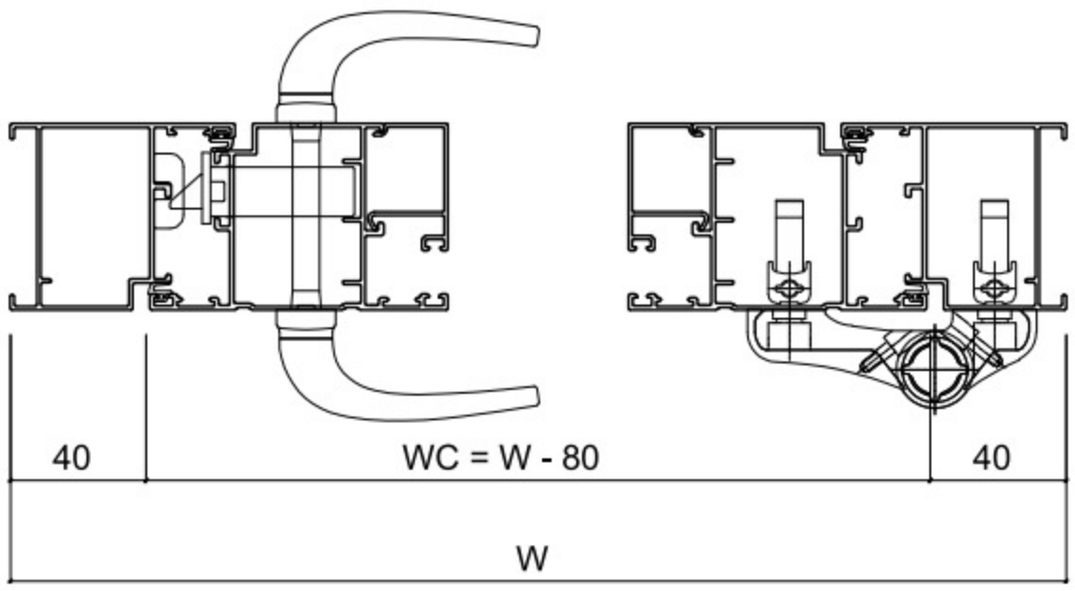

BÊN NGOÀI

PROFILE	MÃ	CHIỀU DÀI CẮT	SỐ LƯỢNG	GÓC CẮT		
KHUNG BAO CỬA ĐI	CE-3328	H	2	90° 45°	KÍNH CÁNH	WK = WC - 148
KHUNG BAO CỬA ĐI	CE-3328	W	1	45° 45°		HK = HC - 198
CÁNH CỬA ĐI MỞ NGOÀI	CE-3303	HC = H - 48	2	90° 45°	KÍNH VÁCH	
CÁNH CỬA ĐI MỞ NGOÀI	CE-3303	WC = (W - 80)	1	45° 45°		
ĐÁY CÁNH CỬA ĐI	CE-3304	WC - 137	1	90° 90°		
NẸP KÍNH 37 MM	ZK-3295					

CỬA ĐI MỞ TRONG 2 CÁNH XINGFA 55- T1.2

ZHONGKAI®
Aluminum Door and Window

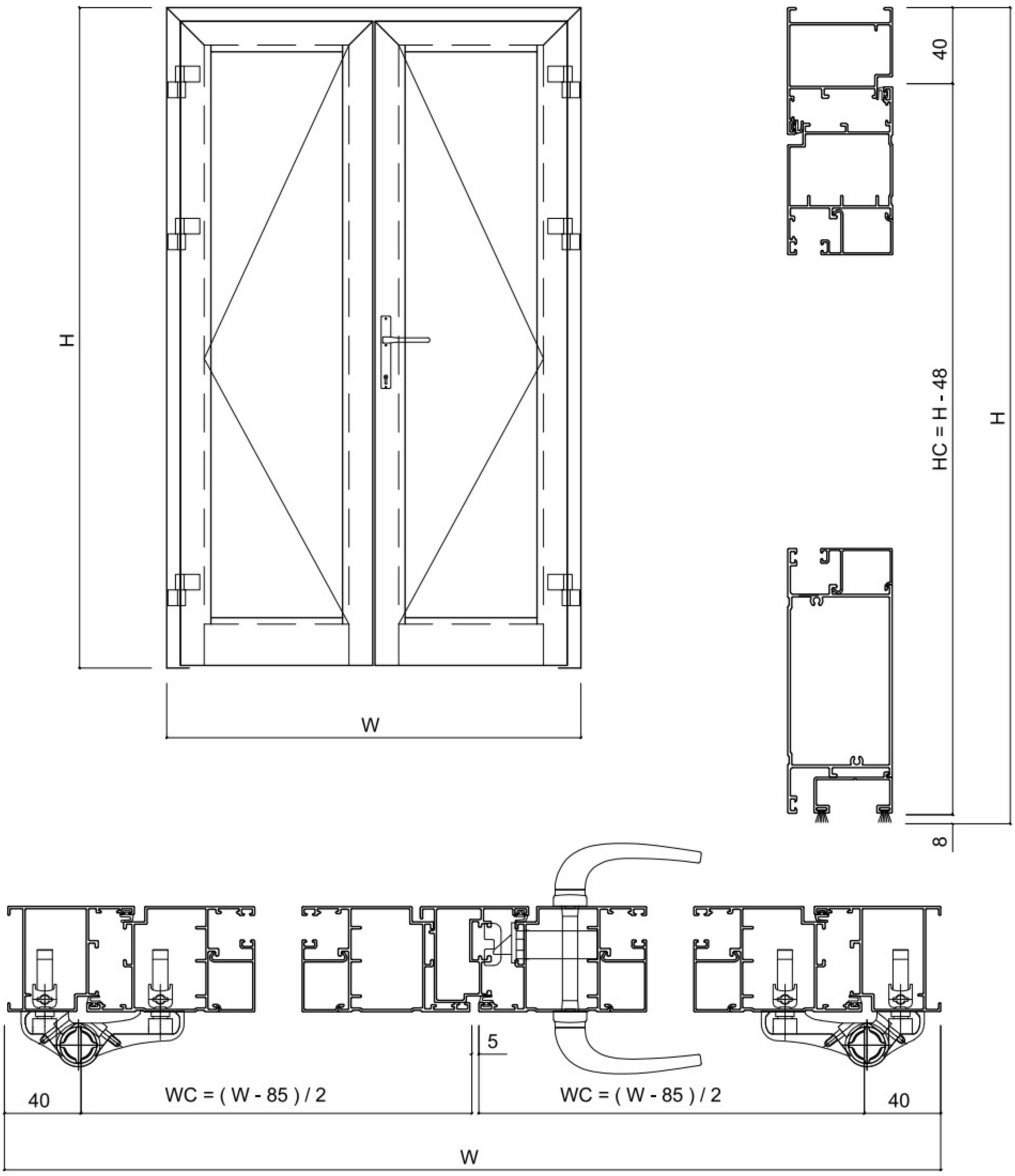

BÊN TRONG

PROFILE	MÃ	CHIỀU DÀI CẮT	SỐ LƯỢNG	GÓC CẮT		
KHUNG BAO CỬA ĐI	CE-3328	H	2	90° 45°	KÍNH CÁNH	WK = WC - 148
KHUNG BAO CỬA ĐI	CE-3328	W	1	45° 45°		HK = HC - 198
CÁNH CỬA ĐI MỞ TRONG	CE-3332	HC = H - 48	4	90° 45°	KÍNH VÁCH	
CÁNH CỬA ĐI MỞ TRONG	CE-3332	WC = (W - 85) / 2	2	45° 45°		
ĐÁY CÁNH CỬA ĐI	CE-3304	WC - 137	2	90° 90°		
ĐỐ ĐỘNG CỬA ĐI	CE-3323	HC - 31	1	90° 90°		
NẸP KÍNH 37 MM	ZK-3295					

CỬA SỔ MỞ QUAY 2 CÁNH XINGFA 55-T1.2

ZHONGKAI®
Aluminum Door and Window

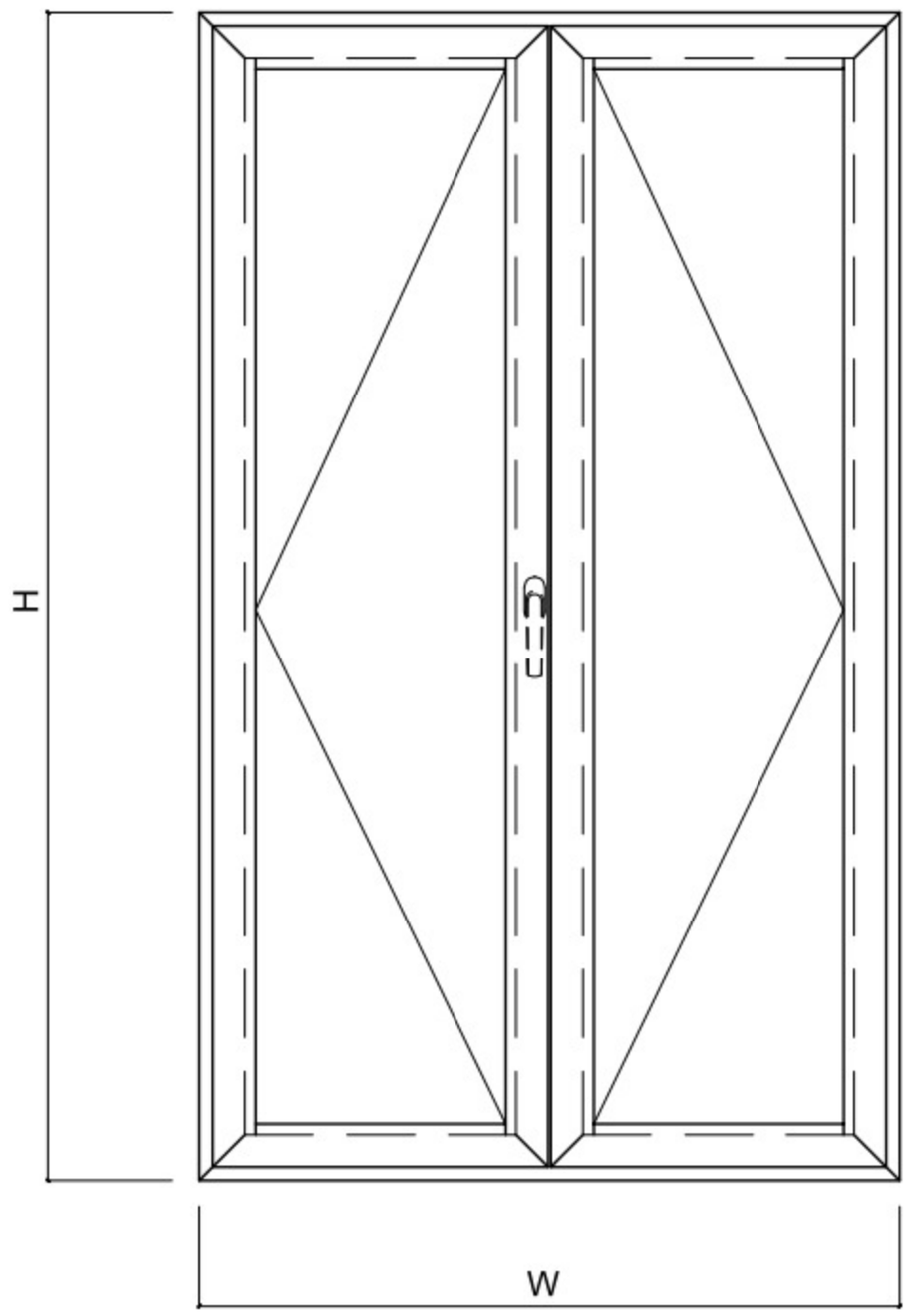

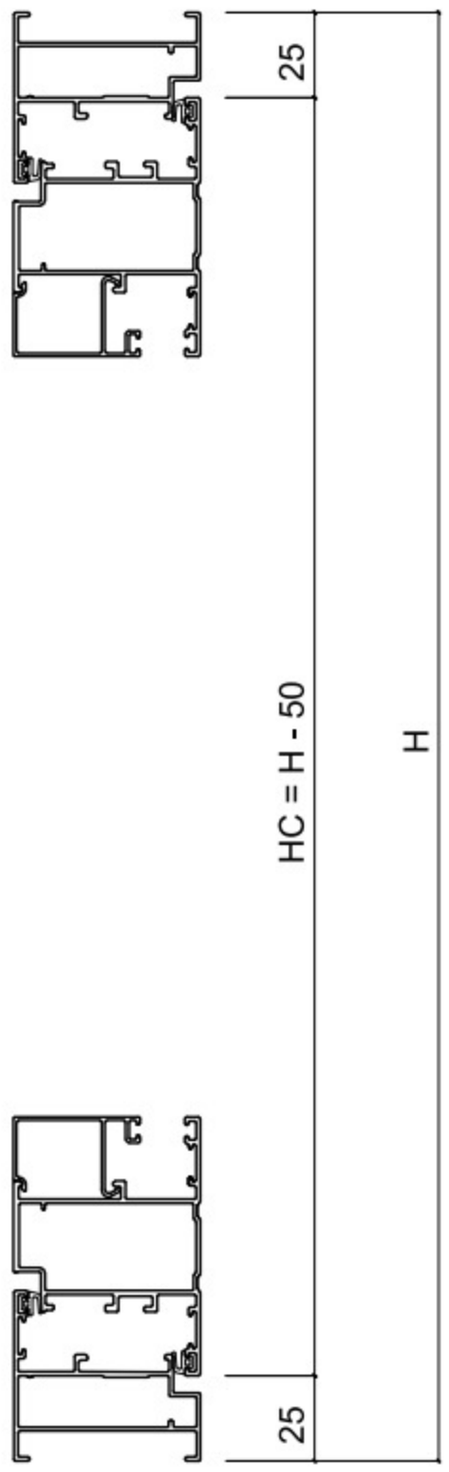

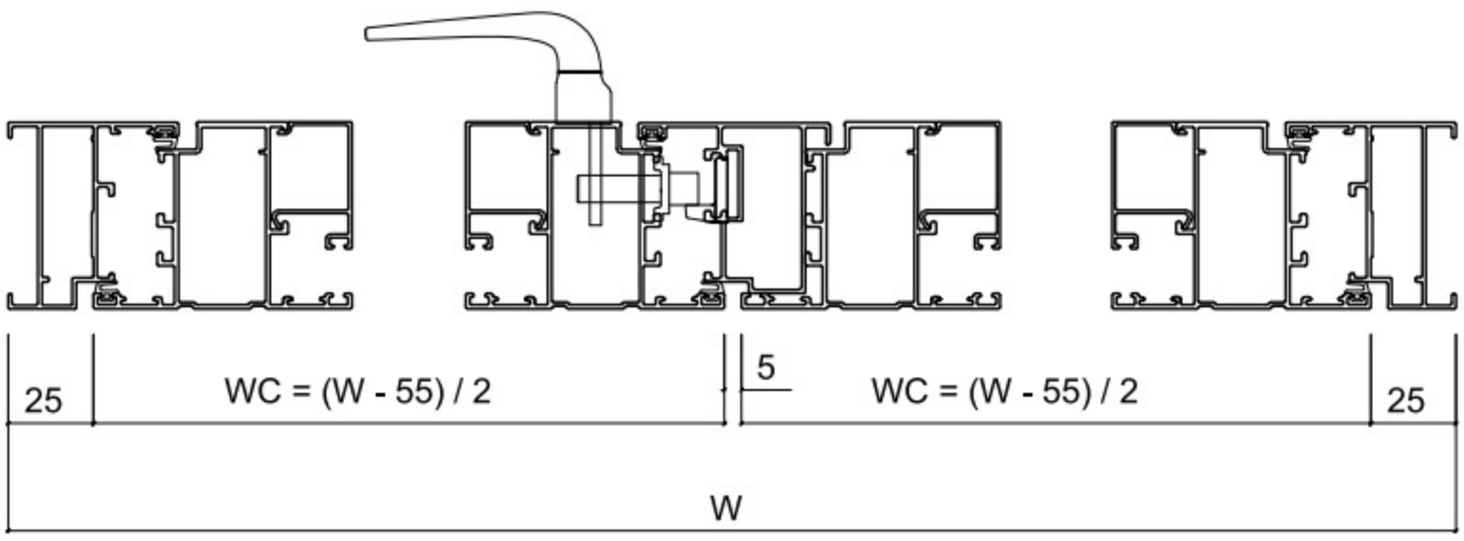

BÊN NGOÀI

PROFILE	MÃ	CHIỀU DÀI CẮT	SỐ LƯỢNG	GÓC CẮT		
KHUNG BAO CỬA SỔ	CE-3318	H	2	45° 45°	KÍNH CÁNH	WK = WC - 124
KHUNG BAO CỬA SỔ	CE-3318	W	2	45° 45°		HK = HC - 124
CÁNH CỬA SỔ MỞ NGOÀI	CE-3202	HC = H - 50	4	45° 45°	KÍNH VÁCH	
CÁNH CỬA SỔ MỞ NGOÀI	CE-3202	WC = (W - 55) / 2	4	45° 45°		
ĐỐ ĐỘNG CỬA SỔ	CE-3323	HC - 31	1	90° 90°		
NẸP KÍNH 37 MM	ZK-3295					

CỬA SỔ LÙA 2 CÁNH XINGFA 93 - T1.2

ZHONGKAI®
Aluminum Door and Window

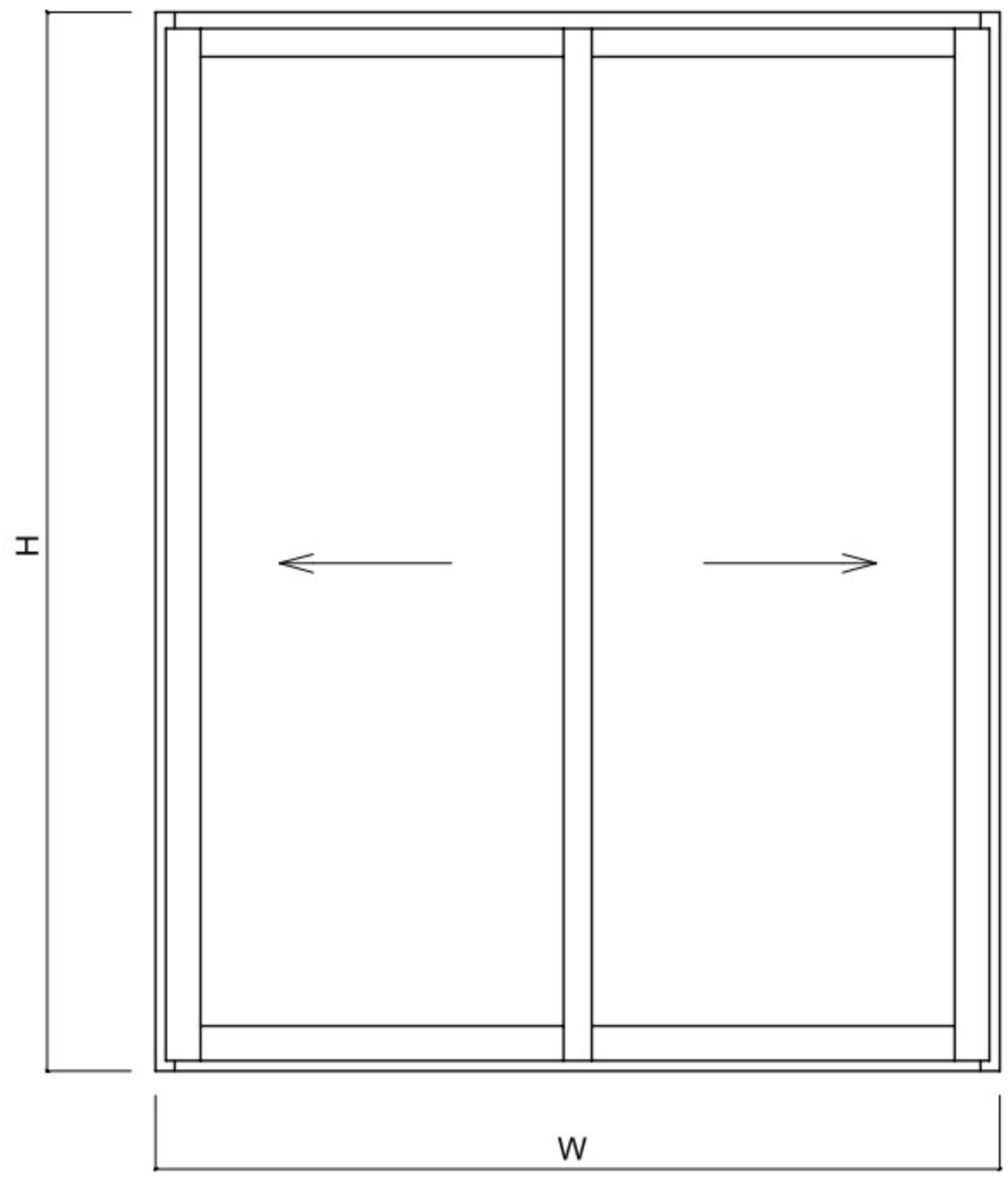

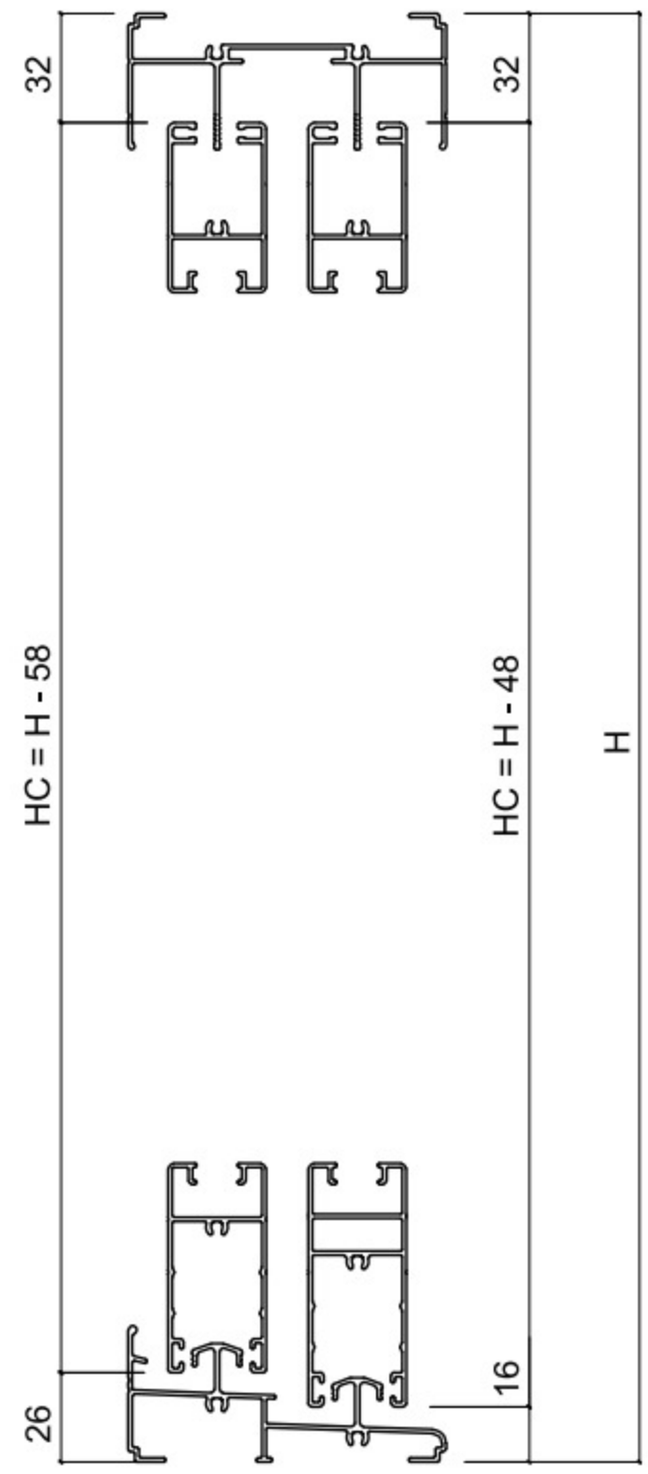

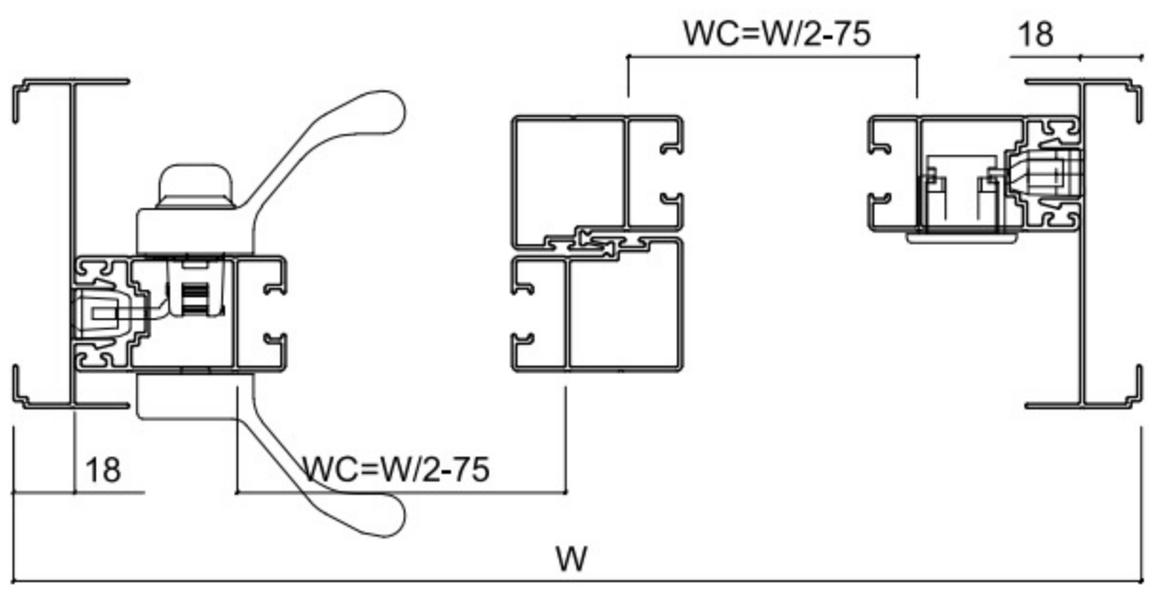

BÊN TRONG

PROFILE	MÃ	CHIỀU DÀI CẮT	SỐ LƯỢNG	GÓC CẮT		
THANH ĐỨNG KHUNG BAO	CE-1543	H	2	90° 90°	KÍNH CÁNH	WK = WC - 8
RAY TRÊN KHUNG BAO	CE-1541	W - 36	1	90° 90°		HK = HC - 90
RAY DƯỚI CỬA SỔ	CE-1942B	W - 36	1	90° 90°	KÍNH VÁCH	
THANH NGANG TRÊN CÁNH 50	CE-1544	WC = W / 2 - 75	2	90° 90°		
THANH NGANG DƯỚI CÁNH 62	CE-1545	WC = W / 2 - 75	2	90° 90°		
THANH ĐỨNG TRƠN + MÓC	CE-1546/CE1547	HC = H - 48	2	90° 90°		
THANH ĐỨNG TRƠN + MÓC	CE-1546/CE1547	HC = H - 58	2	90° 90°		

PROFILE NHÔM HỆ ECO55

Màu café

Màu ghi xanh

Màu vân gỗ

MẶT CẮT HỆ ECO55

ZHONGKAI®
Aluminum Door and Window

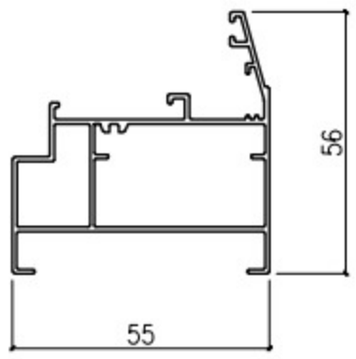

KHUNG CỬA ĐI - CỬA SỔ	
ECO 55101	4.33 Kg/thanh 6 m
1.0 mm	6 thanh/ bó

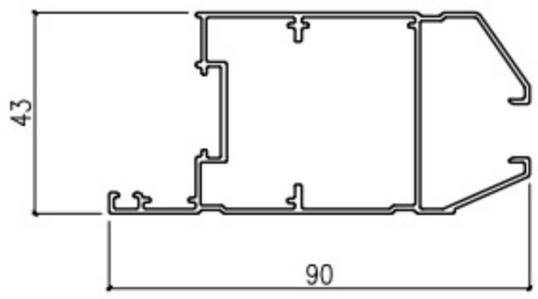

CÁNH CỬA ĐI MỞ NGOÀI	
ECO 55201	5.55 Kg/thanh 6 m
1.1 mm	4 thanh/ bó

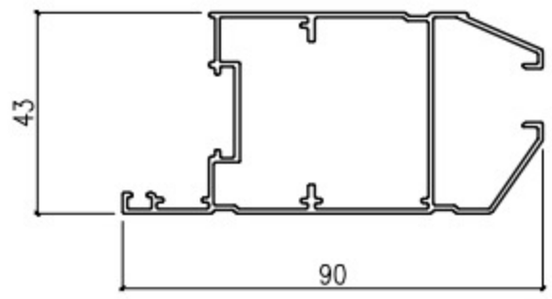

CÁNH CỬA ĐI MỞ TRONG	
ECO 55202	5.55 Kg/thanh 6 m
1.1 mm	4 thanh/ bó

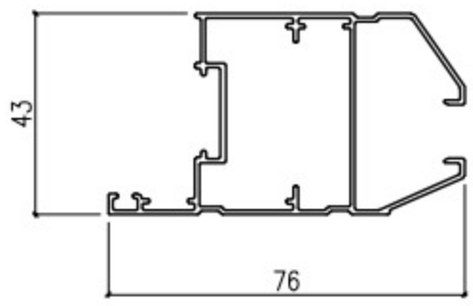

CÁNH CỬA SỔ	
ECO 55301	4.75 Kg/thanh 6 m
1.0 mm	6 thanh/ bó

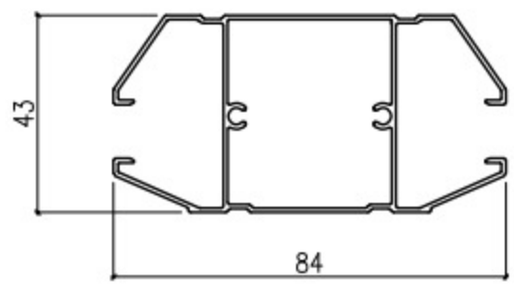

ĐỐ CHIA CÁNH CỬA ĐI	
ECO 55405	5.13 Kg/thanh 6 m
1.0 mm	6 thanh/ bó

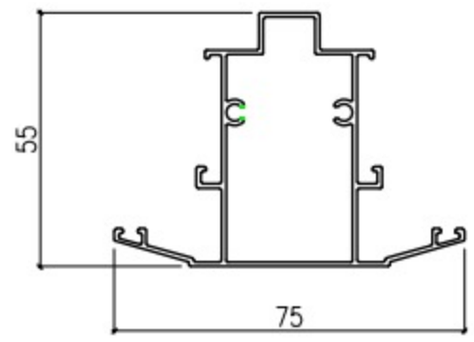

ĐỐ CHIA KHUNG CỬA Có LỖ VÍT	
ECO 55406	4.44 Kg/thanh 6 m
1.0 mm	6 thanh/ bó

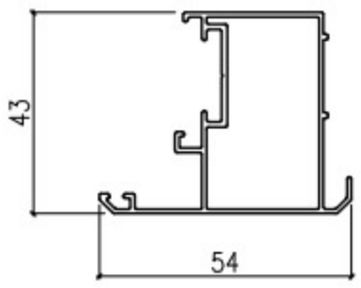

ĐỐ ĐỘNG (DÙNG CHO CỬA HAI CÁNH)	
ECO 55403	3.52 Kg/thanh 6 m
1.0 mm	6 thanh/ bó

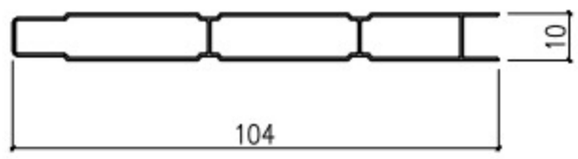

PANO ECO Có RÃNH	
ECO F425	2.08 Kg/thanh 6 m
0.6 mm	10 thanh/ bó

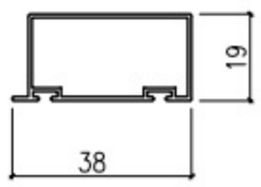

ỐP CHÂN CỬA ĐI	
ECO 55502	1.63 Kg/thanh 6 m
0.9 mm	10 thanh/ bó

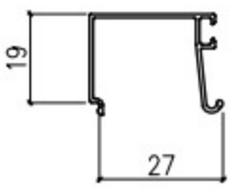

NẸP KÍNH ĐƠN TRÊN VÁCH KÍNH	
ECO 55503	1.13 Kg/thanh 6 m
0.9 mm	20 thanh/ bó

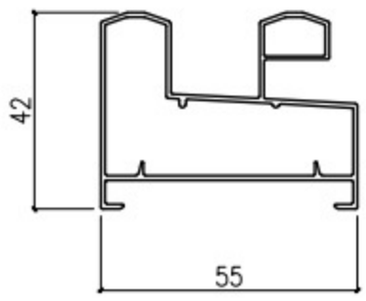

KHUNG BAO CỬA TRƯỢT	
ECO 55601	4.13 Kg/thanh 6 m
0.75 mm	6 thanh/ bó

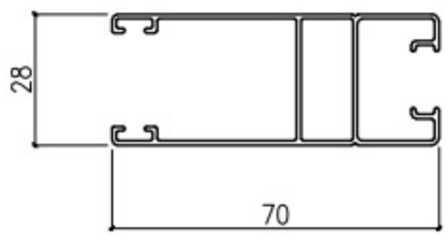

CÁNH CỬA TRƯỢT	
ECO 55602	3.98 Kg/thanh 6 m
1.0 mm	6 thanh/ bó

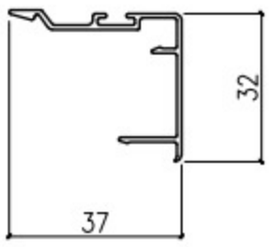

ỐP CÁNH CỬA TRƯỢT	
ECO 55603	1.64 Kg/thanh 6 m
1.0 mm	20 thanh/ bó

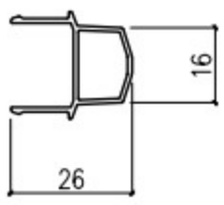

NỐI CÁNH CỬA TRƯỢT	
ECO 55604	1.37 Kg/thanh 6 m
1.0 mm	8 thanh/ bó

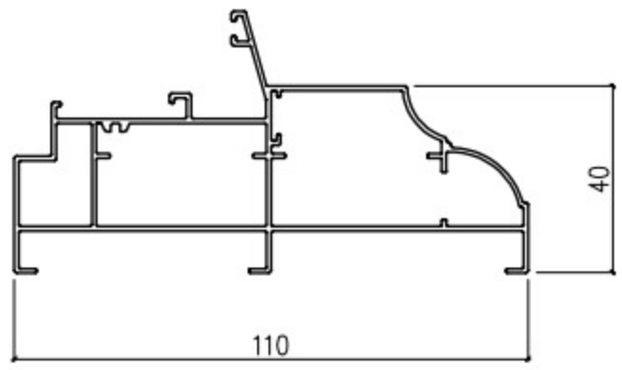

KHUNG BAO CỬA QUAY BẢN KÉP	
ECO 55103	6.85 Kg/thanh 6 m
1.1 mm	2 thanh/ bó

MẶT CẮT HỆ ECO55

ZHONGKAI®
Aluminum Door and Window

CÁNH CỬA NGOÀI BẢN 120		ÁO BÁNH XE CỬA ĐI		RAY DƯỚI CỬA ĐI	
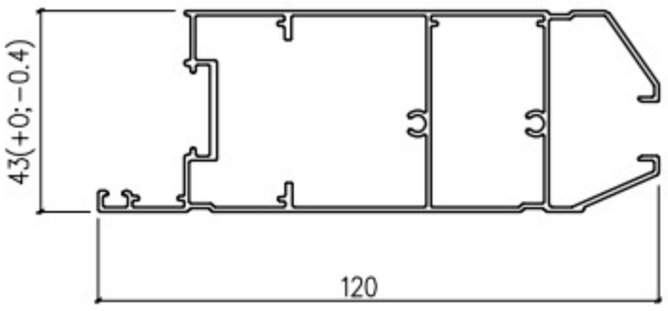		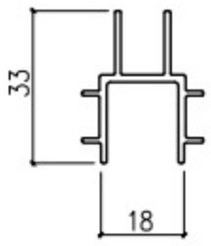		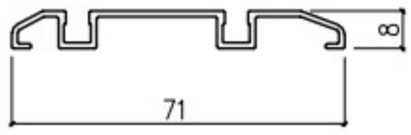	
ECO 55203	7.65 Kg/thanh 6 m	ECO 55605	2.20 Kg/thanh 6 m	ECO 55606	2.33 Kg/thanh 6 m
1.1 mm	4 thanh/ bó	1.1mm	10 thanh/ bó	1.0 mm	10 thanh/ bó

CỬA ĐI MỞ TRONG 1 CÁNH ECO55

ZHONGKAI®
Aluminum Door and Window

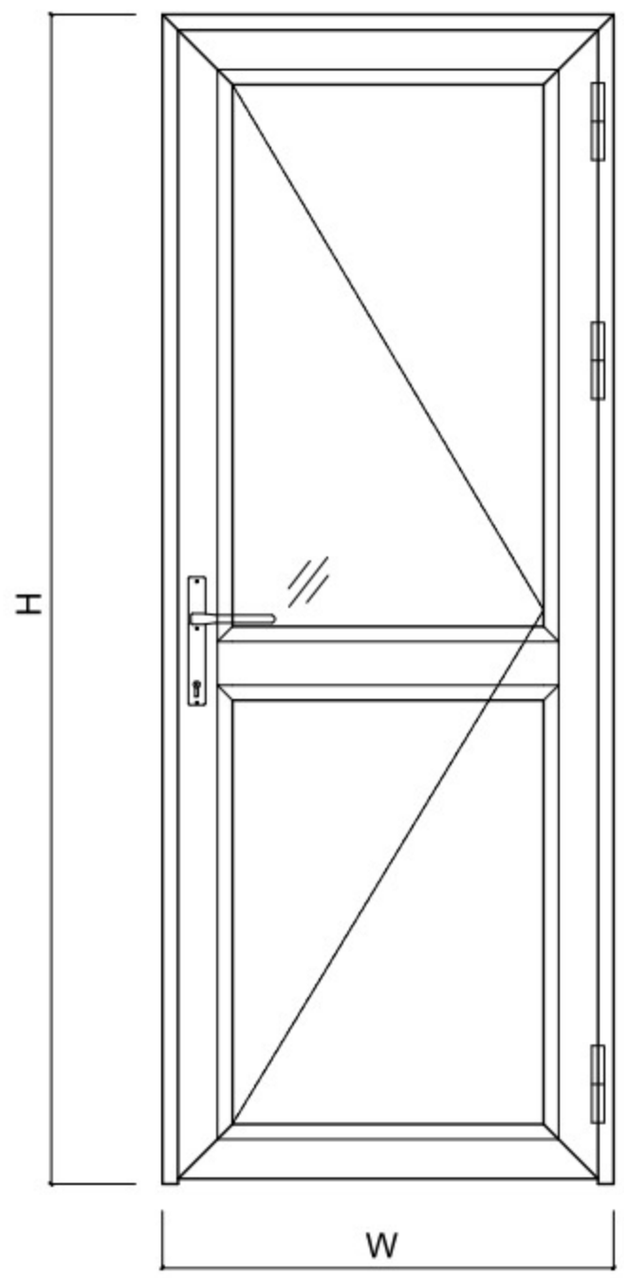

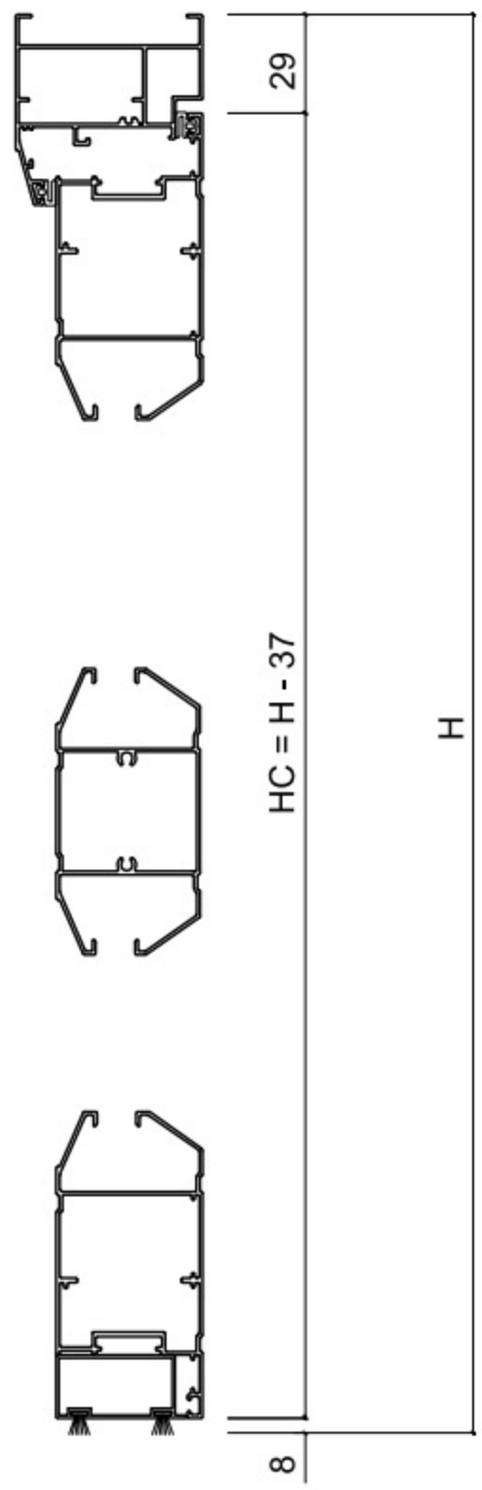

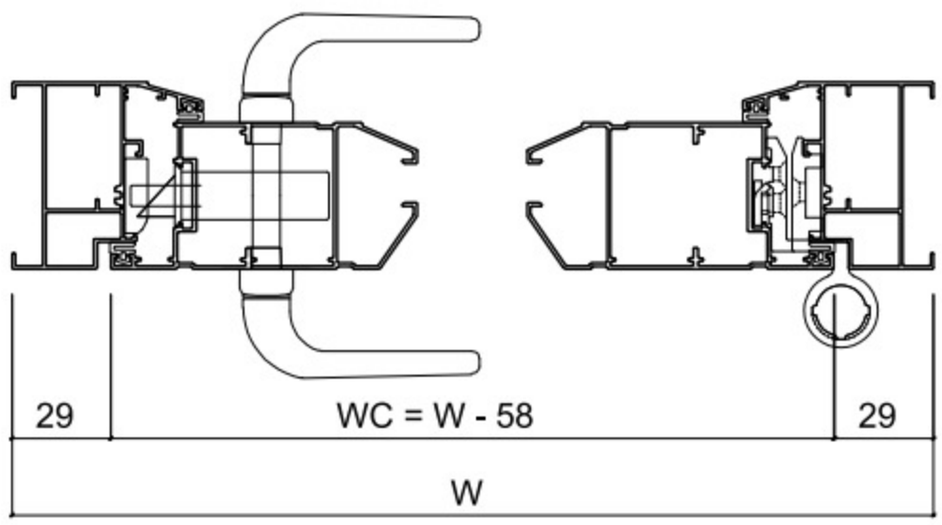

BÊN TRONG

PROFILE	MÃ	CHIỀU DÀI CẮT	SỐ LƯỢNG	GÓC CẮT		
KHUNG BAO CỬA	ECO 55101	H	2	90° 45°	KÍNH CÁNH	WK = WC - 152
KHUNG BAO CỬA	ECO 55101	W	1	45° 45°		HK = HC - 152
CÁNH CỬA ĐI MỞ TRONG LIỀN NẸP	ECO 55202	HC = H - 37	2	45° 45°	KÍNH VÁCH	
CÁNH CỬA ĐI MỞ TRONG LIỀN NẸP	ECO 55202	WC = W - 58	2	45° 45°		
ỐP CHÂN CÁNH CỬA ĐI	ECO 55502	WC - 39	1	90° 90°		
ĐỐ CHIA CÁNH CỬA ĐI	ECO 55405	WC - 145	1	90° 90°		

CỬA ĐI MỞ NGOÀI 2 CÁNH ECO55

ZHONGKAI®
Aluminum Door and Window

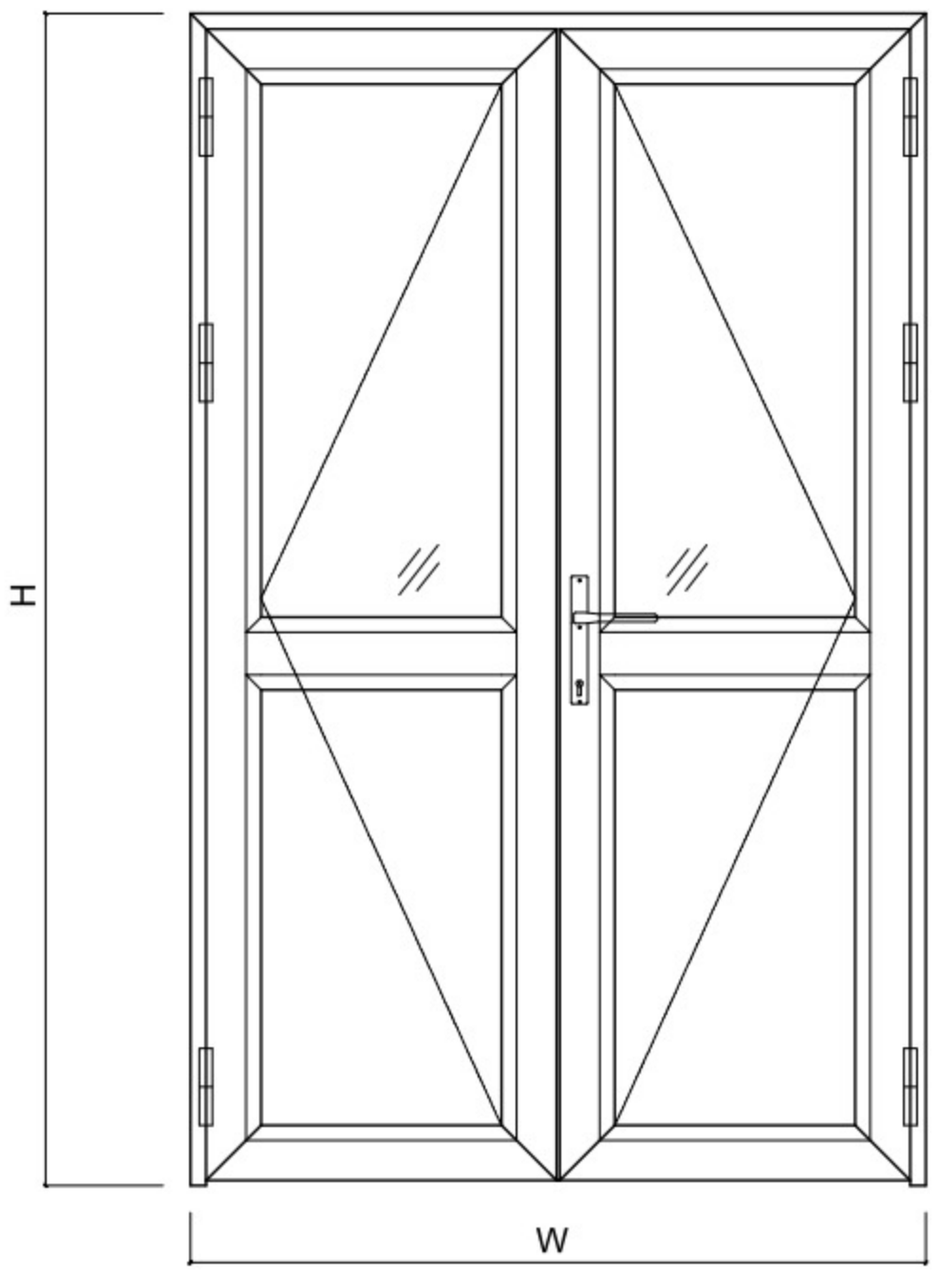

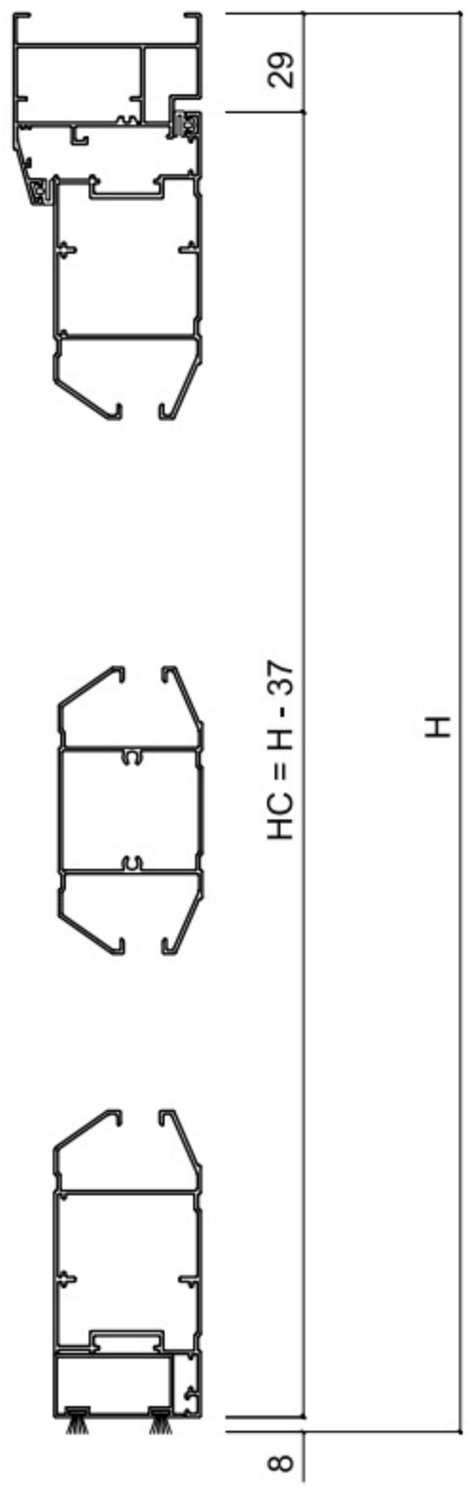

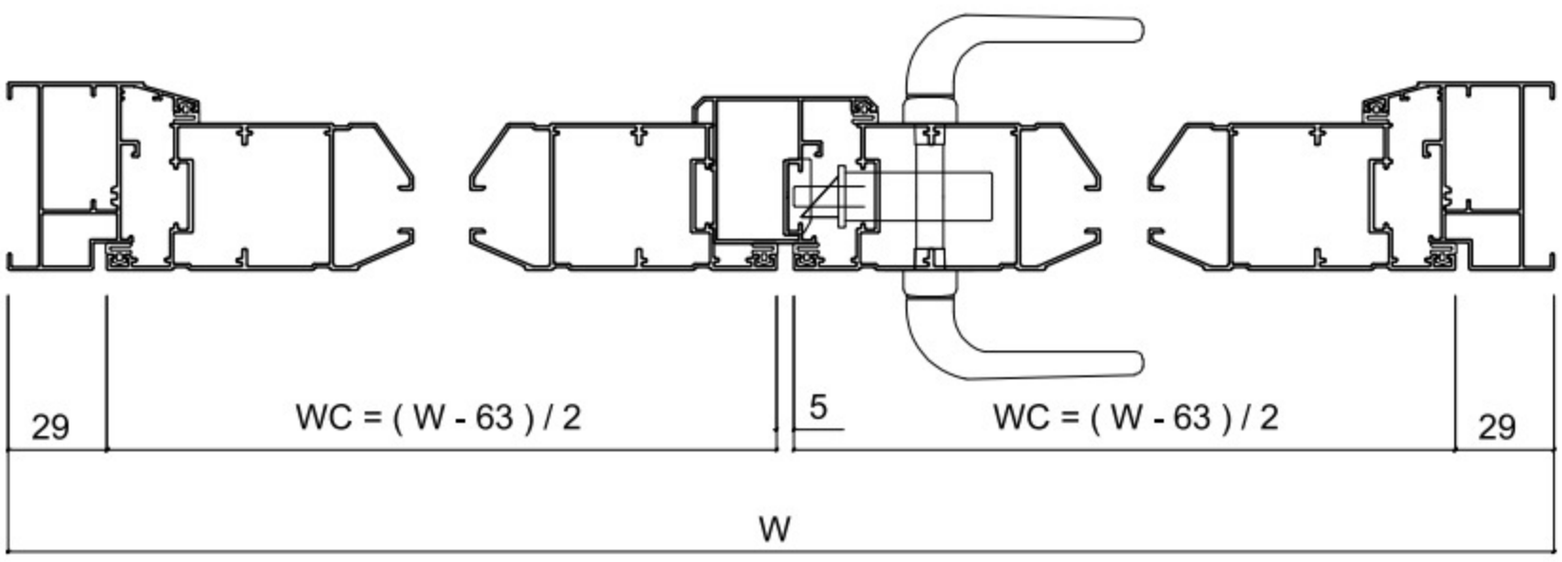

BÊN NGOÀI

PROFILE	MÃ	CHIỀU DÀI CẮT	SỐ LƯỢNG	GÓC CẮT		
KHUNG BAO CỬA	ECO 55101	H	2	90° 45°	KÍNH CÁNH	WK = WC - 152
KHUNG BAO CỬA	ECO 55101	W	1	45° 45°		HK = HC - 152
CÁNH CỬA ĐI MỞ NGOÀI LIỀN NẸP	ECO 55201	HC = H - 37	4	45° 45°	KÍNH VÁCH	
CÁNH CỬA ĐI MỞ NGOÀI LIỀN NẸP	ECO 55201	WC = (W - 63)/2	4	45° 45°		
ỐP CHÂN CÁNH CỬA ĐI	ECO 55502	WC - 39	2	90° 90°		
ĐỐ NGANG CÁNH CỬA ĐI	ECO 55405	WC - 145	2	90° 90°		
ĐỐ ĐỨNG CÁNH CỬA ĐI	ECO 55403	WC - 31	1	90° 90°		

CỬA SỔ 1 CÁNH MỞ QUAY NGOÀI ECO55

ZHONGKAI®
Aluminum Door and Window

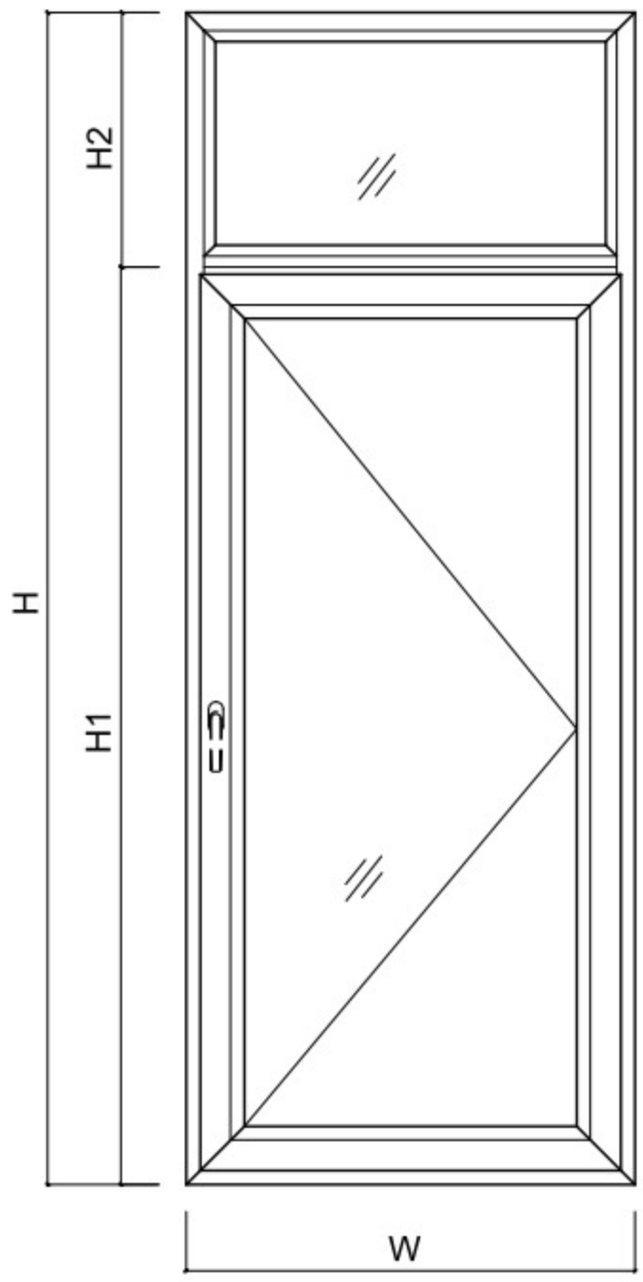

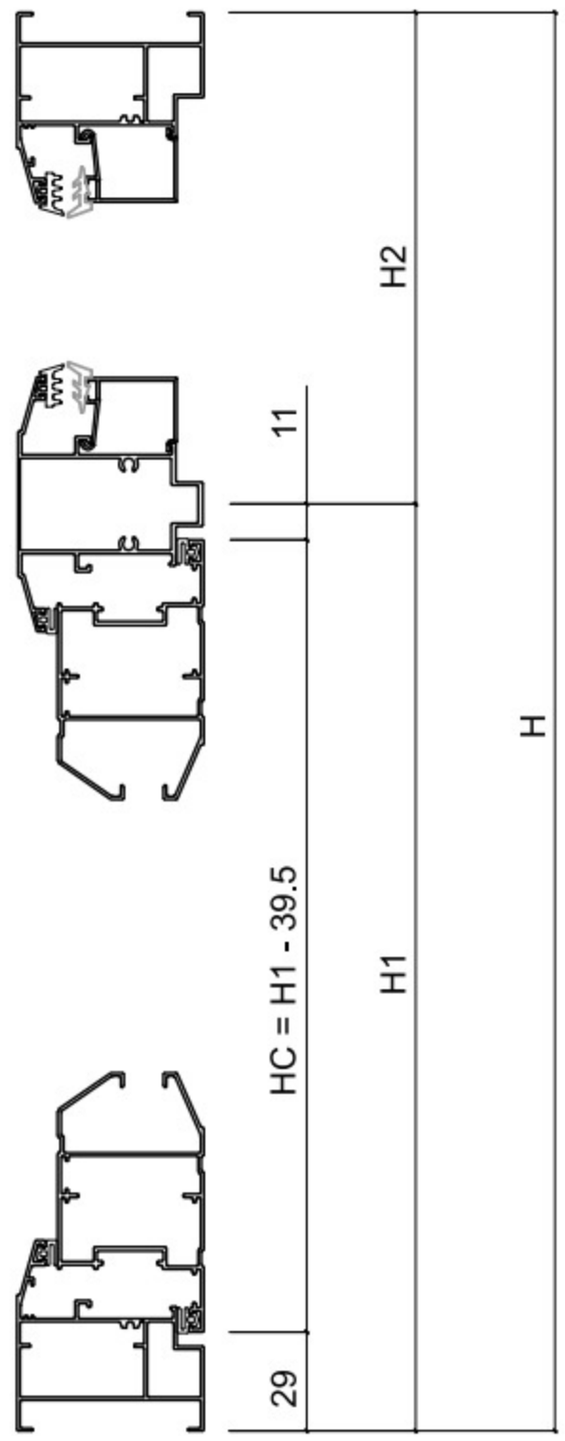

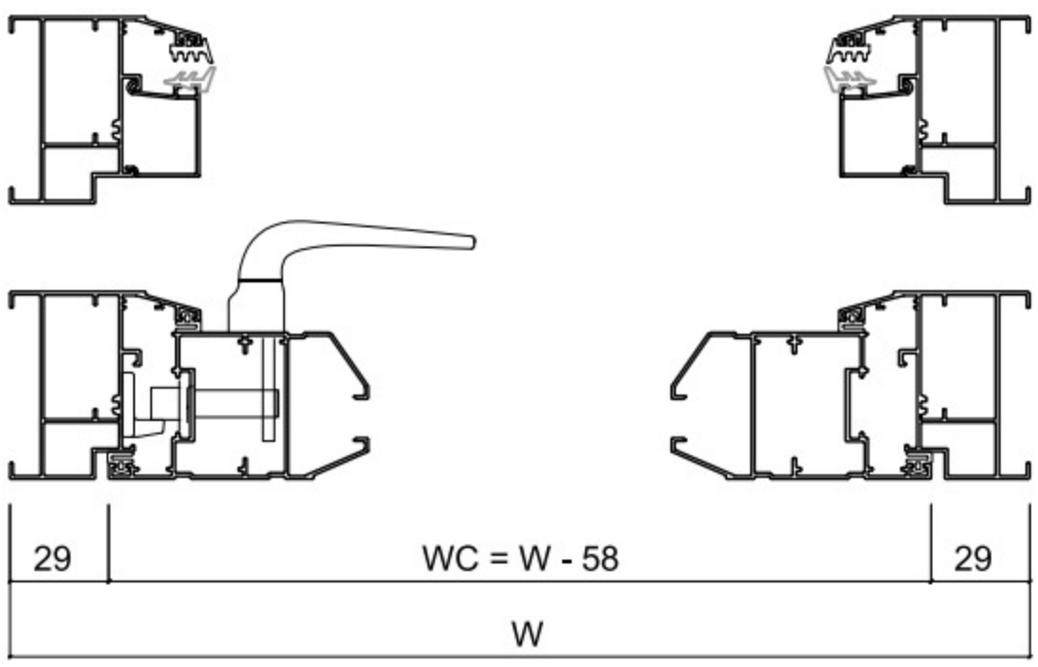

BÊN NGOÀI

PROFILE	MÃ	CHIỀU DÀI CẮT	SỐ LƯỢNG	GÓC CẮT		
KHUNG BAO CỬA	ECO 55101	H	2	45° 45°	KÍNH CÁNH	WK = WC - 122
KHUNG BAO CỬA	ECO 55101	W	2	45° 45°		HK = HC - 122
CÁNH CỬA SỔ LIỀN NẸP	ECO 55301	HC = H1 - 39.5	2	45° 45°	KÍNH VÁCH	
CÁNH CỬA SỔ LIỀN NẸP	ECO 55301	WC = W - 58	2	45° 45°		
ĐỐ CHIA KHUNG	ECO 55406	W - 39	1	90° 90°		
NẸP VÁCH KÍNH	ECO 55503					

CỬA SỔ LÙA 2 CÁNH ECO55

ZHONGKAI®
Aluminum Door and Window

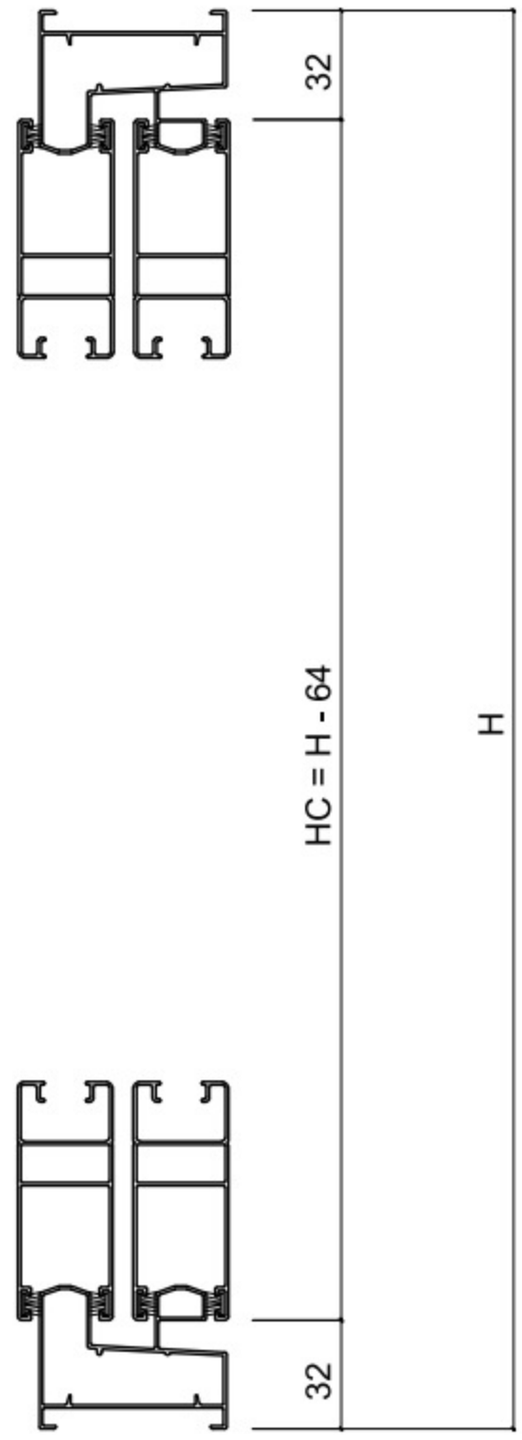

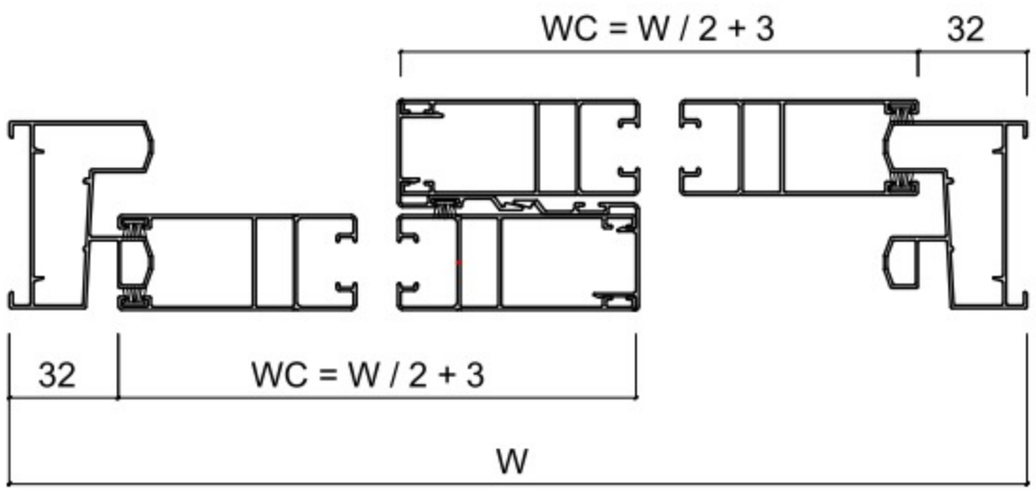

BÊN NGOÀI

PROFILE	MÃ	CHIỀU DÀI CẮT	SỐ LƯỢNG	GÓC CẮT		
KHUNG BAO CỬA TRƯỢT 55	ECO 55601	H	2	45° 45°	KÍNH CÁNH	WK = WC - 109
KHUNG BAO CỬA TRƯỢT 55	ECO 55601	W	2	45° 45°		HK = HC - 109
CÁNH CỬA TRƯỢT 55	ECO 55602	HC = H - 64	4	45° 45°	KÍNH VÁCH	
CÁNH CỬA TRƯỢT 55	ECO 55602	WC = W/2 + 3	4	45° 45°		
ỐP CÁNH CỬA TRƯỢT 55	ECO 55603	= HC	2	90° 90°		

PROFILE NHÔM HỆ AG45

Màu café

Màu ghi xanh

Màu vân gỗ

MẶT CẮT HỆ AG45

ZHONGKAI®
Aluminum Door and Window

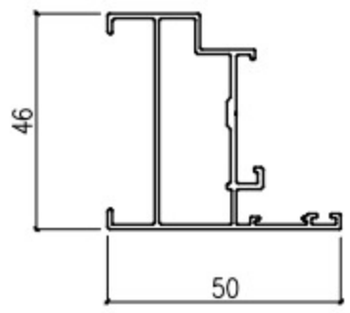

KHUNG BAO	
AG 45101	3.45 Kg/thanh 6 m
1.1 mm	6 thanh/ bó

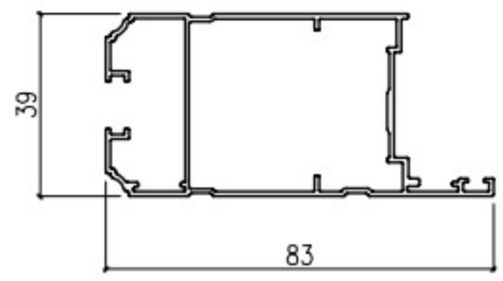

CÁNH CỬA ĐI	
AG 45201A	4.8 Kg/thanh 6 m
1.1 mm	4 thanh/ bó

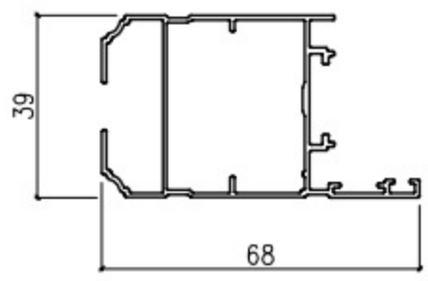

CÁNH CỬA SỔ	
AG 45301	4.23 Kg/thanh 6 m
1.1 mm	6 thanh/ bó

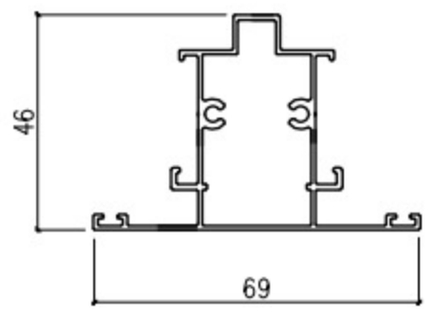

ĐỐ KHUNG	
AG 45401	3.82 Kg/thanh 6 m
1.1mm	4 thanh/ bó

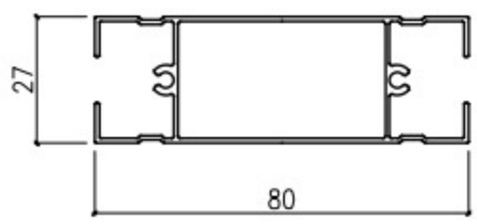

ĐỐ CÁNH CỬA ĐI	
AG 45402	4.39 Kg/thanh 6 m
1.1 mm	4 thanh/ bó

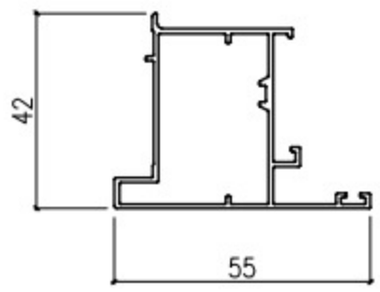

ĐỐ ĐỘNG	
AG 45403	3.33 Kg/thanh 6 m
1.1 mm	4 thanh/ bó

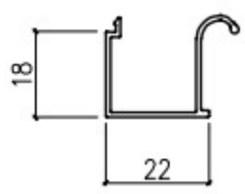

NẸP KÍNH	
AG 45501	1.27 Kg/thanh 6 m
1.1 mm	20 thanh/ bó

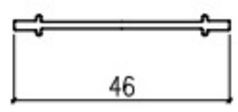

THANH NỐI KHUNG	
AG 45601	1.29 Kg/thanh 6 m
1.4 mm	10 thanh/ bó

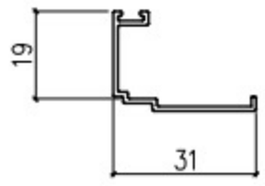

ỐP CHÂN CÁNH	
AG 65602	1.07 Kg/thanh 6 m
1.1 mm	6 thanh/ bó

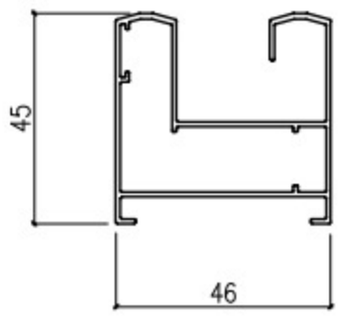

KHUNG CỬA LÙA 45	
AG 45701	3.79 Kg/thanh 6 m
1.1 mm	4 thanh/ bó

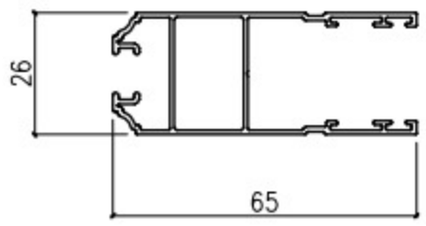

CÁNH CỬA LÙA	
AG 45702	3.69 Kg/thanh 6 m
1.1 mm	6 thanh/ bó

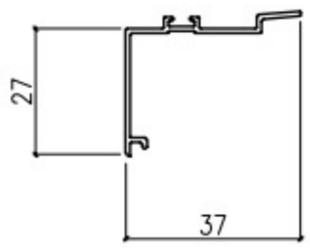

ỐP CÁNH CỬA LÙA	
AG 45703	1.66 Kg/thanh 6 m
1.1 mm	10 thanh/ bó

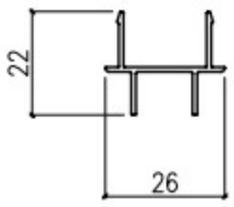

HÈM CỬA LÙA 45	
AG 45704	1.16 Kg/thanh 6 m
1.1 mm	20 thanh/ bó

CỬA ĐI 1 CÁNH MỞ QUAY AG45

ZHONGKAI®
Aluminum Door and Window

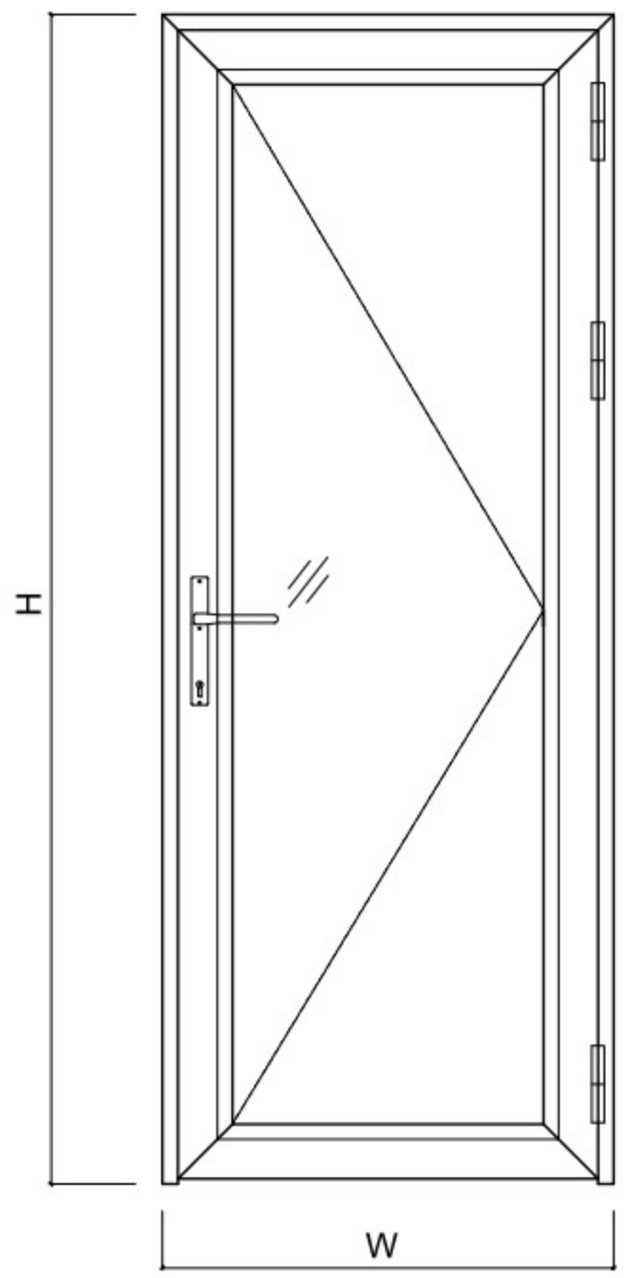

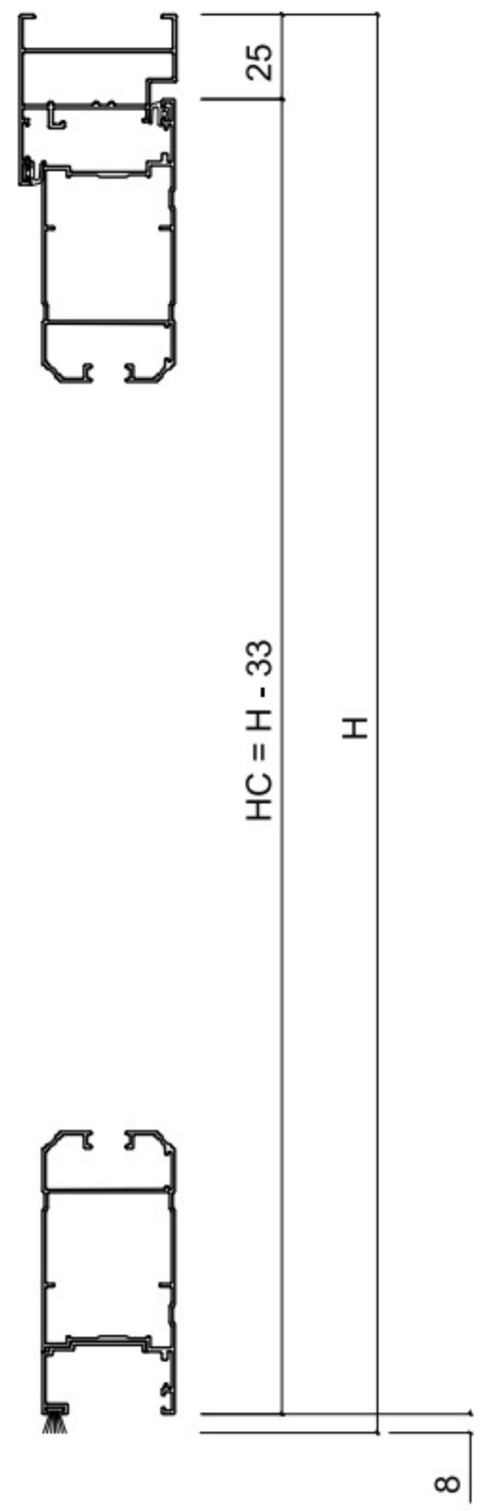

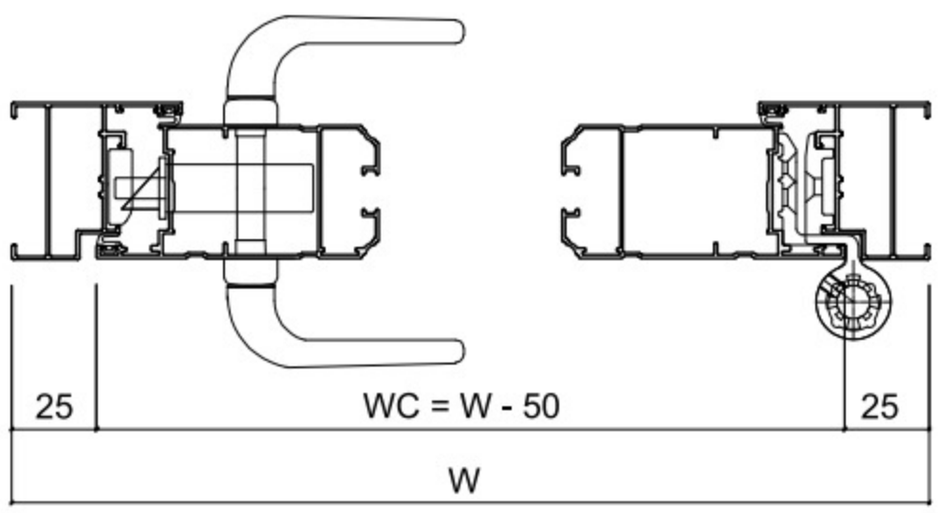

BÊN TRONG

PROFILE	MÃ	CHIỀU DÀI CẮT	SỐ LƯỢNG	GÓC CẮT		
KHUNG BAO CỬA	AG 45101	H	2	90° 45°	KÍNH CÁNH	WK = WC - 140
KHUNG BAO CỬA	AG 45101	W	1	45° 45°		HK = HC - 140
CÁNH CỬA ĐI	AG 45201A	HC = H - 33	2	45° 45°	KÍNH VÁCH	
CÁNH CỬA ĐI	AG 45201A	WC = W - 50	2	45° 45°		
ỐP CHÂN CÁNH CỬA ĐI	AG 45602	WC - 39	1	90° 90°		

CỬA ĐI 1 CÁNH MỞ QUAY AG45

ZHONGKAI®
Aluminum Door and Window

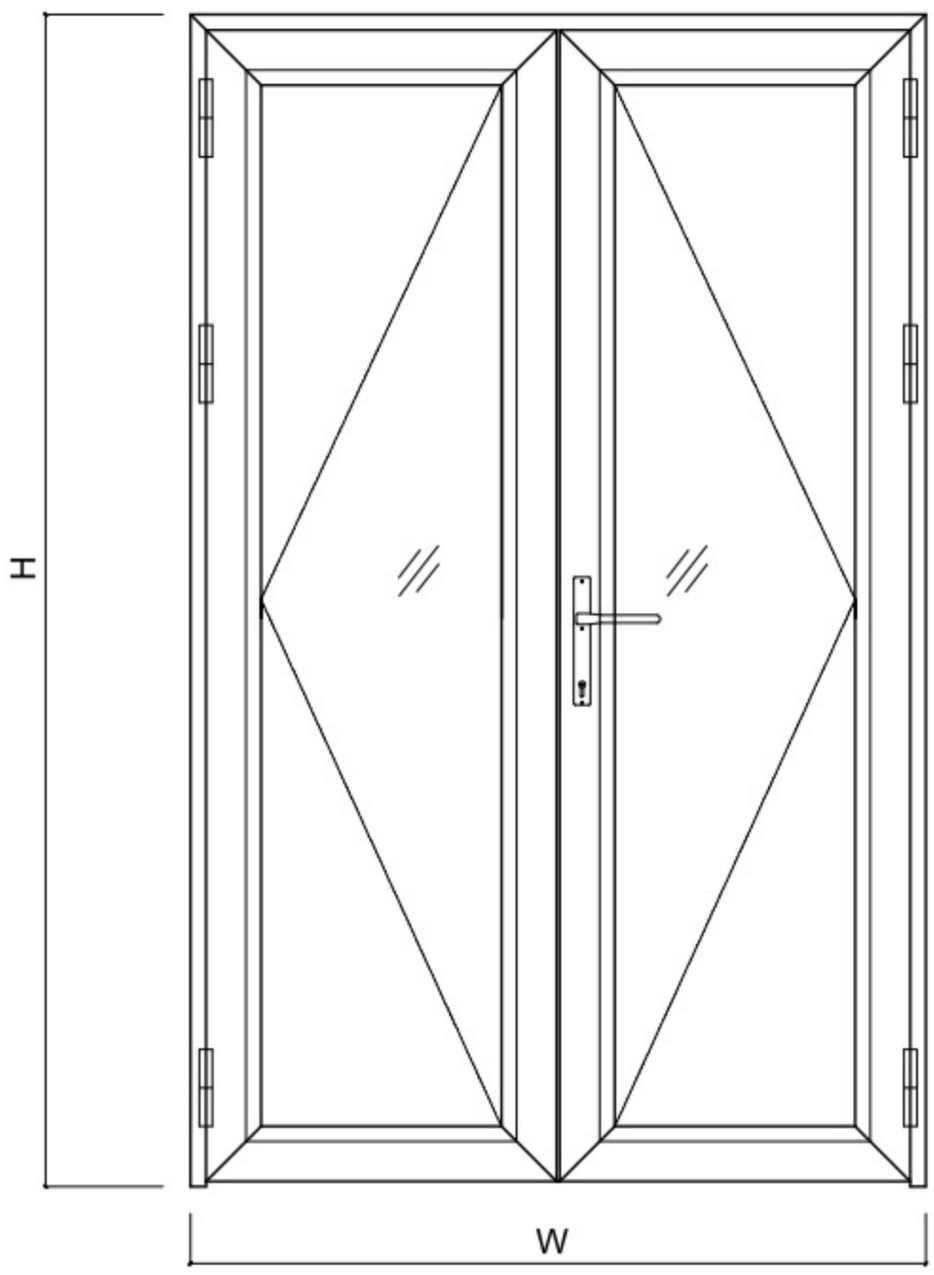

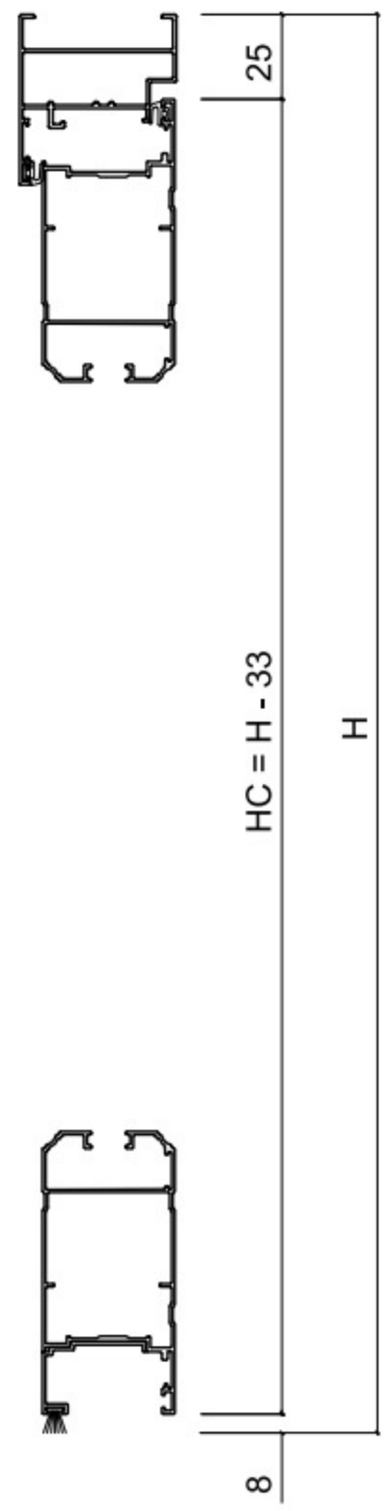

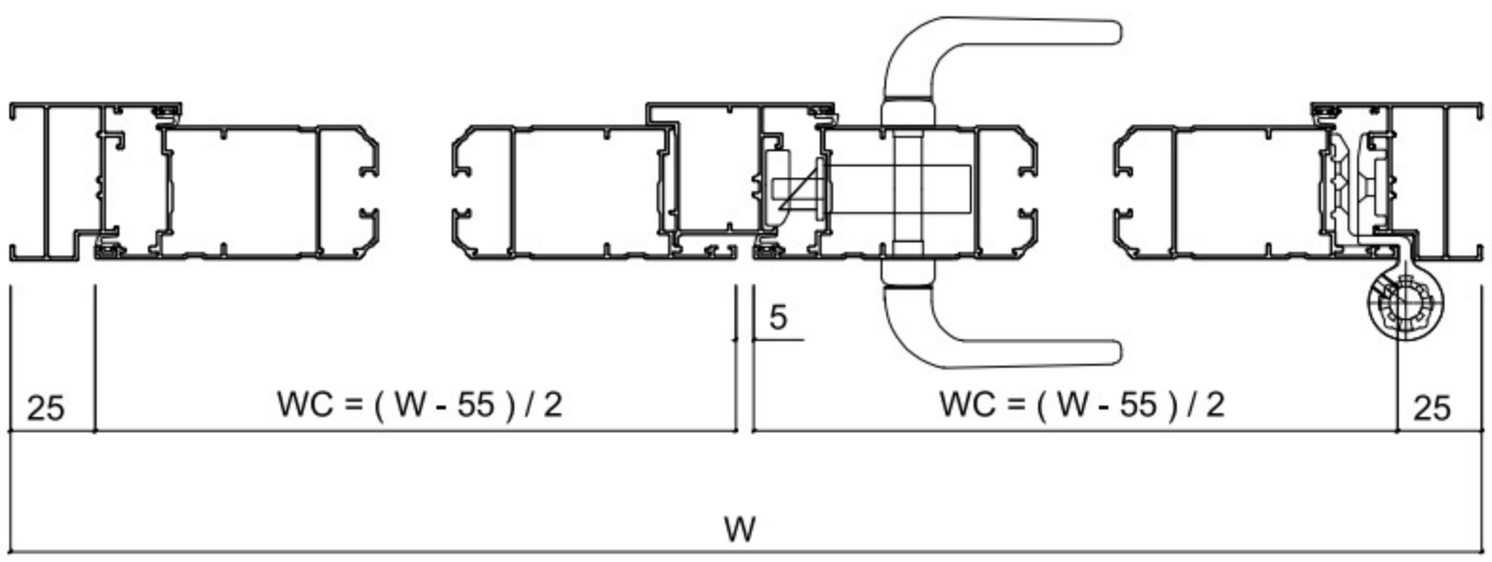

BÊN TRONG

PROFILE	MÃ	CHIỀU DÀI CẮT	SỐ LƯỢNG	GÓC CẮT		
KHUNG BAO CỬA	AG 45101	H	2	90° 45°	KÍNH CÁNH	WK = WC - 140
KHUNG BAO CỬA	AG 45101	W	1	45° 45°		HK = HC - 140
CÁNH CỬA ĐI	AG 45201A	HC = H - 33	4	45° 45°	KÍNH VÁCH	
CÁNH CỬA ĐI	AG 45201A	WC = (W - 55)/2	4	45° 45°		
ỐP CHÂN CÁNH CỬA ĐI	AG 45602	WC - 39	2	90° 90°		
ĐỐ ĐỘNG	AG 45403	WC - 31	1	90° 90°		

CỬA SỔ 2 CÁNH MỞ QUAY AG45

ZHONGKAI®
Aluminum Door and Window

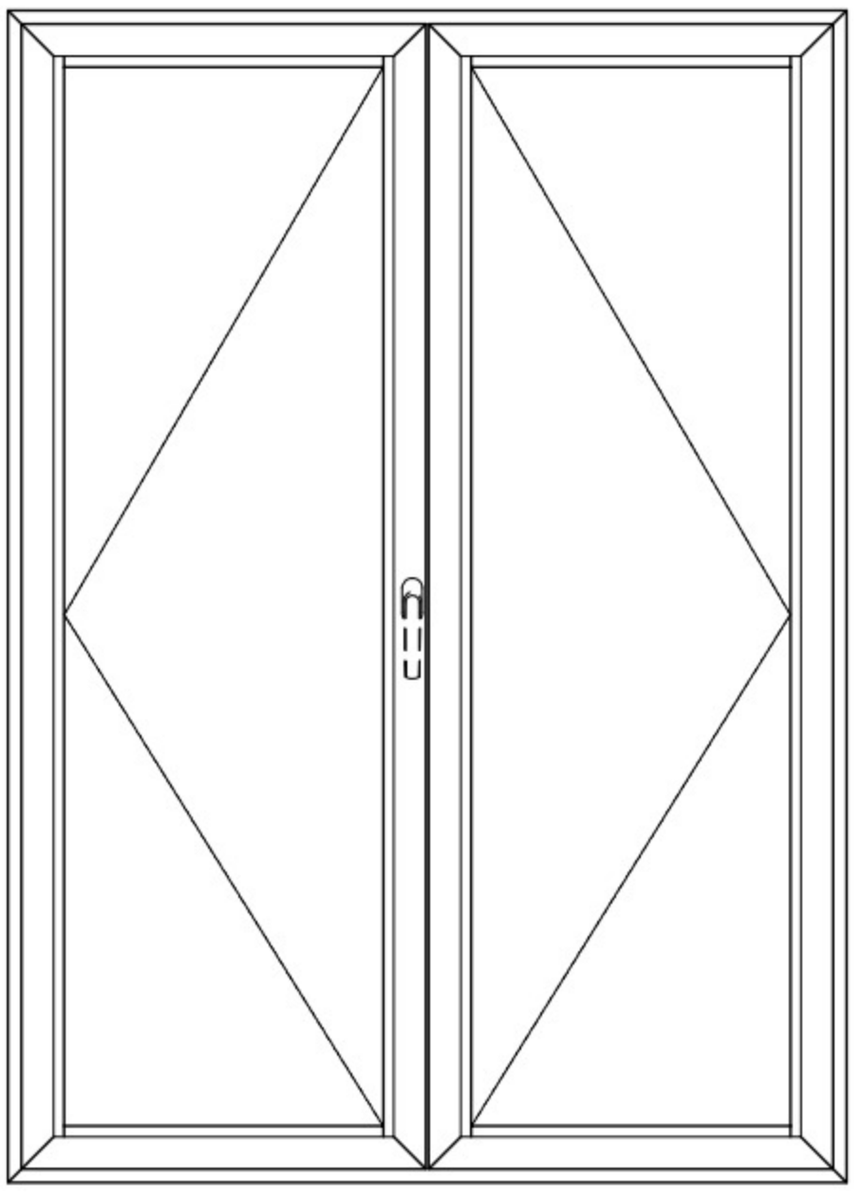

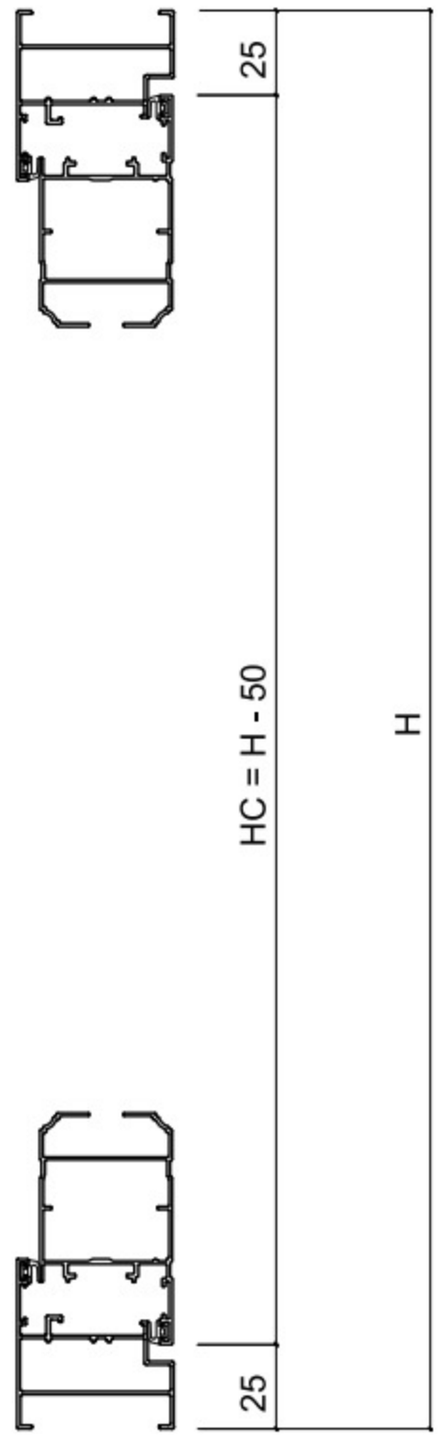

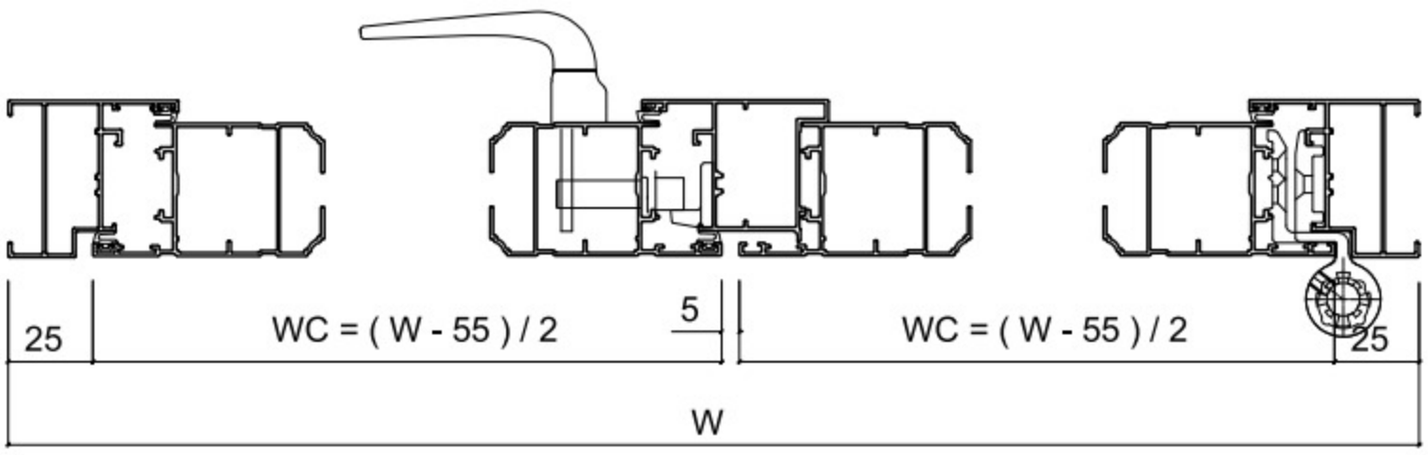

BÊN NGOÀI

PROFILE	MÃ	CHIỀU DÀI CẮT	SỐ LƯỢNG	GÓC CẮT		
KHUNG BAO CỬA	AG 45101	H	2	45° 45°	KÍNH CÁNH	WK = WC - 116
KHUNG BAO CỬA	AG 45101	W	2	45° 45°		HK = HC - 116
CÁNH CỬA SỔ	AG 45301	HC = H - 50	4	45° 45°	KÍNH VÁCH	
CÁNH CỬA SỔ	AG 45301	WC = (W - 55)/2	4	45° 45°		
ĐỐ ĐỘNG	AG 45403	WC - 31	1	90° 90°		

CỬA SỔ LÙA 2 CÁNH AG45

ZHONGKAI®
Aluminum Door and Window

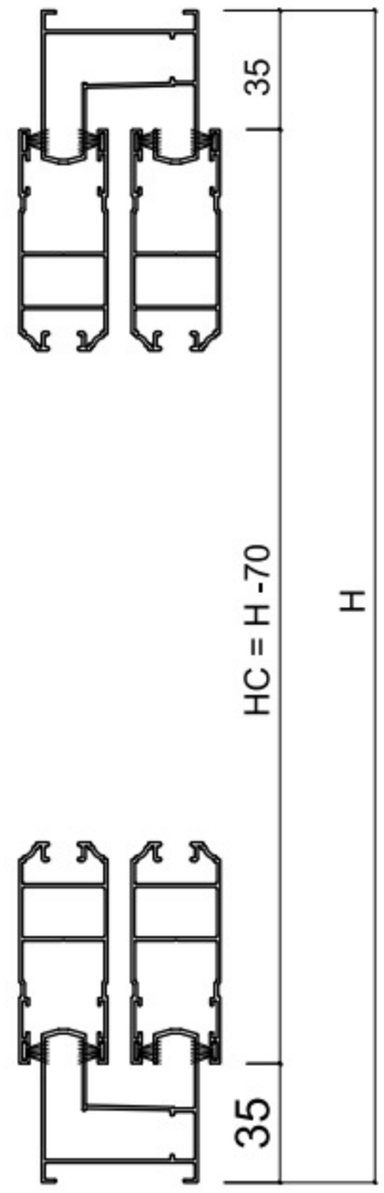

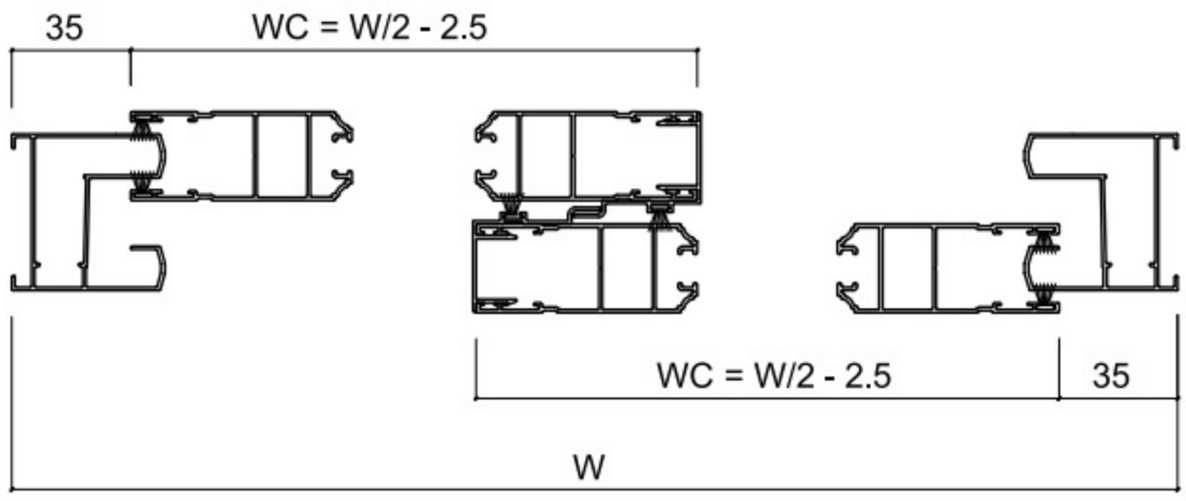

BÊN NGOÀI

PROFILE	MÃ	CHIỀU DÀI CẮT	SỐ LƯỢNG	GÓC CẮT		
KHUNG BAO CỬA TRƯỢT 45	AG 45701	H	2	45° 45°	KÍNH CÁNH	WK = WC - 112
KHUNG BAO CỬA TRƯỢT 45	AG 45701	W	2	45° 45°		HK = HC - 112
CÁNH CỬA TRƯỢT 45	AG 45702	HC = H - 70	4	45° 45°	KÍNH VÁCH	
CÁNH CỬA TRƯỢT 45	AG 45702	WC = W/2 -2.5	4	45° 45°		
ỐP CÁNH CỬA TRƯỢT 45	AG 45703	= HC	2	90° 90°		

PROFILE NHÔM HỆ AG55

Màu café

Màu ghi xanh

Màu vân gỗ

MẶT CẮT HỆ AG55

ZHONGKAI®
Aluminum Door and Window

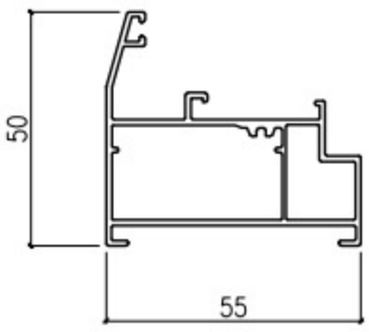

KHUNG BAO CỬA ĐI	
ZK55102	4.83 Kg/thanh 6 m
1.3 mm	6 thanh/ bó

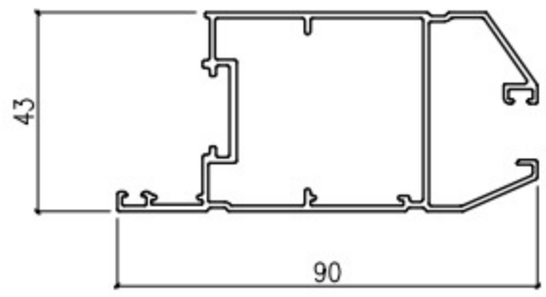

CÁNH CỬA ĐI MỞ NGOÀI LIỀN NẸP CÓ RÃNH	
ZK55204	6.55 Kg/thanh 6 m
1.3 mm	4 thanh/ bó

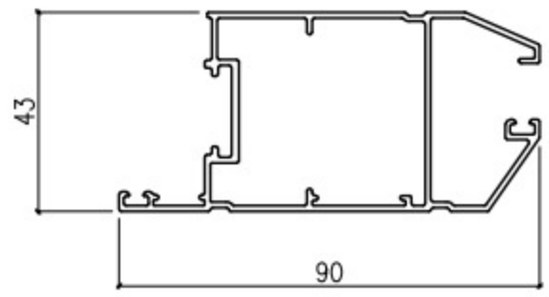

CÁNH CỬA ĐI MỞ TRONG LIỀN NẸP CÓ RÃNH	
ZK55207	6.60 Kg/thanh 6 m
1.3 mm	4 thanh/ bó

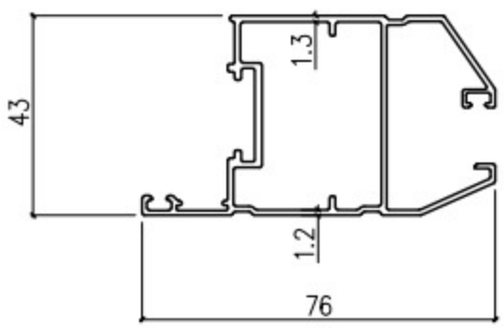

CÁNH CỬA SỔ MỞ NGOÀI LIỀN NẸP	
ZK55304	5.61 Kg/thanh 6 m
1.3 mm	6 thanh/ bó

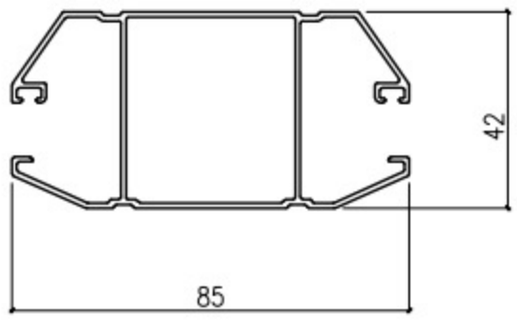

ĐỐ CÓ RÃNH LIỀN NẸP	
ZK55406	5.97 Kg/thanh 6 m
1.3 mm	4 thanh/ bó

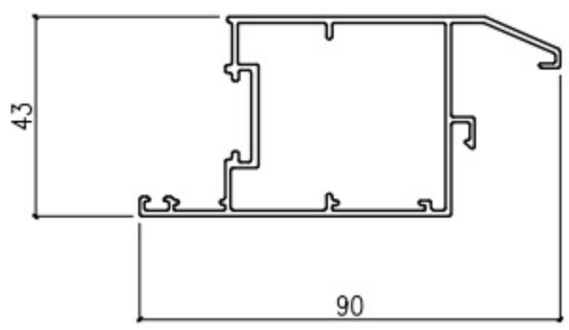

CÁNH CỬA ĐI MỞ TRONG	
ZK55002.1	5.85 Kg/thanh 6 m
1.3 mm	4 thanh/ bó

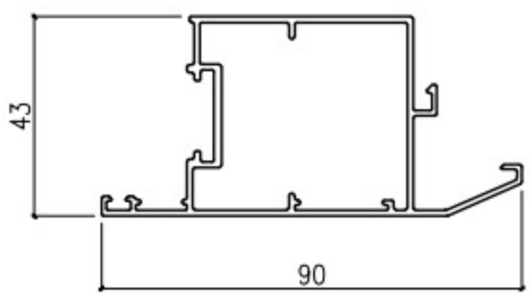

CÁNH CỬA ĐI MỞ NGOÀI	
ZK55003.1	5.89 Kg/thanh 6 m
1.3 mm	4 thanh/ bó

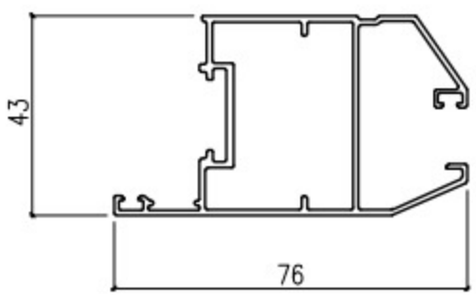

CÁNH CỬA SỔ TRƠN LIỀN NẸP	
ZK55301A	5.59 Kg/thanh 6 m
1.2 mm	6 thanh/ bó

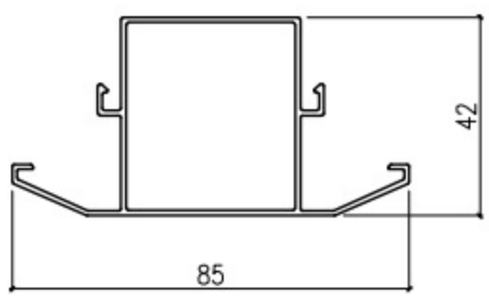

ĐỐ CỐ ĐỊNH CHIA CÁNH CỬA ĐI	
ZK55401	4.56 Kg/thanh 6m
1.2 mm	4 thanh/ bó

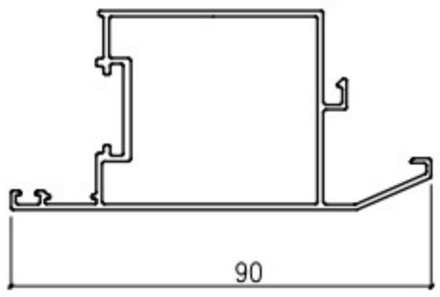

CÁNH CỬA ĐI MỞ NGOÀI	
ZK HP 55201	5.64 Kg/thanh 6 m
1.3 mm	4 thanh/ bó

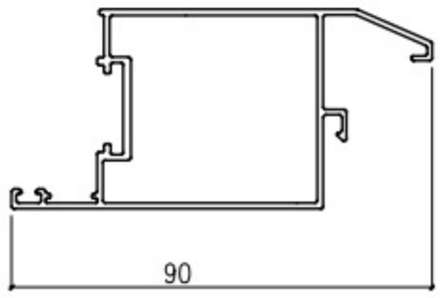

CÁNH CỬA ĐI MỞ TRONG	
ZK HP 55202	5.64Kg/thanh 6 m
1.3 mm	4 thanh/ bó

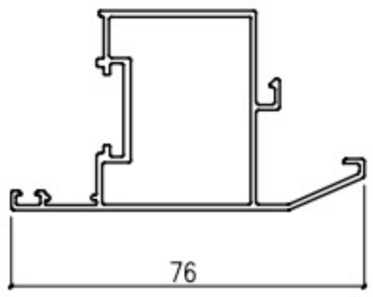

CÁNH CỬA SỔ	
ZK HP 55301	4.88 Kg/thanh 6 m
1.0 mm	4 thanh/ bó

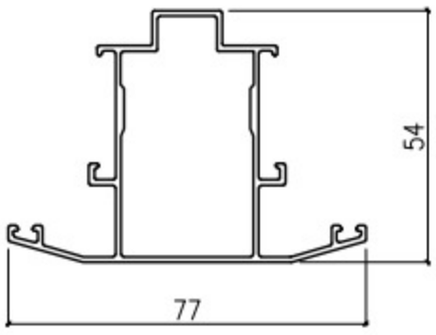

ĐỐ CỐ ĐỊNH CHIA KHUNG CỬA SỔ	
ZK55402	5.20 Kg/thanh 6 m
1.2 mm	6 thanh/ bó

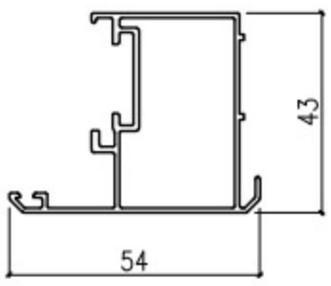

ĐỐ ĐỘNG CÓ RÃNH	
ZK55404	3.46 Kg/thanh 6 m
1.2 mm	6 thanh/ bó

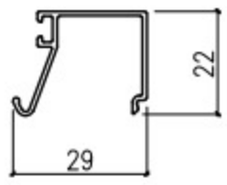

NẸP KÍNH VÁCH	
ZK55503	1.29 Kg/thanh 6 m
1.0 mm	20 thanh/ bó

MẶT CẮT HỆ AG 55

ZHONGKAI®
Aluminum Door and Window

NẸP KÍNH CỬA	
ZK55501	1.31 Kg/thanh 6 m
1.3 mm	20 thanh/ bó

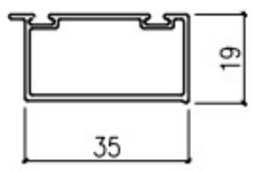

NGƯỠNG NHÔM	
ZK55601	1.85 Kg/thanh 6 m
1.0 mm	10 thanh/ bó

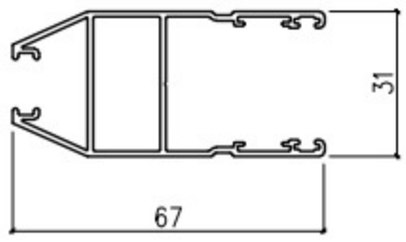

THANH CÁNH CỬA TRƯỢT	
ZK87205	4.53 Kg/thanh 6 m
1.2 mm	6 thanh/ bó

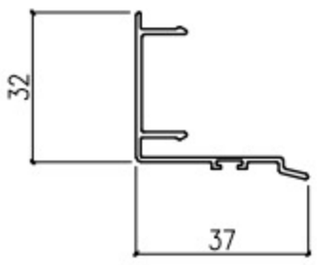

THANH ÓP MÓC CỬA	
ZK87406	1.74 Kg/thanh 6 m
1.2 mm	20 thanh/ bó

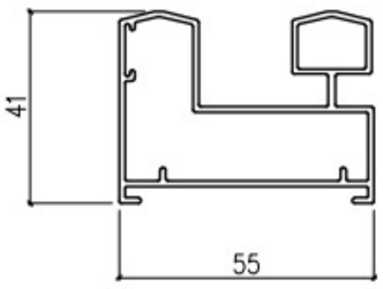

KHUNG BAO CỬA TRƯỢT	
ZK87105	5.36 Kg/thanh 6 m
1.2 mm	6 thanh/ bó

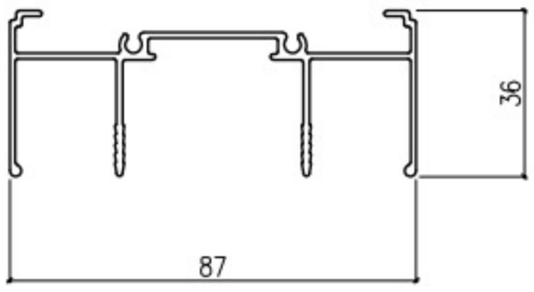

RAY TRÊN CỬA TRƯỢT 87	
ZK87101	5.37 Kg/thanh 6 m
1.2 mm	6 thanh/ bó

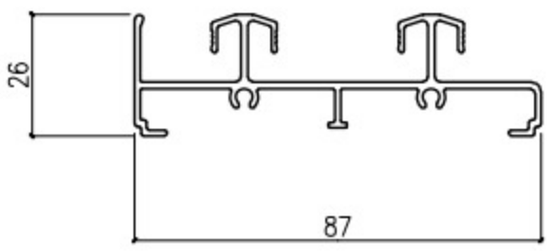

RAY DƯỚI CỬA ĐI TRƯỢT 87	
ZK87102	5.35 Kg/thanh 6 m
1.2 mm	6 thanh/ bó

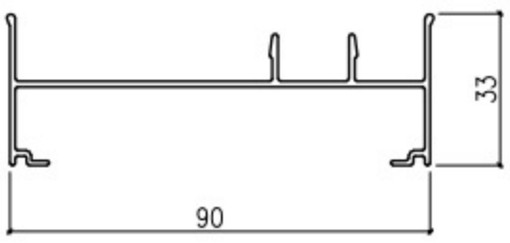

THANH ĐỨNG KHUNG BAO 87	
ZK87103	3.96 Kg/thanh 6 m
1.2 mm	8 thanh/ bó

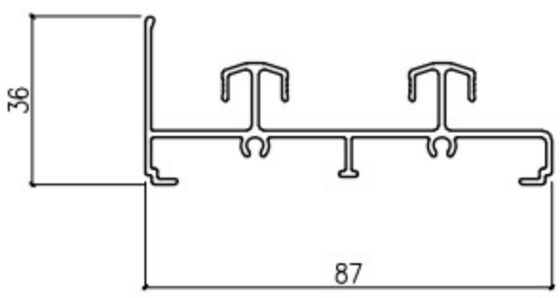

RAY DƯỚI CỬA SỔ TRƯỢT 87	
ZK87104	5.56 Kg/thanh 6 m
1.2 mm	6 thanh/ bó

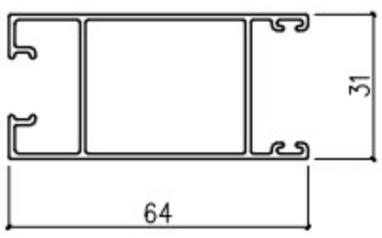

THANH DỨNG KHUNG BAO 87	
ZK87201	4.62 Kg/thanh 6 m
1.2 mm	6 thanh/ bó

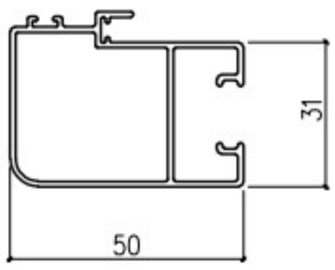

THANH CÁNH MÓC 87	
ZK87206	4.22 Kg/thanh 6 m
1.2 mm	6 thanh/ bó

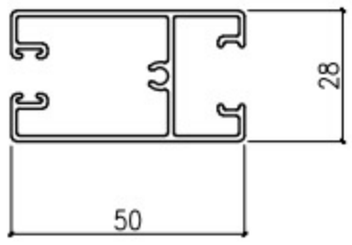

THANH NGANG TRÊN 87	
ZK87203	4.04 Kg/thanh 6m
1.2 mm	6 thanh/ bó

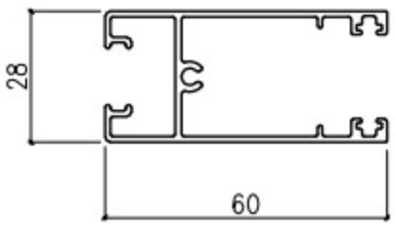

THANH NGANG DƯỚI 87	
ZK87204	4.41 Kg/thanh 6 m
1.2 mm	6 thanh/ bó

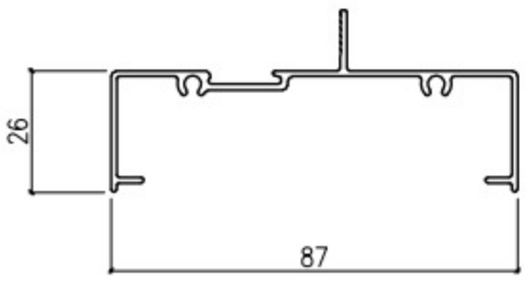

KHUNG BAO VÁCH KÍNH	
ZK87303	3.94 Kg/thanh 6 m
1.2 mm	8 thanh/ bó

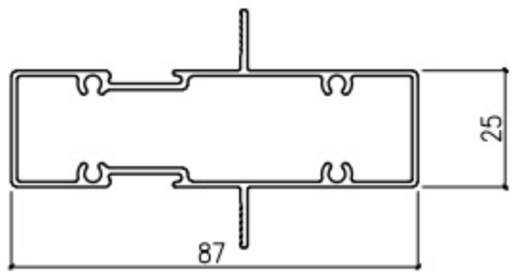

ĐỐ CHIA VÁCH KÍNH	
ZK87304	6.3 Kg/thanh 6 m
1.2 mm	6 thanh/ bó

MẶT CẮT HỆ AG 55

ZHONGKAI®
Aluminum Door and Window

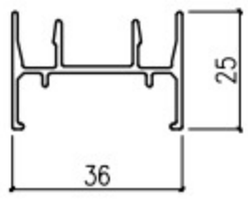		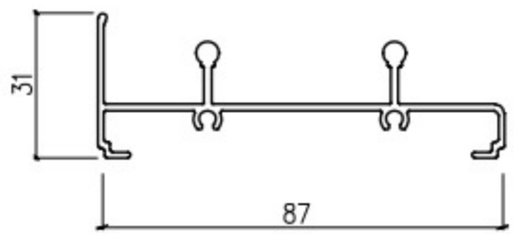		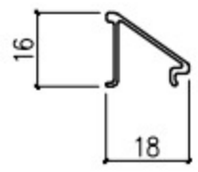	
CÂY NỐI GIỮA CỬA 4 CÁNH 87		**RAY DƯỚI - T**		**NẸP VÁCH KÍNH CỬA LÙA**	
ZK87403.1S	2.58 Kg/thanh 6 m	ZK87106	4.73 Kg/thanh 6 m	ZK C101	0.68 Kg/thanh 6 m
1.2 mm	10 thanh/ bó	1.5 mm	4 thanh/ bó	0.9 mm	30 thanh/ bó
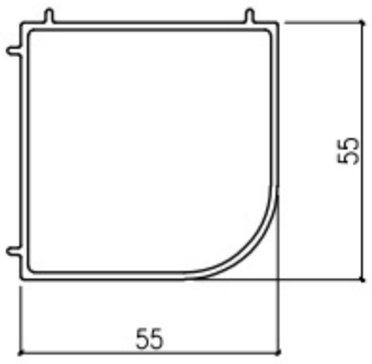				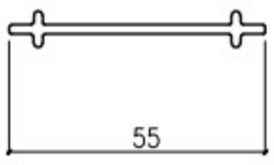	
THANH CHUYỂN GÓC 90-55		**THANH TRƯỢT PK**		**THANH NỐI KHUNG 2mm**	
ZK3326	5.58 Kg/thanh 6 m	ZK459C	0.84 Kg/thanh 6 m	ZK3300	2.26 Kg/thanh 6 m
1.5 mm	4 thanh/ bó	1.5 mm	20 thanh/ bó	2 mm	10 thanh/ bó
					
PANO 100					
ZK4332	3.01 Kg/thanh 6 m				
0.8 mm	10 thanh/ bó				

CỬA ĐI MỞ TRONG 1 CÁNH AG55

ZHONGKAI®
Aluminum Door and Window

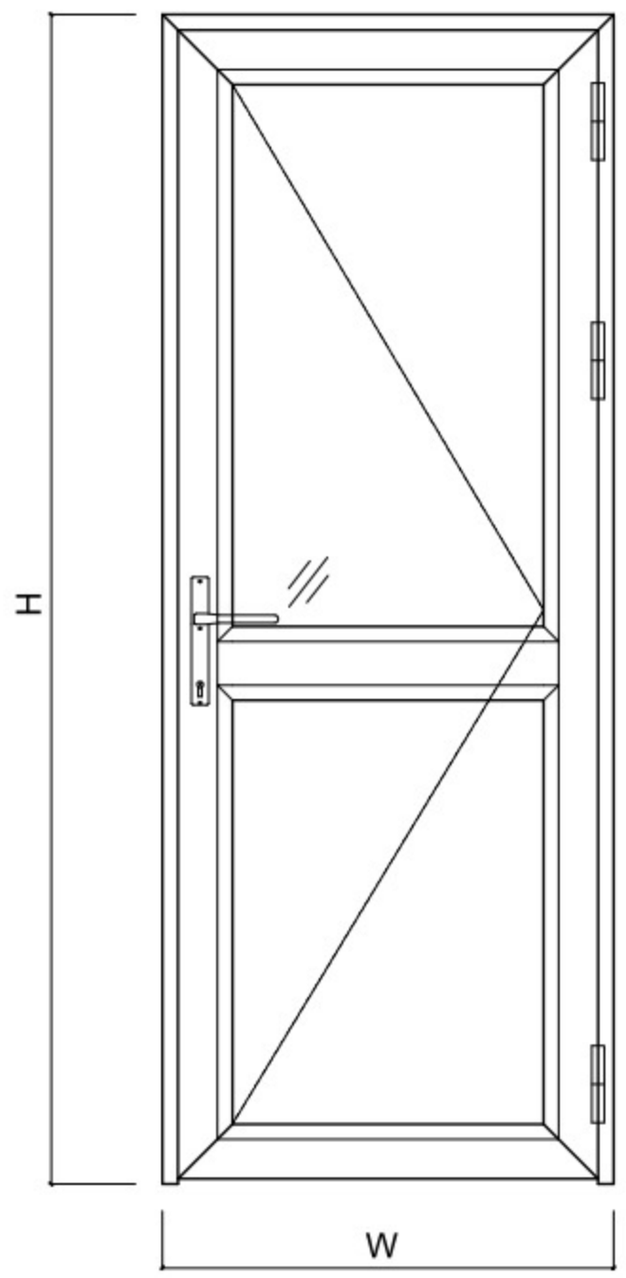

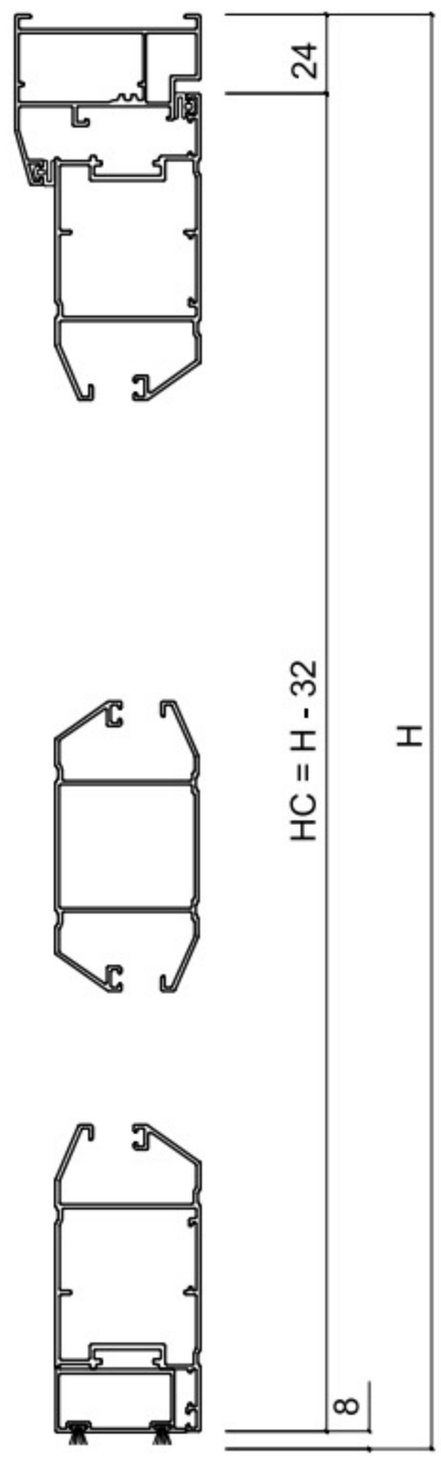

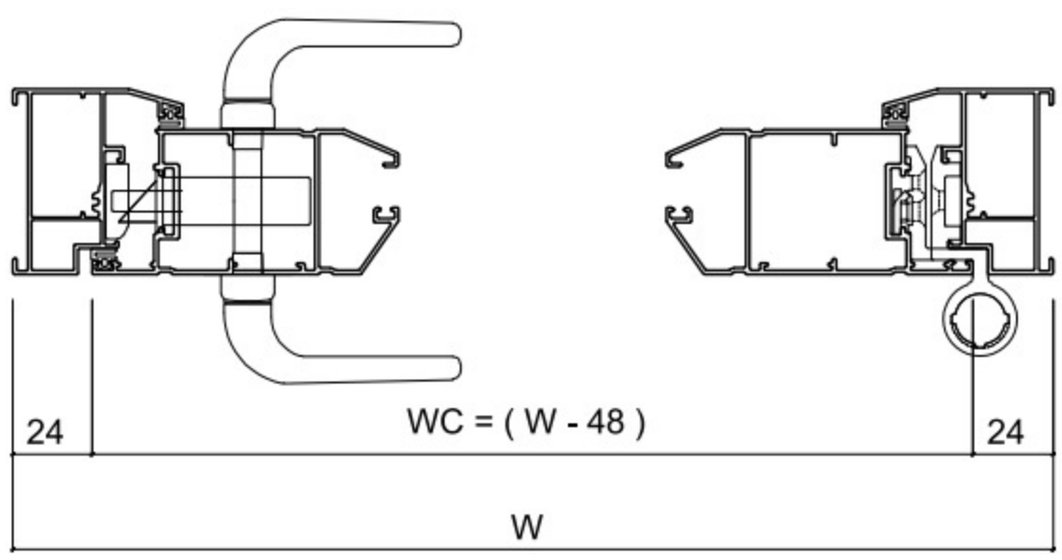

BÊN TRONG

PROFILE	MÃ	CHIỀU DÀI CẮT	SỐ LƯỢNG	GÓC CẮT		
KHUNG BAO CỬA	ZK55102	H	2	90° 45°	KÍNH CÁNH	WK = WC - 152
KHUNG BAO CỬA	ZK55102	W	1	45° 45°		HK = HC - 152
CÁNH CỬA ĐI MỞ TRONG LIỀN NẸP	ZK55207	HC = H - 32	2	45° 45°	KÍNH VÁCH	
CÁNH CỬA ĐI MỞ TRONG LIỀN NẸP	ZK55207	WC = W - 48	2	45° 45°		
ỐP CHÂN CÁNH CỬA ĐI	ZK55601	WC - 39	1	90° 90°		
ĐỐ CHIA CÁNH CỬA ĐI	ZK55406	WC - 145	1	90° 90°		

CỬA ĐI MỞ NGOÀI 2 CÁNH AG55

ZHONGKAI®
Aluminum Door and Window

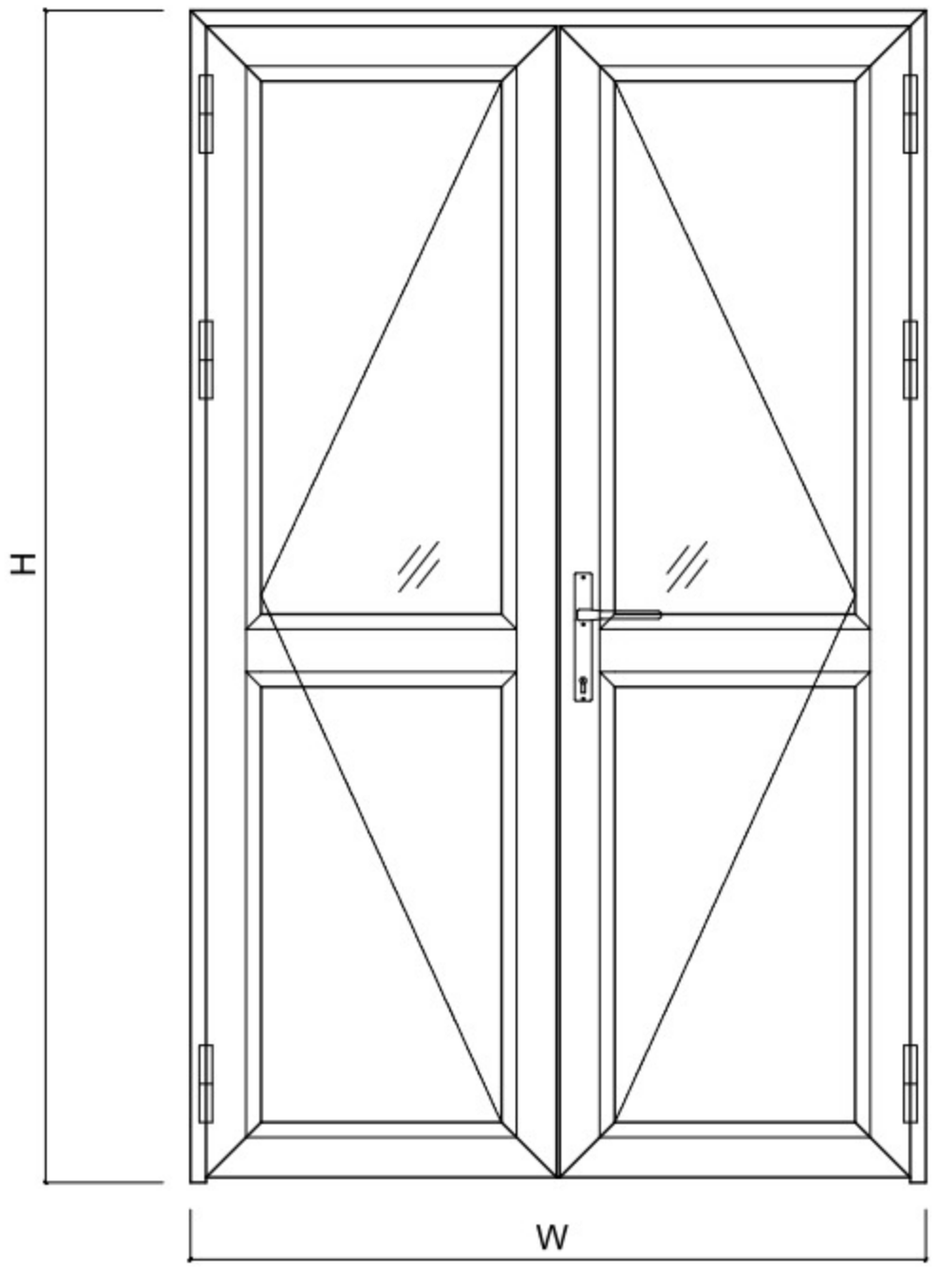

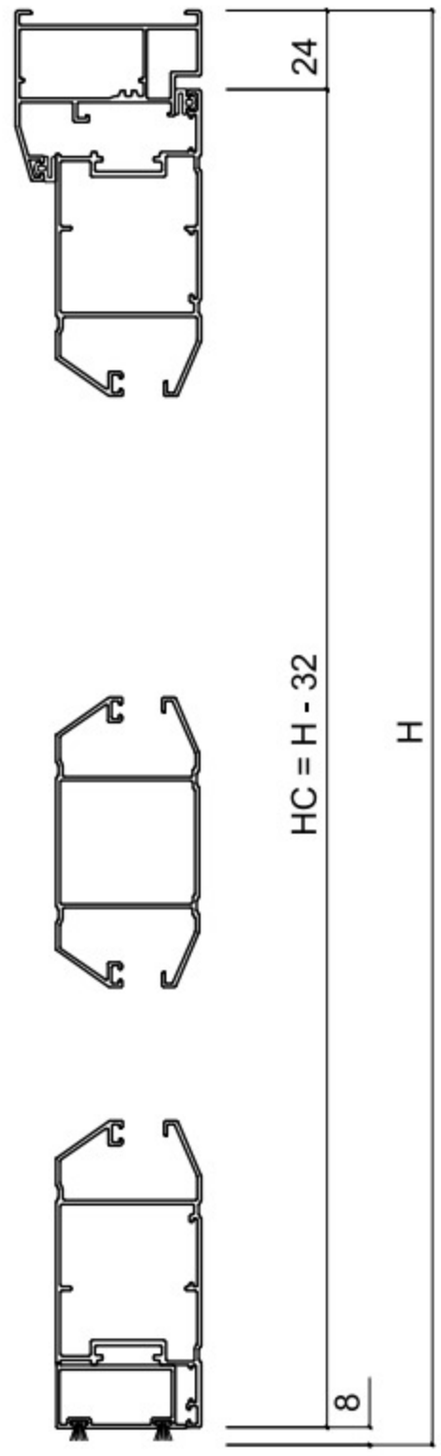

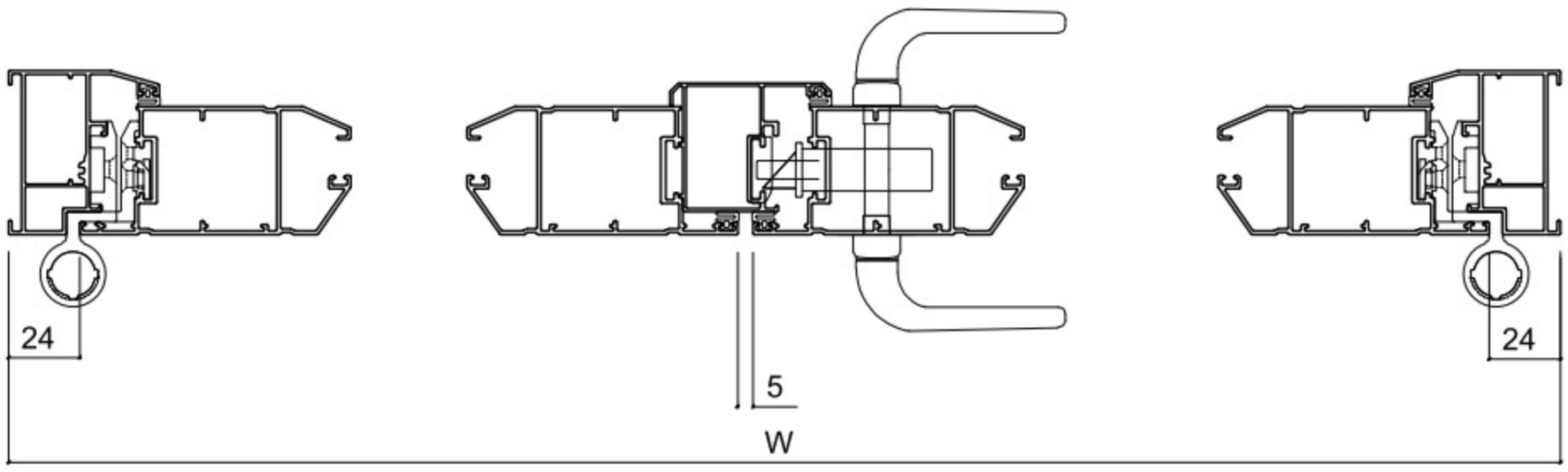

BÊN NGOÀI

PROFILE	MÃ	CHIỀU DÀI CẮT	SỐ LƯỢNG	GÓC CẮT		
KHUNG BAO CỬA	ZK55102	H	2	90° 45°	KÍNH CÁNH	WK = WC - 152
KHUNG BAO CỬA	ZK55102	W	1	45° 45°		HK = HC - 152
CÁNH CỬA ĐI MỞ NGOÀI LIỀN NẸP	ZK55204	HC = H - 32	4	45° 45°	KÍNH VÁCH	
CÁNH CỬA ĐI MỞ NGOÀI LIỀN NẸP	ZK55204	WC = (W - 53)/2	4	45° 45°		
ỐP CHÂN CÁNH CỬA ĐI	ZK55601	WC - 39	2	90° 90°		
ĐỐ CHIA CÁNH CỬA ĐI	ZK55406	WC - 145	2	90° 90°		
ĐỐ ĐỘNG CÁNH CỬA ĐI	ZK55404	WC - 31	1	90° 90°		

CỬA SỔ 1 CÁNH MỞ QUAY NGOÀI AG55

ZHONGKAI®
Aluminum Door and Window

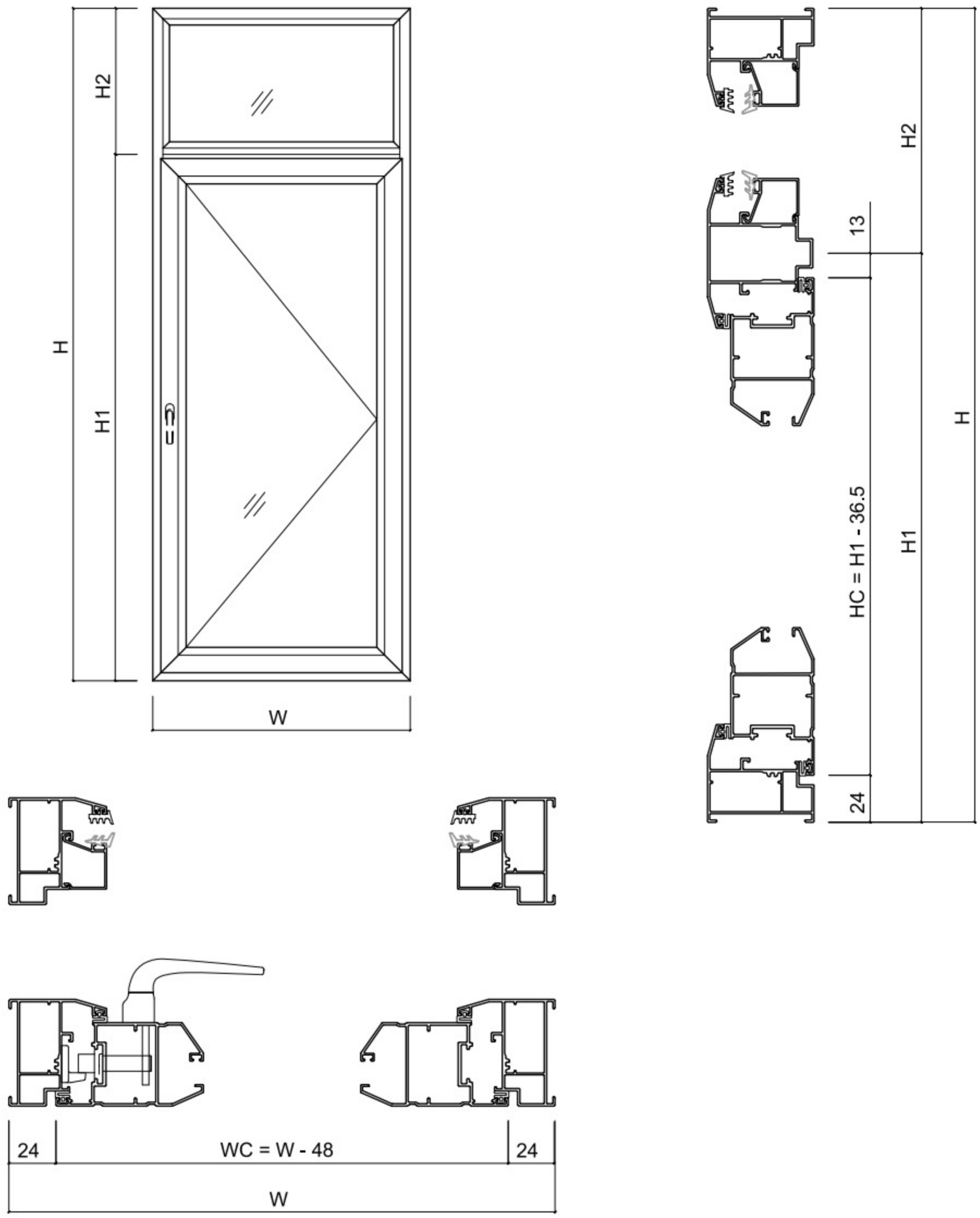

BÊN NGOÀI

PROFILE	MÃ	CHIỀU DÀI CẮT	SỐ LƯỢNG	GÓC CẮT		
KHUNG BAO CỬA	ZK55102	H	2	45° 45°	KÍNH CÁNH	WK = WC - 122
KHUNG BAO CỬA	ZK55102	W	2	45° 45°		HK = HC - 122
CÁNH CỬA SỔ LIỀN NẸP	ZK55304	HC = H1 - 36.5	2	45° 45°	KÍNH VÁCH	
CÁNH CỬA SỔ LIỀN NẸP	ZK55304	WC = W - 48	2	45° 45°		
ĐỐ CHIA KHUNG	ZK55402	W - 39	1	90° 90°		
NẸP VÁCH KÍNH	ZK55503					

CỬA TRƯỢT 2 CÁNH + FIX - AG87

ZHONGKAI®
Aluminum Door and Window

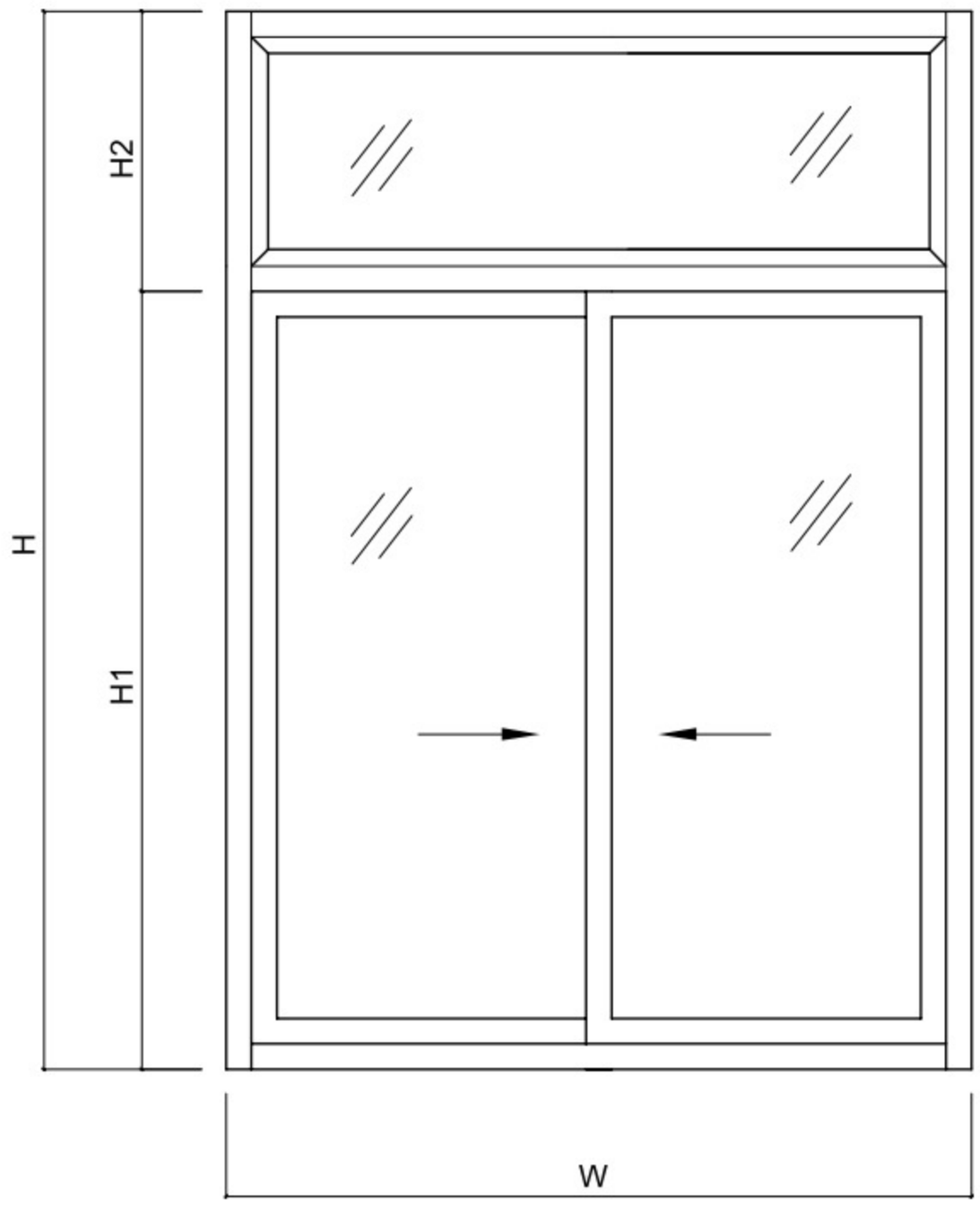

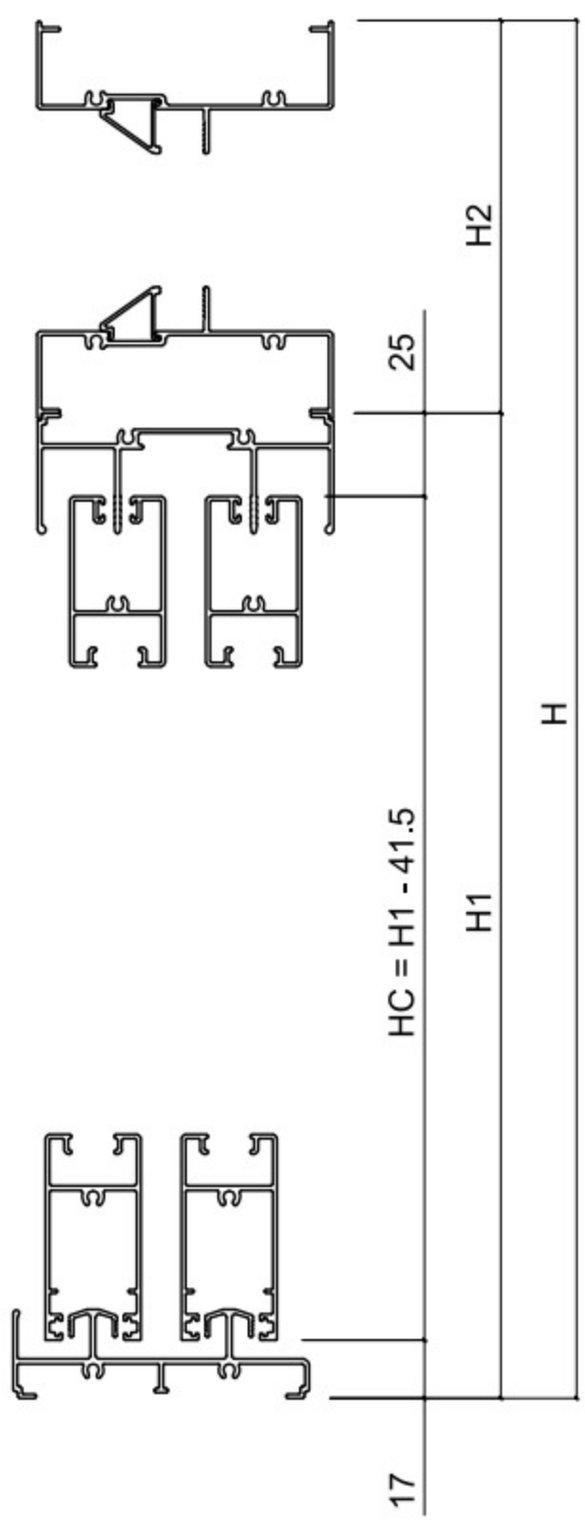

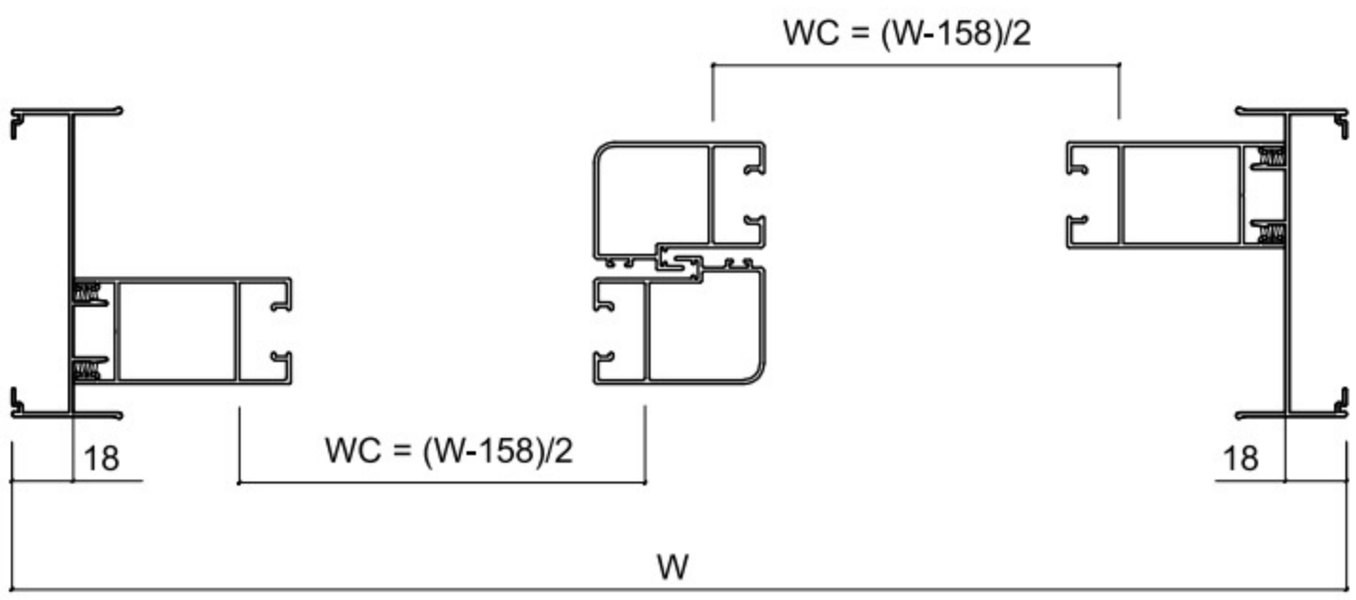

BÊN TRONG

PROFILE	MÃ	CHIỀU DÀI CẮT	SỐ LƯỢNG	GÓC CẮT		
KHUNG ĐỨNG CỬA LÙA 87	ZK87103	H	2	90° 90°	KÍNH CÁNH	WK = WC - 6
RAY TRÊN CỬA TRƯỢT 87	ZK87101	W - 36	1	90° 90°		HK = HC - 89
RAY DƯỚI CỬA TRƯỢT 87	ZK87104	W - 36	1	90° 90°	KÍNH VÁCH	
CÁNH NGANG TRÊN	ZK87203	WC = (W - 158) / 2	2	90° 90°		
CÁNH NGANG DƯỚI	ZK87204	WC = (W - 158) / 2	2	90° 90°		
CÁNH ĐỨNG TRƠN	ZK87201	HC = H1 - 41.5	2	90° 90°		
CÁNH ĐỨNG MÓC	ZK87206	HC = H1 - 41.5	2	90° 90°		
VÁCH CỬA LÙA 87	ZK87303	W - 36	1	90° 90°		

PROFILE NHÔM HỆ ZK55

Màu café

Màu ghi xanh

Màu vân gỗ

MẶT CẮT HỆ ZK 55

ZHONGKAI®
Aluminum Door and Window

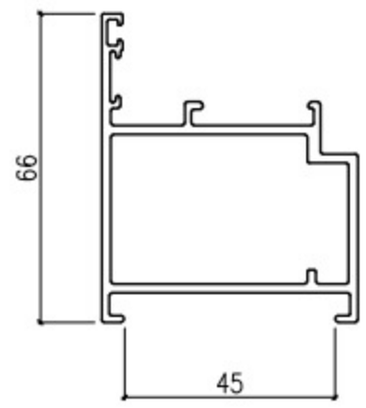

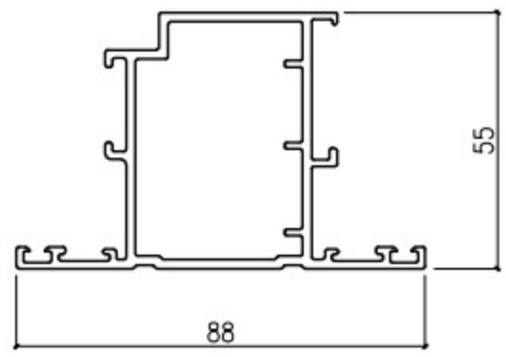

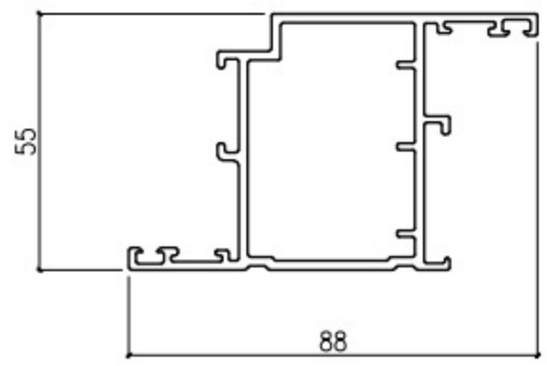

KHUNG BAO CỬA ĐI		CÁNH CỬA ĐI MỞ QUAY NGOÀI		CÁNH CỬA ĐI MỞ QUAY TRONG	
ZK-3328	7.6 Kg/thanh 6 m	ZK-3303.3	9.01 Kg/thanh 6 m	ZK-3332.3	9.01 Kg/thanh 6 m
2.0 mm	4 thanh/ bó	2.0 mm	4 thanh/ bó	2.0 mm	4 thanh/ bó

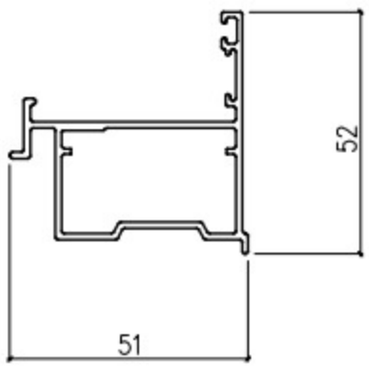

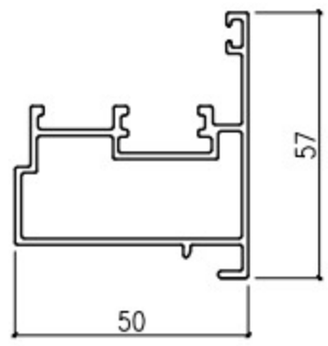

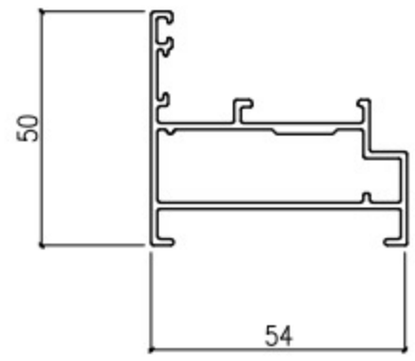

ĐẢO KHUNG CỬA SỔ		ĐỐ ĐỘNG CỬA ĐI		KHUNG BAO CỬA SỔ	
ZK-3208	4.59 Kg/thanh 6 m	ZK-3323.3	5.48 Kg/thanh 6 m	ZK-3318	5.27 Kg/thanh 6 m
1.4 mm	6 thanh/ bó	1.4 mm	4 thanh/ bó	1.4 mm	6 thanh/ bó

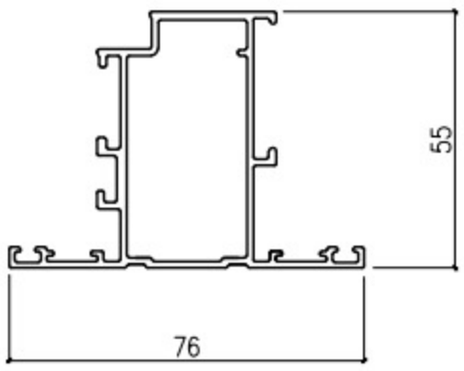

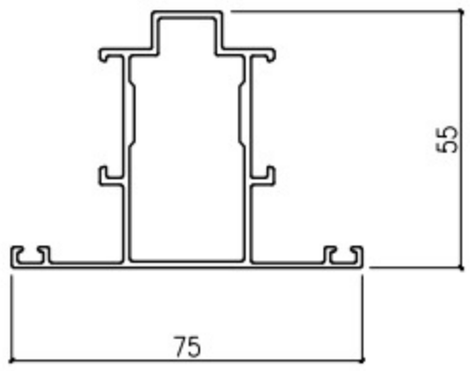

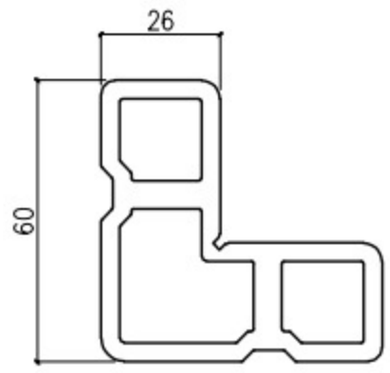

CÁNH CỬA SỔ MỞ NGOÀI KHÔNG MÓC		ĐỐ CỐ ĐỊNH CHIA KHUNG CỬA SỔ		KE ÉP CÁNH CỬA SỔ	
ZK-3302	6.84 Kg/thanh 6 m	ZK-3313	6.37 Kg/thanh 6 m	ZK-1697C	18.32 Kg/thanh 6 m
1.4 mm	4 thanh/ bó	1.4 mm	4 thanh/ bó	4.0 mm	2 thanh/ bó

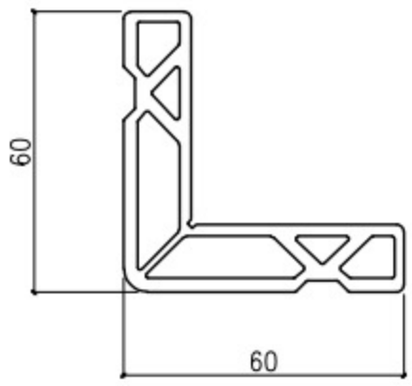

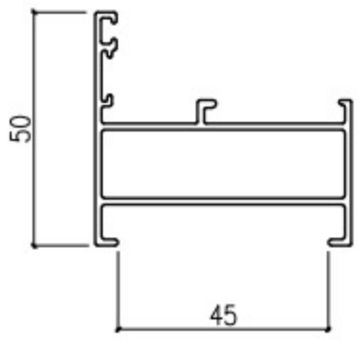

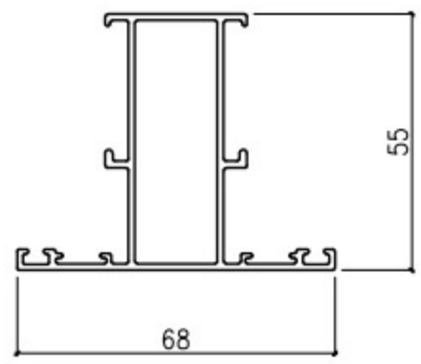

KE ÉP KHUNG CỬA SỔ		KHUNG BAO VÁCH CỐ ĐỊNH TRƠN		ĐỐ TĨNH CHIA VÁCH KÍNH TRƠN	
ZK-1687C.2	12.76 Kg/thanh 6 m	ZK-3209.3	4.98 Kg/thanh 6 m	ZK-3203.3	5.53 Kg/thanh 6 m
3.0 mm	3 thanh/ bó	1.4 mm	6 thanh/ bó	1.4 mm	4 thanh/ bó

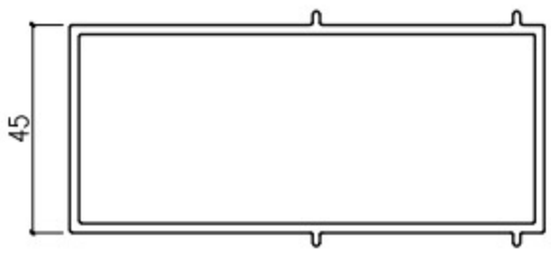

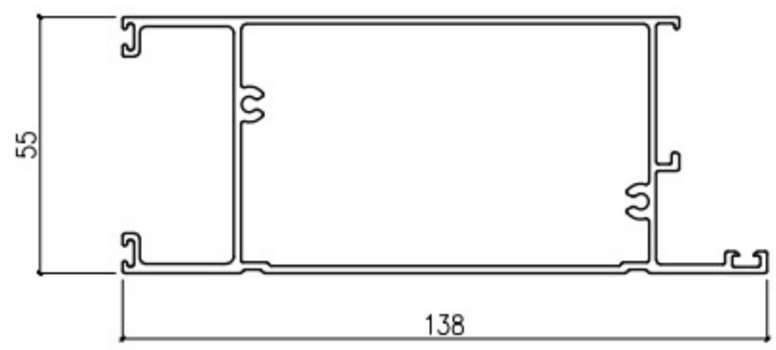

TĂNG CỨNG HỆ 55		ĐỐ NGANG ĐÁY CÁNH CỬA ĐI	
ZK-AG3740	10.17 Kg/thanh 6 m	ZK-3304.1	11.12 Kg/thanh 6 m
2.0 mm	2 thanh/ bó	1.6 mm	2 thanh/ bó

MẶT CẮT HỆ ZK 55

ZHONGKAI®
Aluminum Door and Window

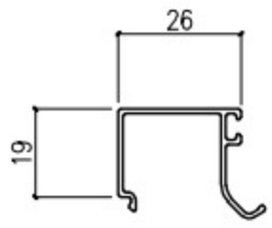

NẸP KÍNH 18 mm (K/hộp chân 30)	
ZK-AG-3336	1.44 Kg/thanh 6 m
1.0 mm	20 thanh/ bó

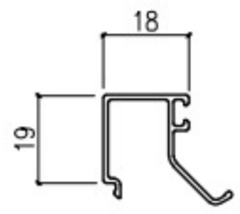

NẸP KÍNH 18 mm (k/hộp chân 25)	
ZK-AG-3225	1.34 Kg/thanh 6 m
1.0 mm	20 thanh/ bó

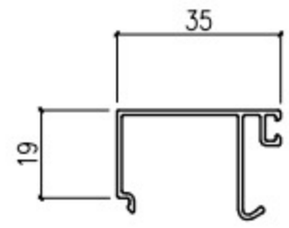

NẸP KÍNH 37 mm	
ZK-3295	1.66 Kg/thanh 6 m
1.0 mm	20 thanh/ bó

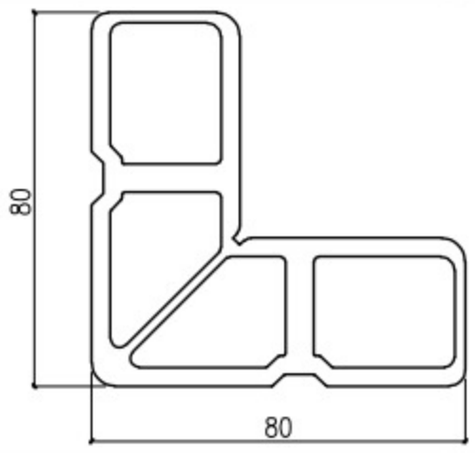

KE ÉP CÁNH CỬA ĐI	
ZK-347.1	24.95 Kg/thanh 6 m
1.0 mm	1 thanh/ bó

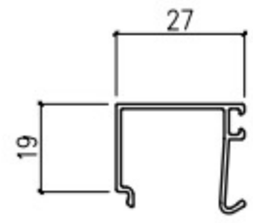

NẸP KÍNH 31 mm	
ZK-3296	1.51 Kg/thanh 6 m
1.0 mm	20 thanh/ bó

MẶT CẮT HỆ ZHONGKAI 93

ZHONGKAI®
Aluminum Door and Window

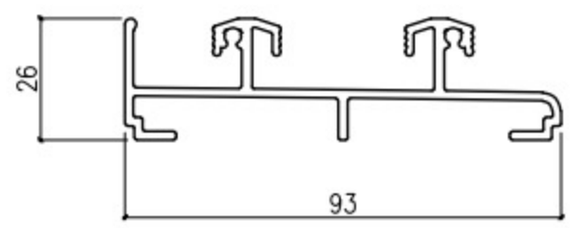

RAY DƯỚI CỬA ĐI	
ZK-1942B	7.31 Kg/thanh 6 m
1.8 mm	4 thanh/ bó

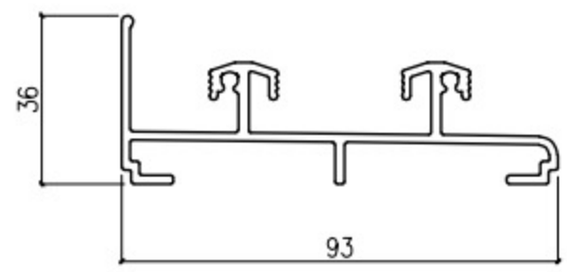

RAY DƯỚI CỬA SỔ	
ZK-1942C	7.31 Kg/thanh 6 m
1.8 mm	2 thanh/ bó

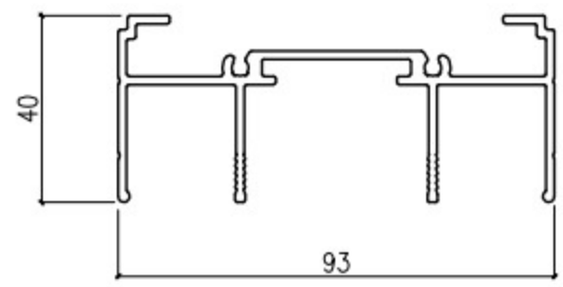

RAY TRÊN KHUNG BAO	
ZK-1541A	8.49 Kg/thanh 6 m
1.8 mm	4 thanh/ bó

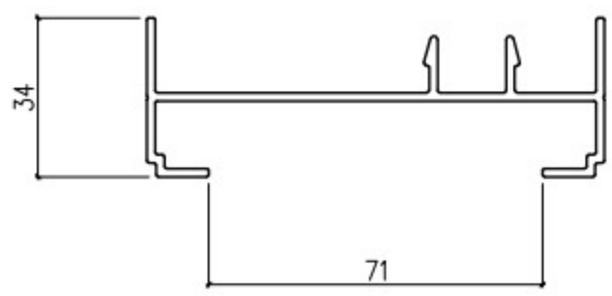

THANH ĐỨNG KHUNG BAO	
ZK-1543A	6.55 Kg/thanh 6 m
1.8 mm	6 thanh/ bó

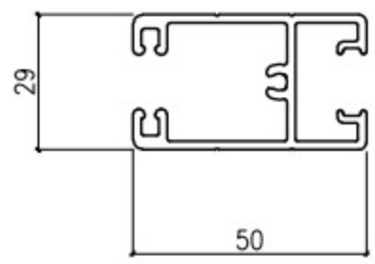

THANH NGANG TRÊN CÁNH	
ZK-1544A	5.86 Kg/thanh 6 m
1.8 mm	6 thanh/ bó

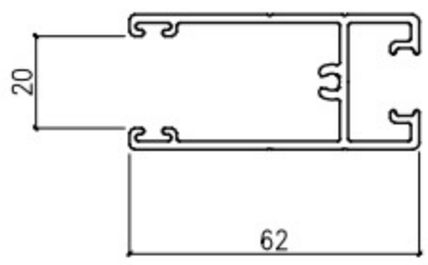

THANH NGANG DƯỚI CÁNH BẢN 62 mm	
ZK-1545A	5.93 Kg/thanh 6 m
1.8 mm	6 thanh/ bó

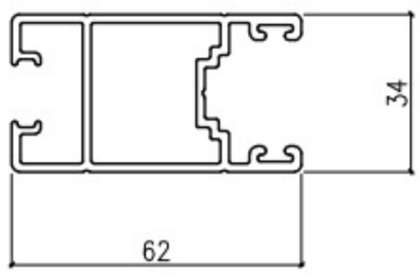

THANH ĐỨNG TRƠN BẢN 62 mm	
ZK-1546A	7.48 Kg/thanh 6 m
1.8 mm	6 thanh/ bó

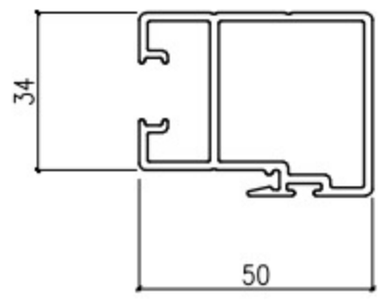

THANH ĐỨNG MÓC BẢN 50 mm	
ZK-1547A	6.38 Kg/thanh 6 m
1.8 mm	6 thanh/ bó

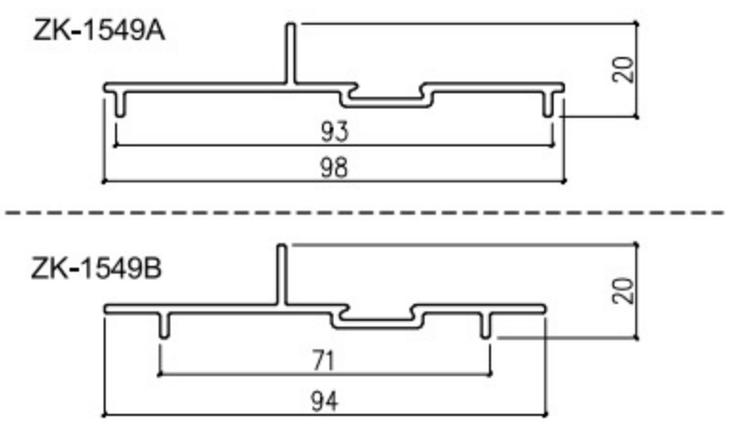

ỐP VÁCH KÍNH 93	
ZK-1549A/ZK-1549B	4.09 Kg/thanh 6 m
1.8 mm	10 thanh/ bó

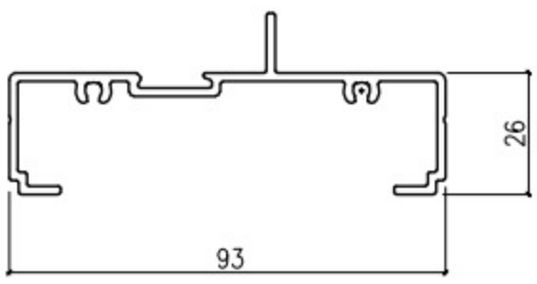

KHUNG BAO VÁCH KÍNH	
ZK-1559A	6.25 Kg/thanh 6 m
1.8 mm	4 thanh/ bó

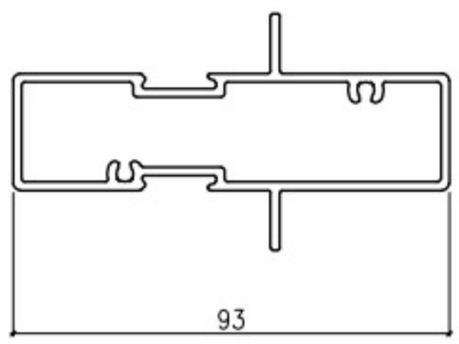

ĐỐ CHIA VÁCH KÍNH	
ZK-2618A	8.92 Kg/thanh 6 m
1.8 mm	4 thanh/ bó

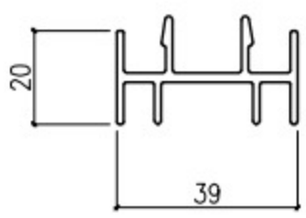

NỐI CỬA 4 CÁNH	
ZK-1548A	3.9 Kg/thanh 6 m
1.8 mm	10 thanh/ bó

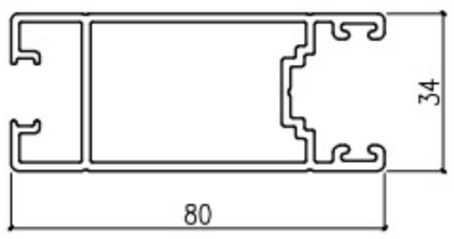

THANH ĐỨNG TRƠN BẢN 80 mm	
ZK-1546B	8.53 Kg/thanh 6 m
1.8 mm	4 thanh/ bó

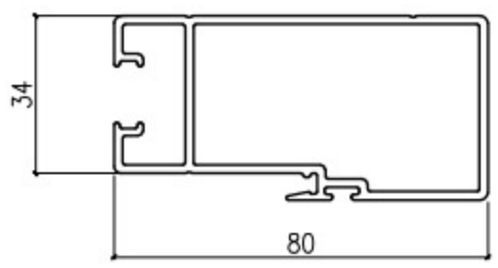

THANH ĐỨNG MÓC BẢN 80 mm	
ZK-1547B	8.17 Kg/thanh 6 m
1.8 mm	4 thanh/ bó

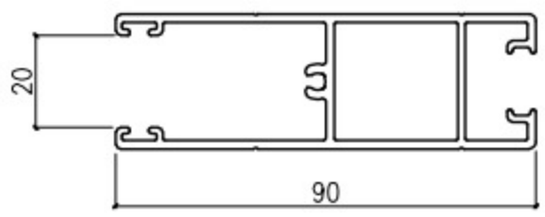

THANH NGANG DƯỚI BẢN 90 mm	
ZK-1545B	8.25 Kg/thanh 6 m
1.8 mm	4 thanh/ bó

CỬA ĐI MỞ NGOÀI 1 CÁNH ZK55

ZHONGKAI®
Aluminum Door and Window

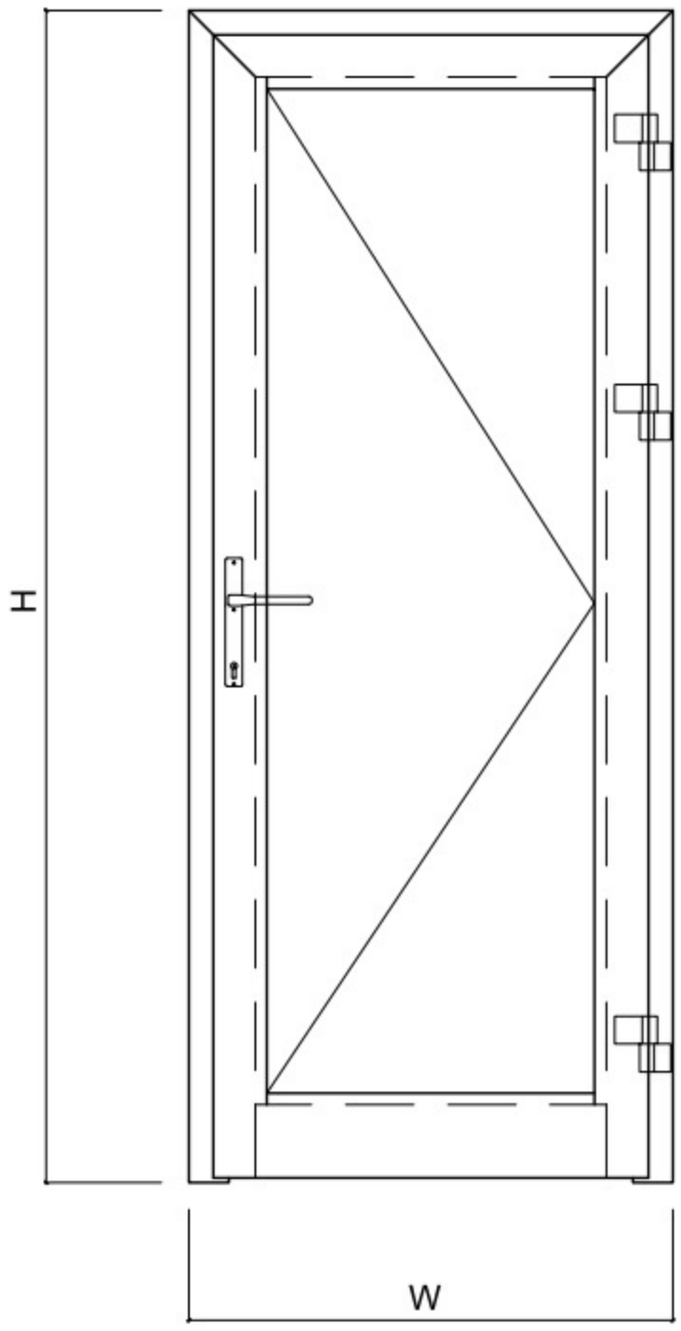

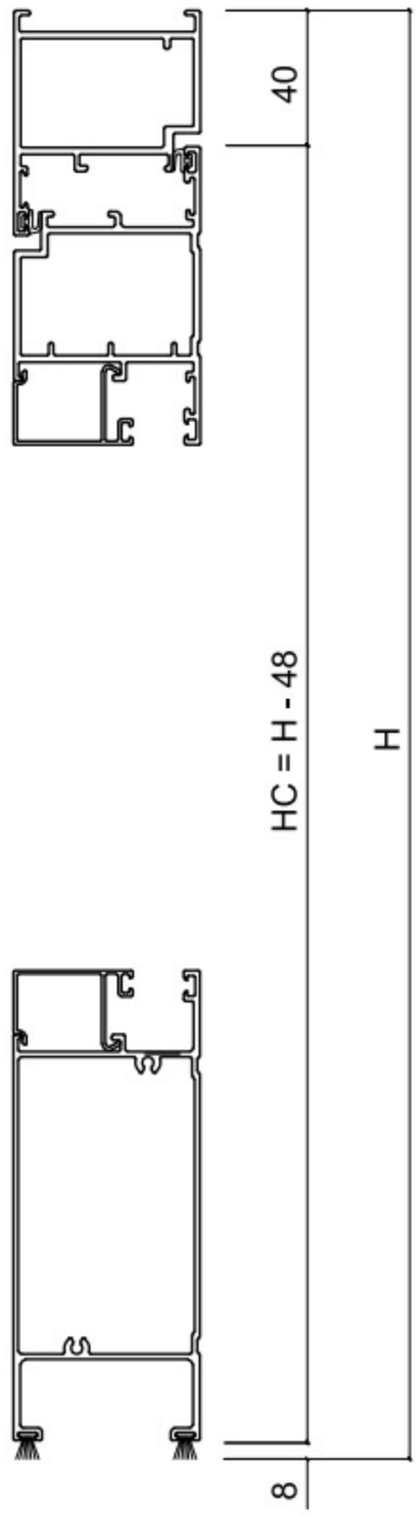

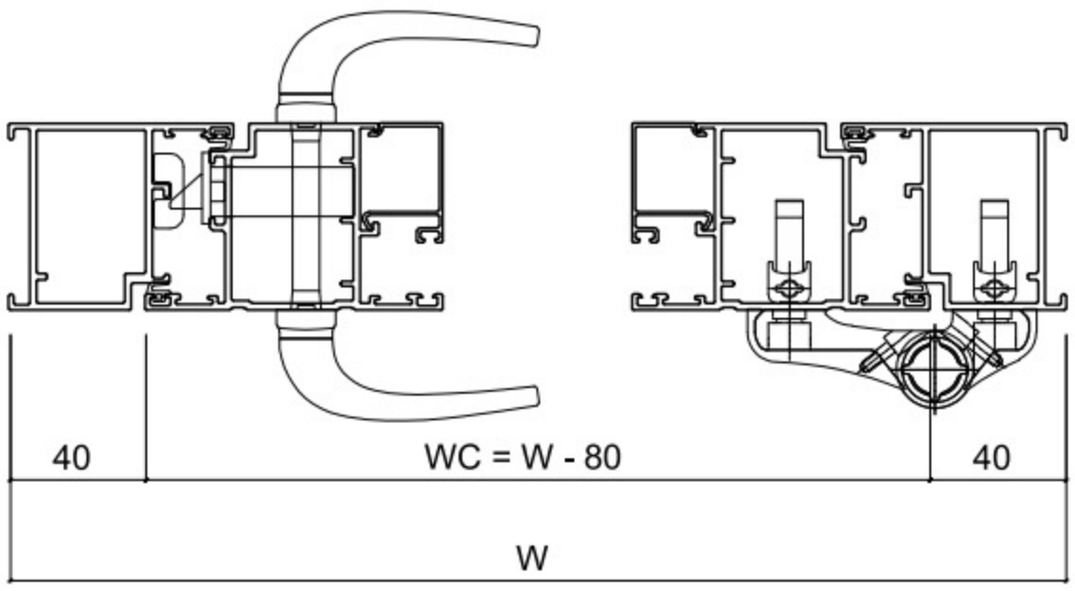

BÊN NGOÀI

PROFILE	MÃ	CHIỀU DÀI CẮT	SỐ LƯỢNG	GÓC CẮT		
KHUNG BAO CỬA ĐI	ZK-3328	H	2	90° 45°	KÍNH CÁNH	WK = WC - 148
KHUNG BAO CỬA ĐI	ZK-3328	W	1	45° 45°		HK = HC - 198
CÁNH CỬA ĐI MỞ NGOÀI	ZK-3303.3	HC = H - 48	2	90° 45°	KÍNH VÁCH	
CÁNH CỬA ĐI MỞ NGOÀI	ZK-3303.3	WC = (W - 80)	1	45° 45°		
ĐÁY CÁNH CỬA ĐI	ZK-3304.1	WC - 137	1	90° 90°		
NẸP KÍNH 37 MM	ZK-3295					

CỬA ĐI MỞ NGOÀI 2 CÁNH ZK55

ZHONGKAI®
Aluminum Door and Window

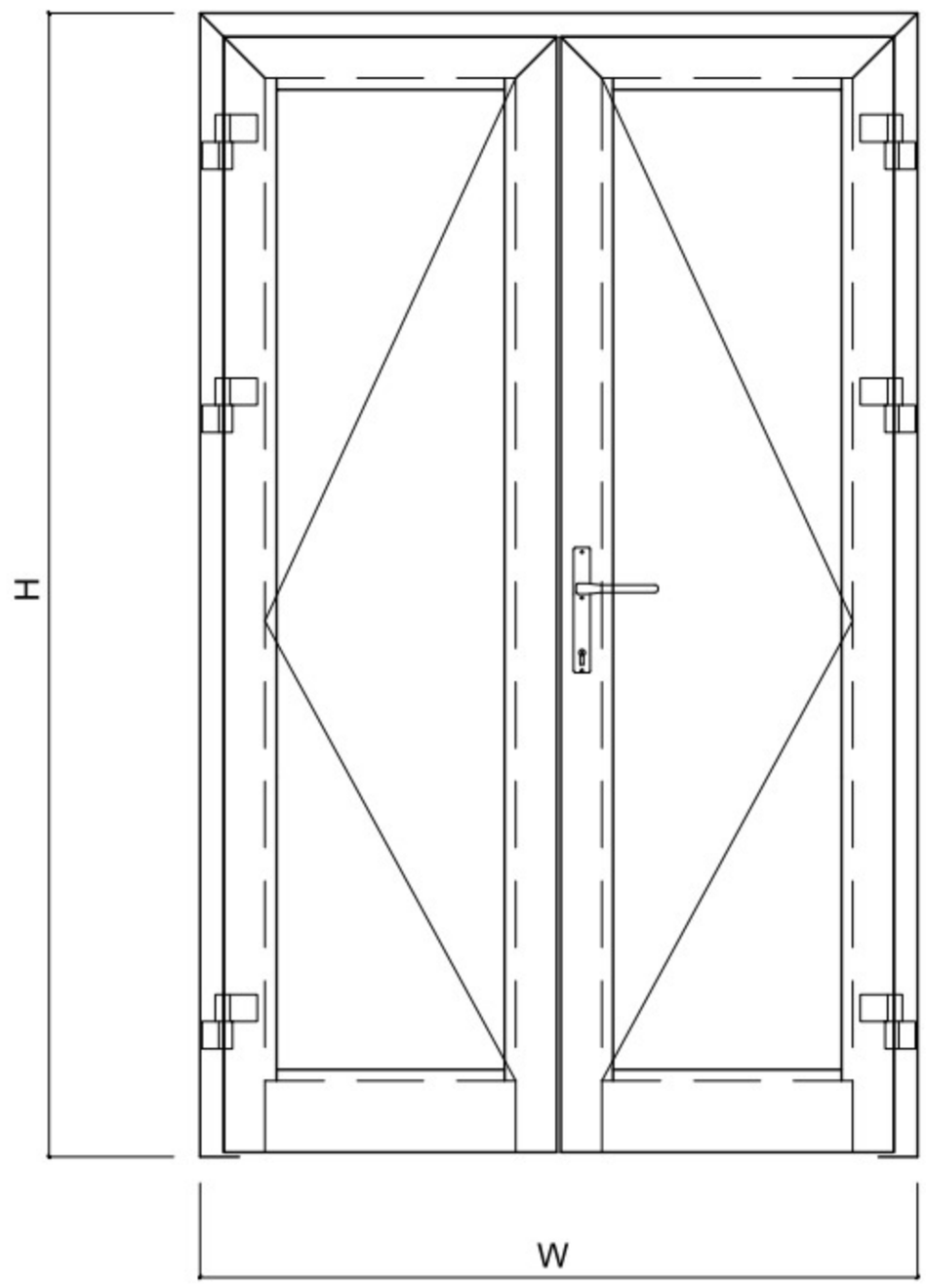

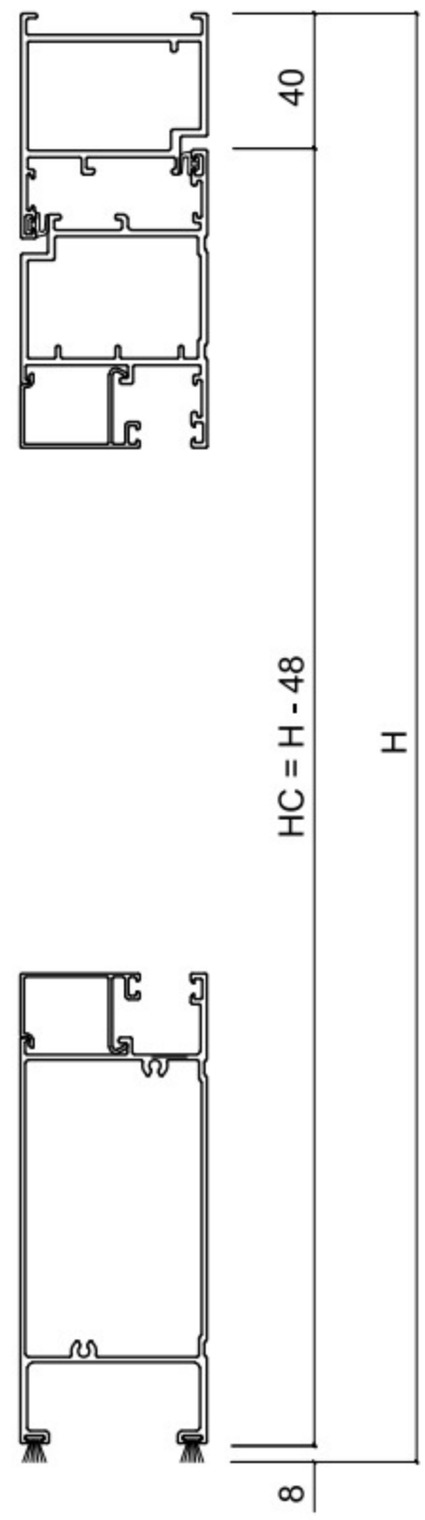

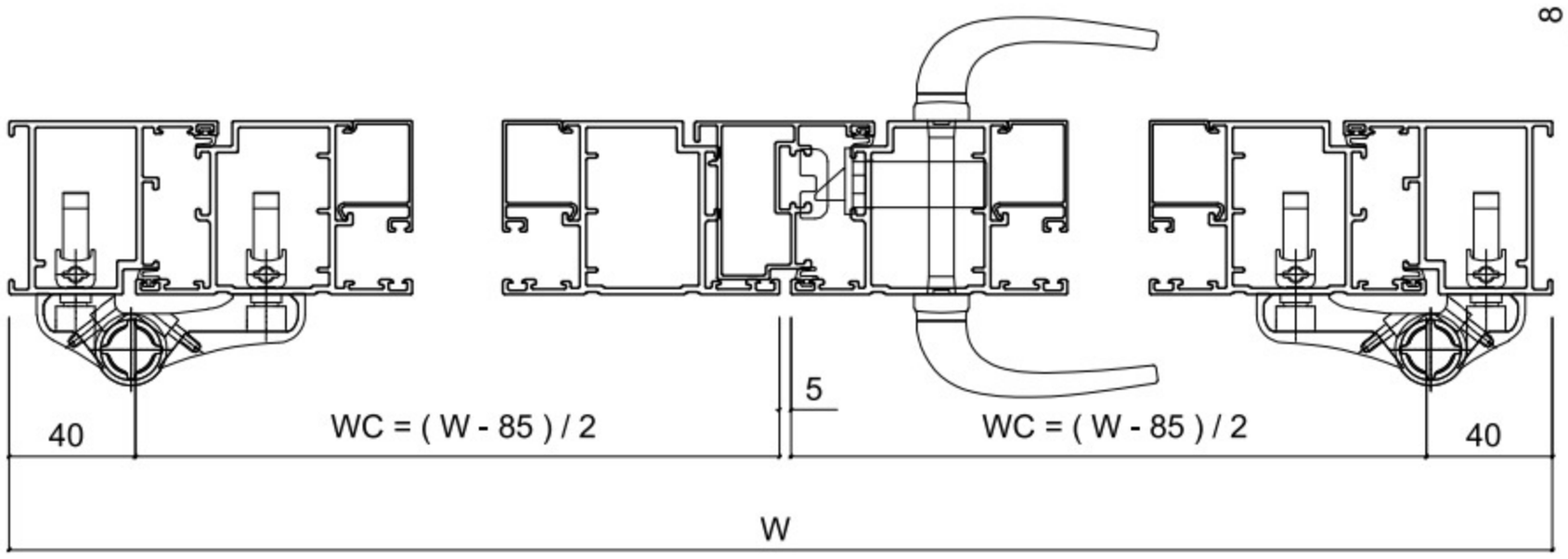

BÊN NGOÀI

PROFILE	MÃ	CHIỀU DÀI CẮT	SỐ LƯỢNG	GÓC CẮT		
KHUNG BAO CỬA ĐI	ZK-3328	H	2	90° 45°	KÍNH CÁNH	WK = WC - 148
KHUNG BAO CỬA ĐI	ZK-3328	W	1	45° 45°		HK = HC - 198
CÁNH CỬA ĐI MỞ NGOÀI	ZK-3303.3	HC = H - 48	4	90° 45°	KÍNH VÁCH	
CÁNH CỬA ĐI MỞ NGOÀI	ZK-3303.3	WC = (W - 85) / 2	2	45° 45°		
ĐÁY CÁNH CỬA ĐI	ZK-3304.1	WC - 137	2	90° 90°		
ĐỐ ĐỘNG CỬA ĐI	ZK-3323.3	HC - 31	1	90° 90°		
NẸP KÍNH 37 MM	ZK-3295					

CỬA ĐI MỞ TRONG 1 CÁNH ZK55

ZHONGKAI®
Aluminum Door and Window

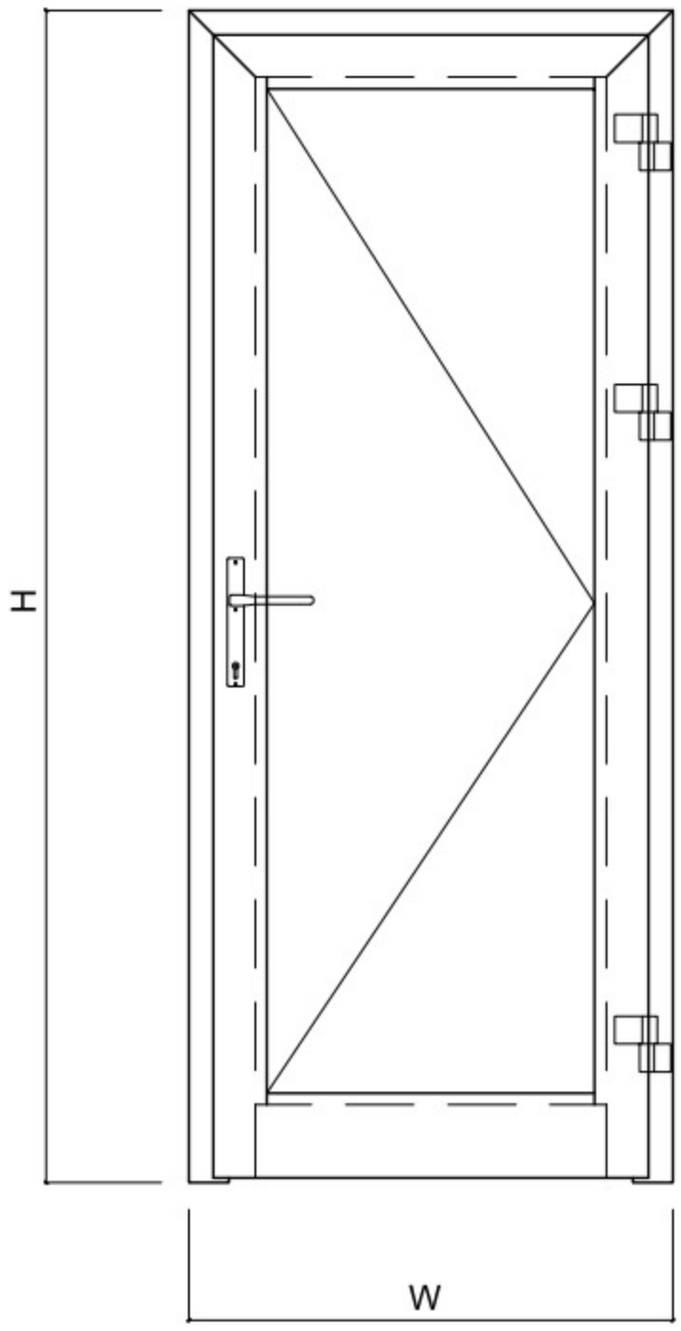

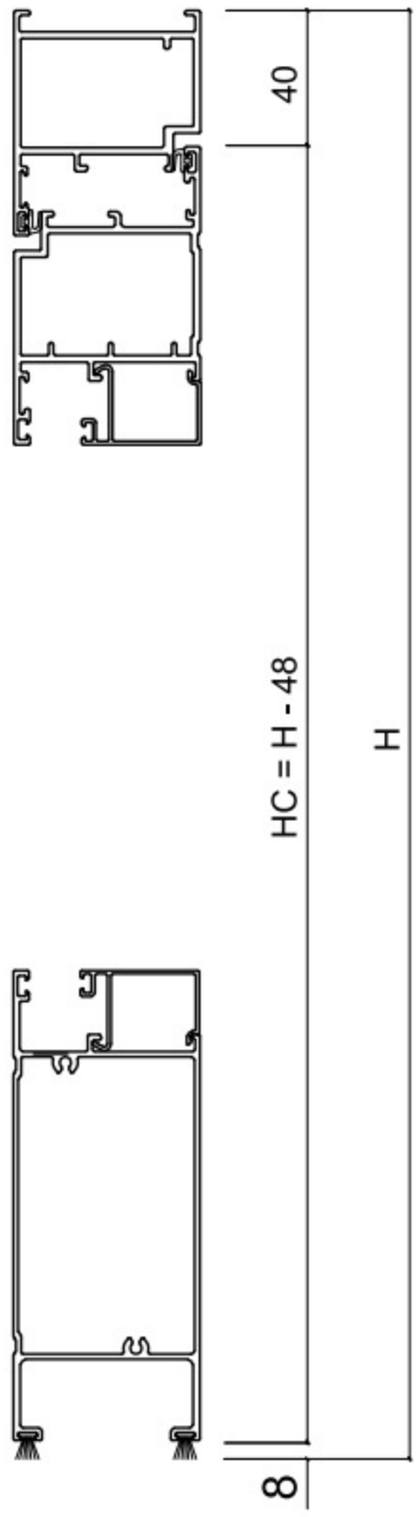

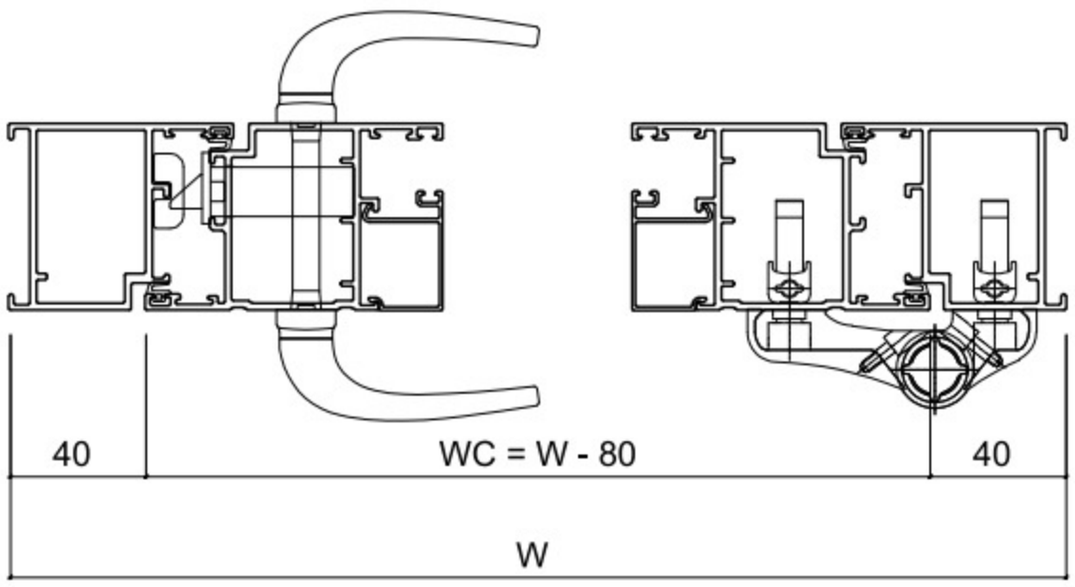

BÊN TRONG

PROFILE	MÃ	CHIỀU DÀI CẮT	SỐ LƯỢNG	GÓC CẮT		
KHUNG BAO CỬA ĐI	ZK-3328	H	2	90° 45°	KÍNH CÁNH	WK = WC - 148
KHUNG BAO CỬA ĐI	ZK-3328	W	1	45° 45°		HK = HC - 198
CÁNH CỬA ĐI MỞ TRONG	ZK-3332.3	HC = H - 48	2	90° 45°	KÍNH VÁCH	
CÁNH CỬA ĐI MỞ TRONG	ZK-3332.3	WC = (W - 80)	1	45° 45°		
ĐÁY CÁNH CỬA ĐI	ZK-3304.1	WC - 137	1	90° 90°		
NẸP KÍNH 37 MM	ZK-3295					

CỬA ĐI MỞ TRONG 2 CÁNH ZK55

ZHONGKAI®
Aluminum Door and Window

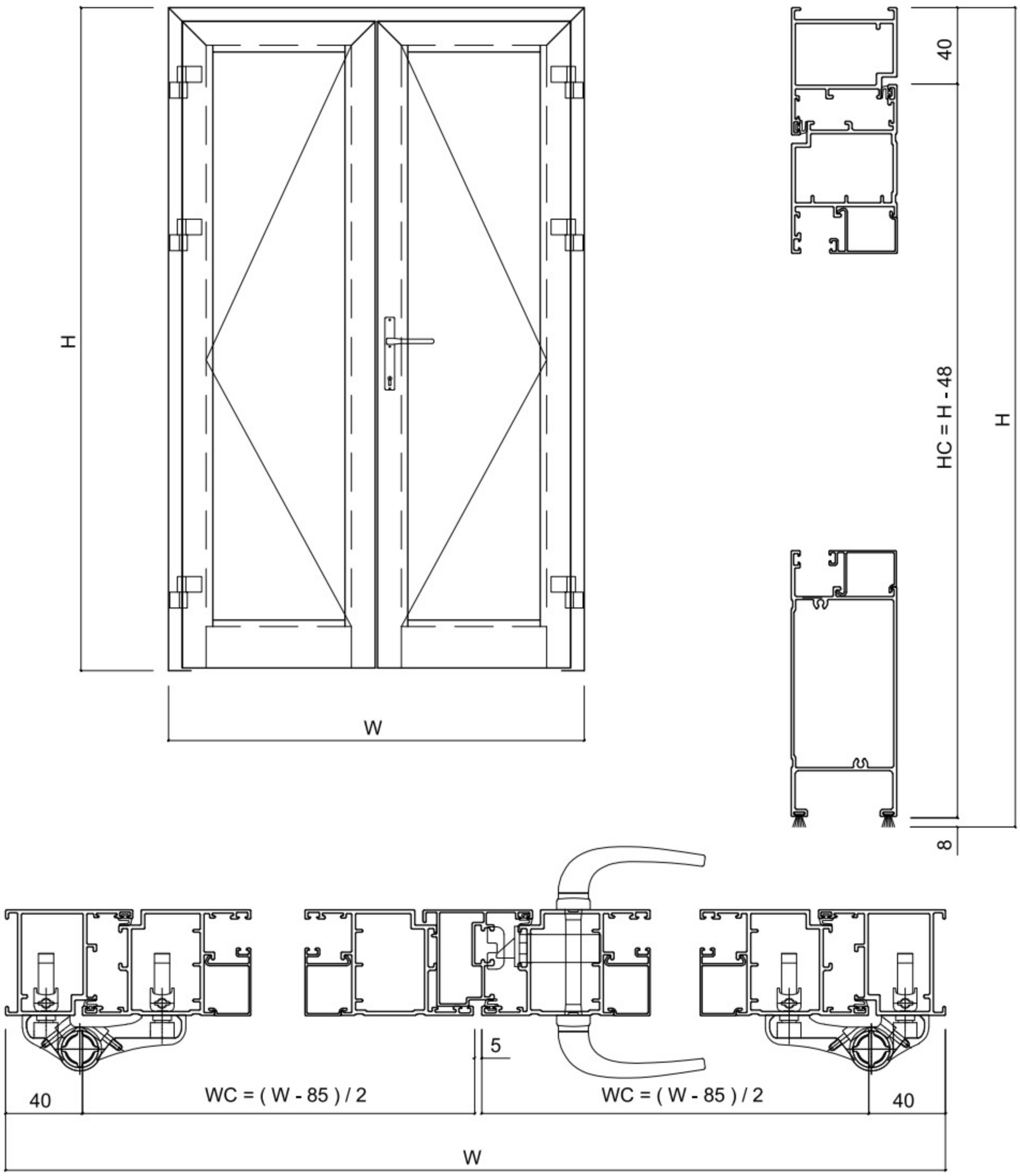

BÊN TRONG

PROFILE	MÃ	CHIỀU DÀI CẮT	SỐ LƯỢNG	GÓC CẮT		
KHUNG BAO CỬA ĐI	ZK-3328	H	2	90° 45°	KÍNH CÁNH	WK = WC - 148
KHUNG BAO CỬA ĐI	ZK-3328	W	1	45° 45°		HK = HC - 198
CÁNH CỬA ĐI MỞ TRONG	ZK-3332.3	HC = H - 48	4	90° 45°	KÍNH VÁCH	
CÁNH CỬA ĐI MỞ TRONG	ZK-3332.3	WC = (W - 85) / 2	2	45° 45°		
ĐÁY CÁNH CỬA ĐI	ZK-3304.1	WC - 137	2	90° 90°		
ĐỐ ĐỘNG CỬA ĐI	ZK-3323.3	HC - 31	1	90° 90°		
NẸP KÍNH 37 MM	ZK-3295					

CỬA SỔ MỞ QUAY 2 CÁNH ZK55

ZHONGKAI®
Aluminum Door and Window

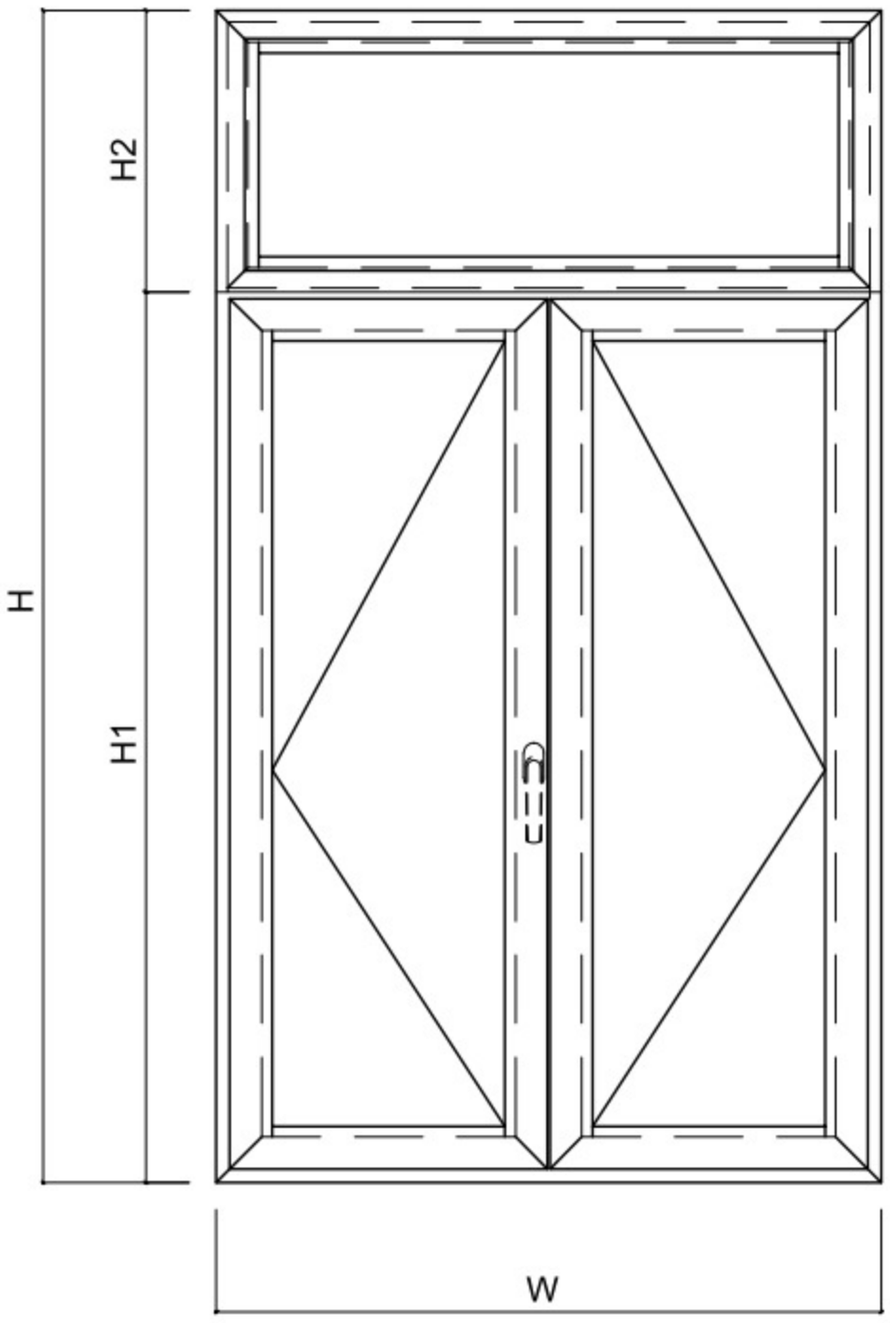

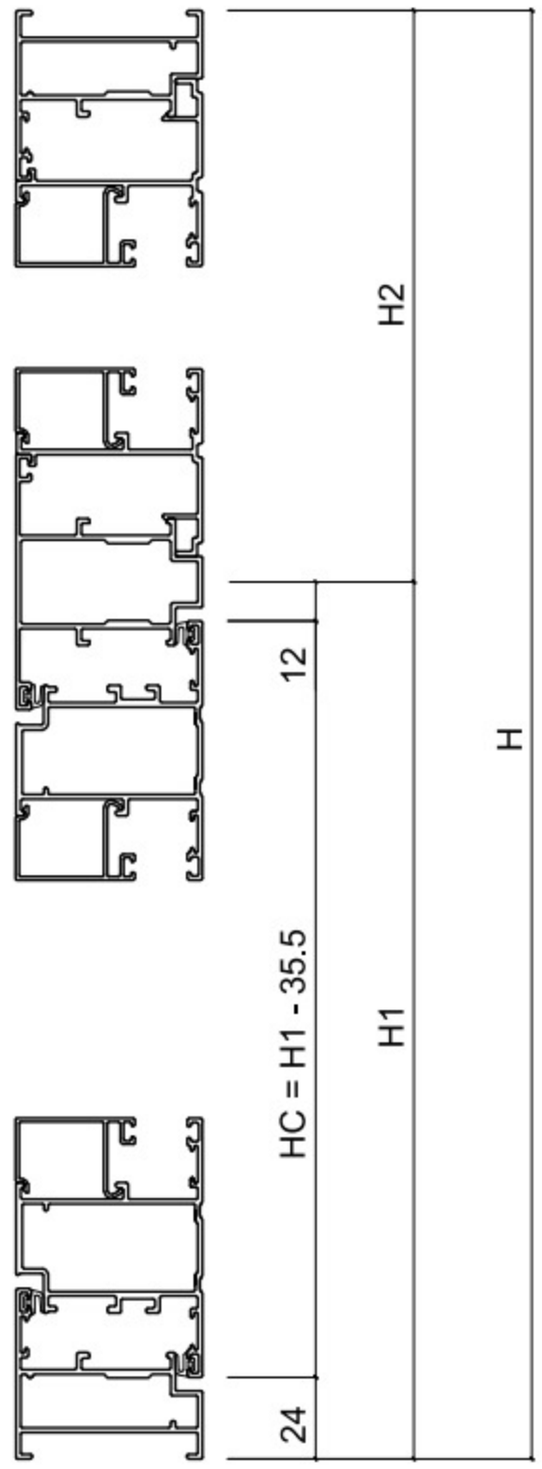

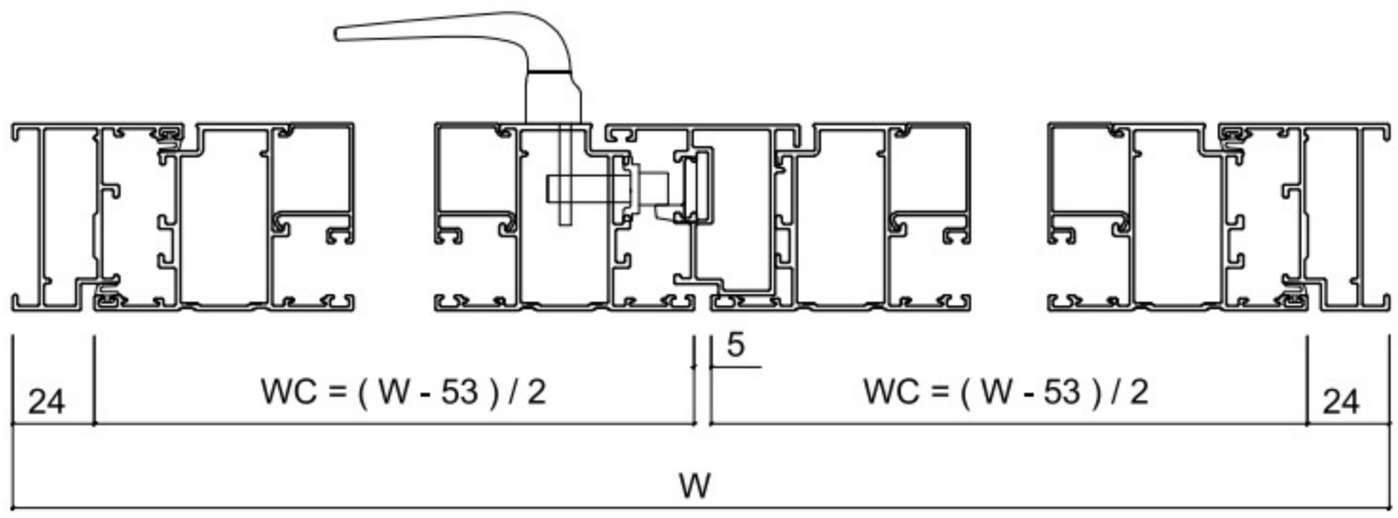

BÊN NGOÀI

PROFILE	MÃ	CHIỀU DÀI CẮT	SỐ LƯỢNG	GÓC CẮT		
KHUNG BAO CỬA SỔ	ZK-3318	H	2	45° 45°	KÍNH CÁNH	WK = WC - 124
KHUNG BAO CỬA SỔ	ZK-3318	W	2	45° 45°		HK = HC - 124
CÁNH CỬA SỔ MỞ NGOÀI	ZK-3302	HC = H1 - 35.5	4	45° 45°	KÍNH VÁCH	
CÁNH CỬA SỔ MỞ NGOÀI	ZK-3302	WC = (W - 53) / 2	4	45° 45°		
ĐỐ ĐỘNG CỬA SỔ	ZK-3323.3	HC - 31	1	90° 90°		
ĐẢO KHUNG VÁCH	ZK-3208					
NẸP KÍNH 37 MM	ZK-3295					

CỬA SỔ LÙA 2 CÁNH ZHONGKAI 93

ZHONGKAI®
Aluminum Door and Window

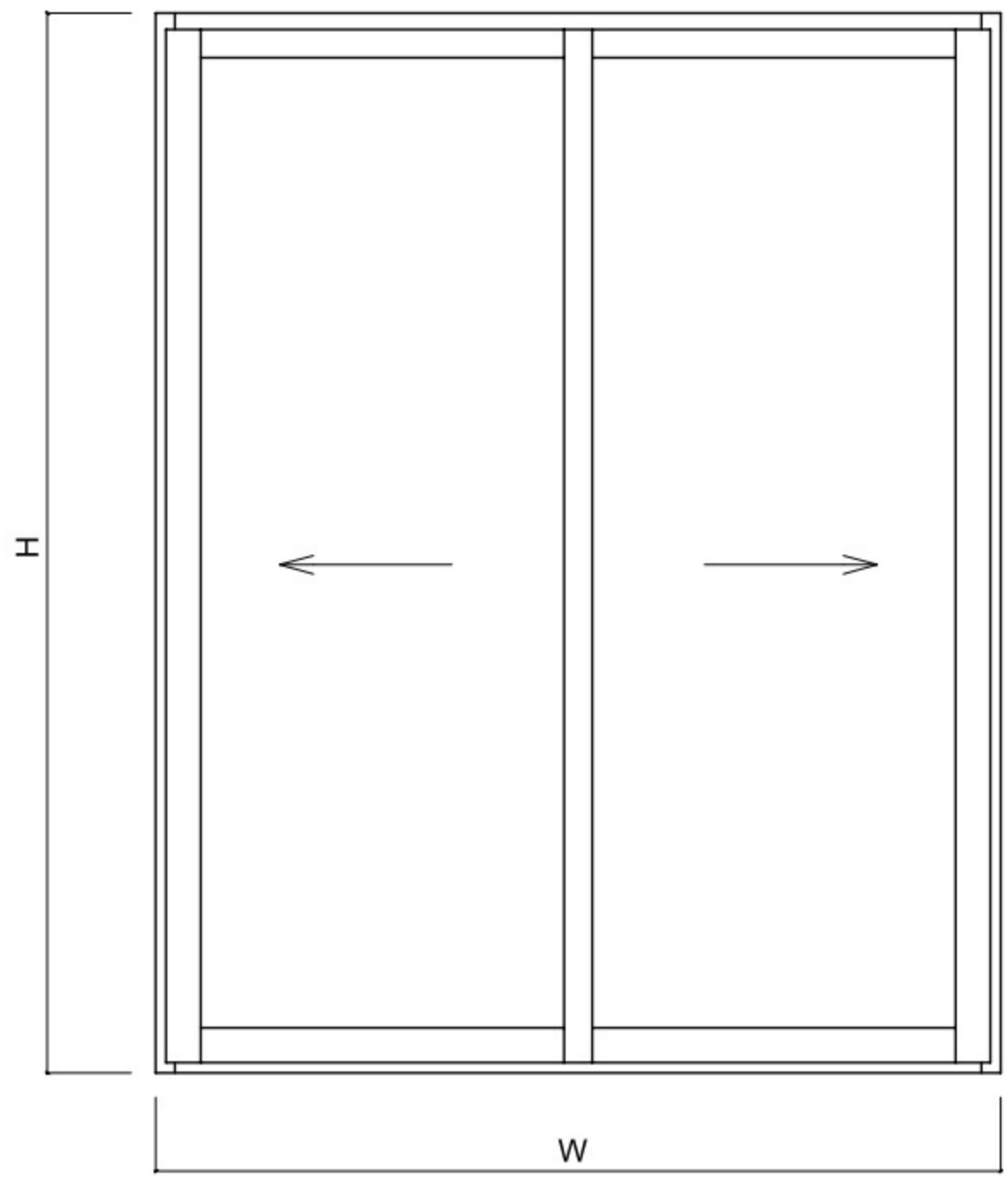

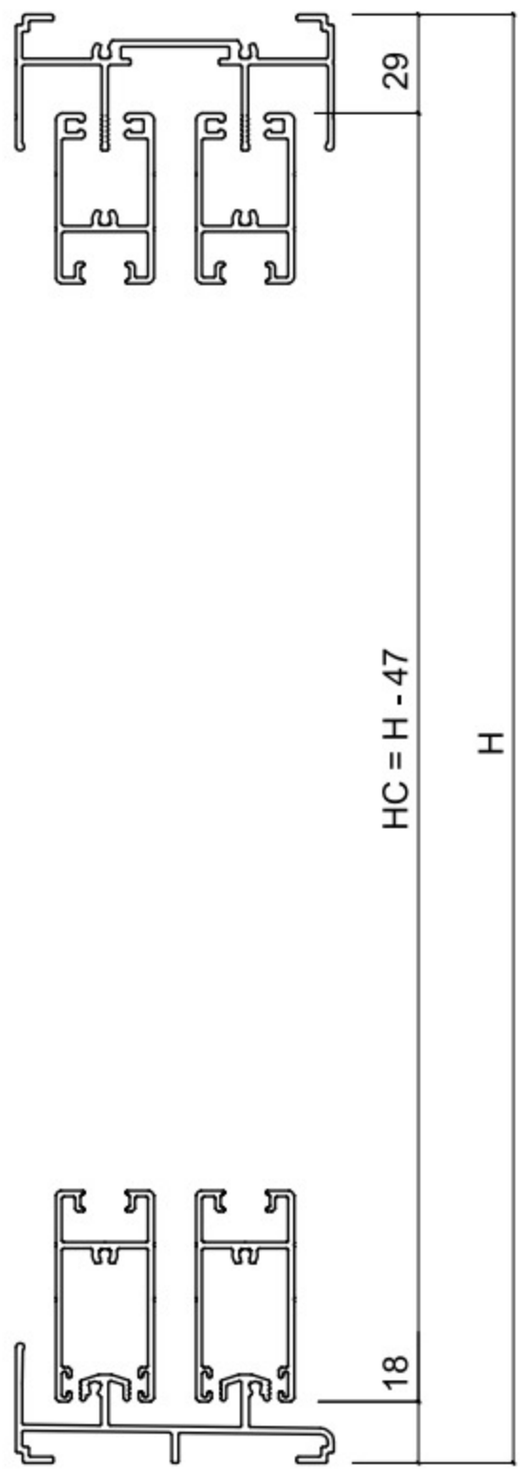

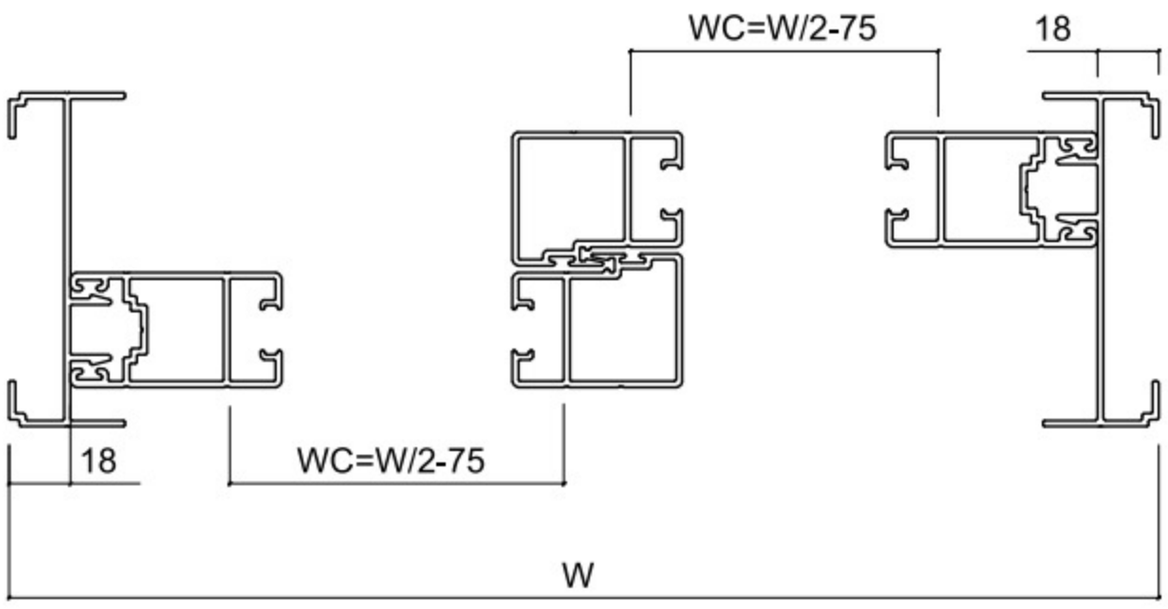

BÊN TRONG

PROFILE	MÃ	CHIỀU DÀI CẮT	SỐ LƯỢNG	GÓC CẮT		
THANH ĐỨNG KHUNG BAO	ZK-1543A	H	2	90° 90°	KÍNH CÁNH	WK = WC - 8
RAY TRÊN KHUNG BAO	ZK-1541A	W - 36	1	90° 90°		HK = HC - 90
RAY DƯỚI CỬA SỔ	ZK-1942C	W - 36	1	90° 90°	KÍNH VÁCH	
THANH NGANG TRÊN CÁNH 50	ZK-1544A	WC = W / 2 - 75	2	90° 90°		
THANH NGANG DƯỚI CÁNH 62	ZK-1545A	WC = W / 2 - 75	2	90° 90°		
THANH ĐỨNG TRƠN 62	ZK-1546A	HC = H - 47	2	90° 90°		
THANH ĐỨNG MÓC 50	ZK-1547A	HC = H - 47	2	90° 90°		

CỬA SỔ LÙA 2 CÁNH + FIX ZHONGKAI 93

ZHONGKAI®
Aluminum Door and Window

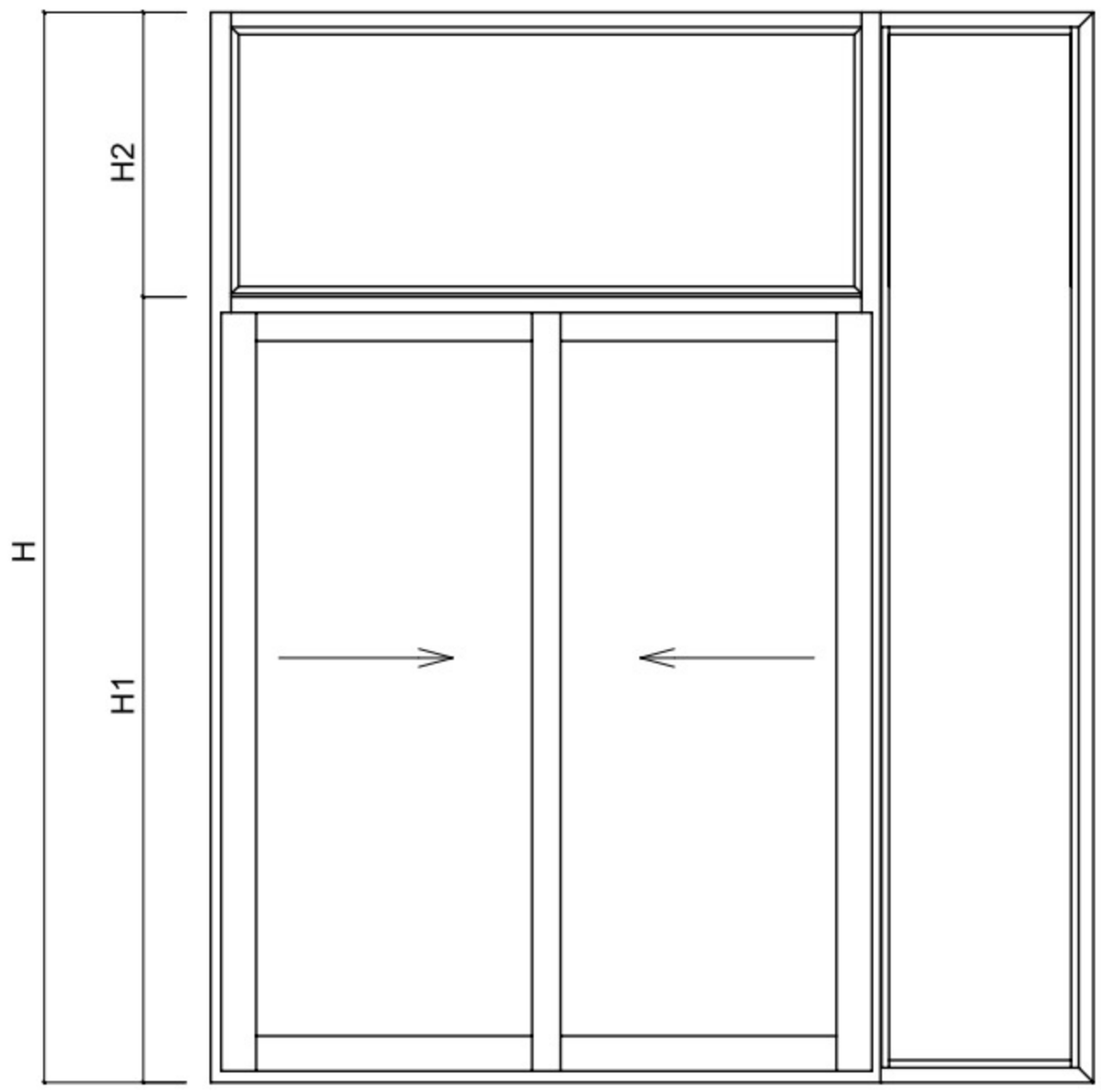

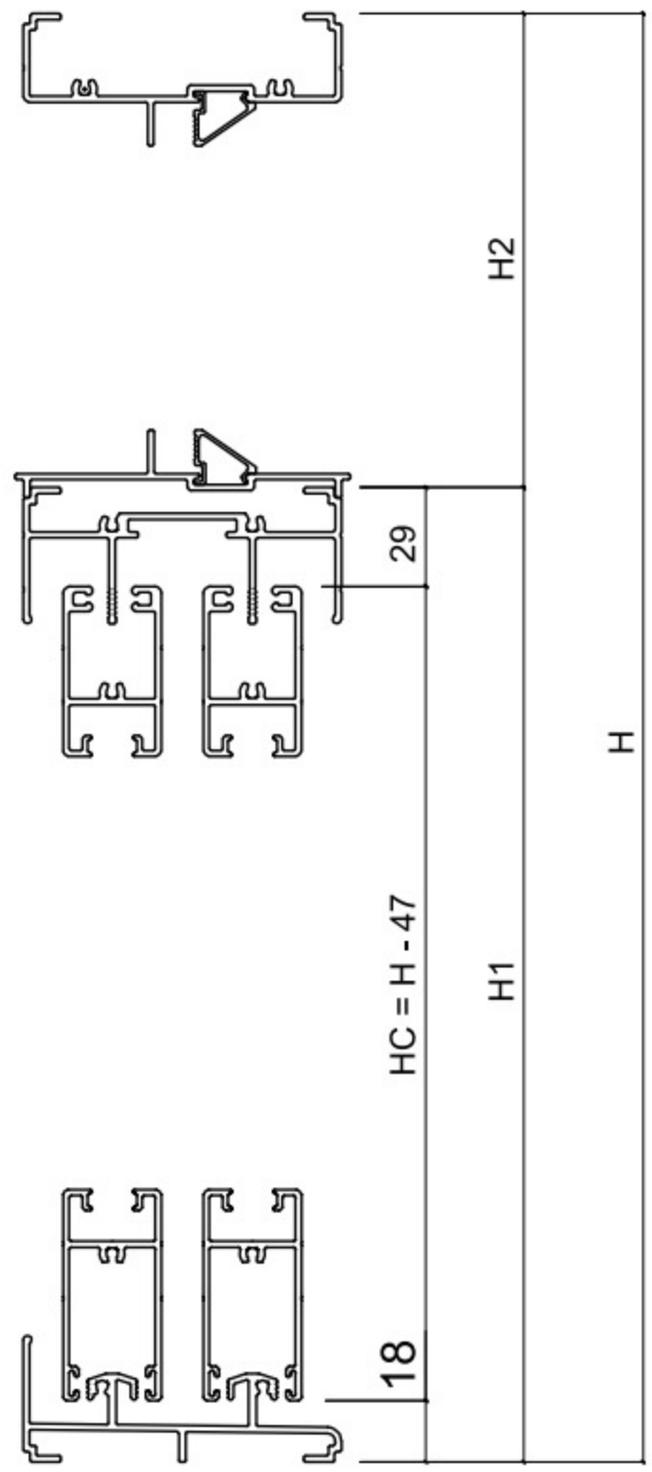

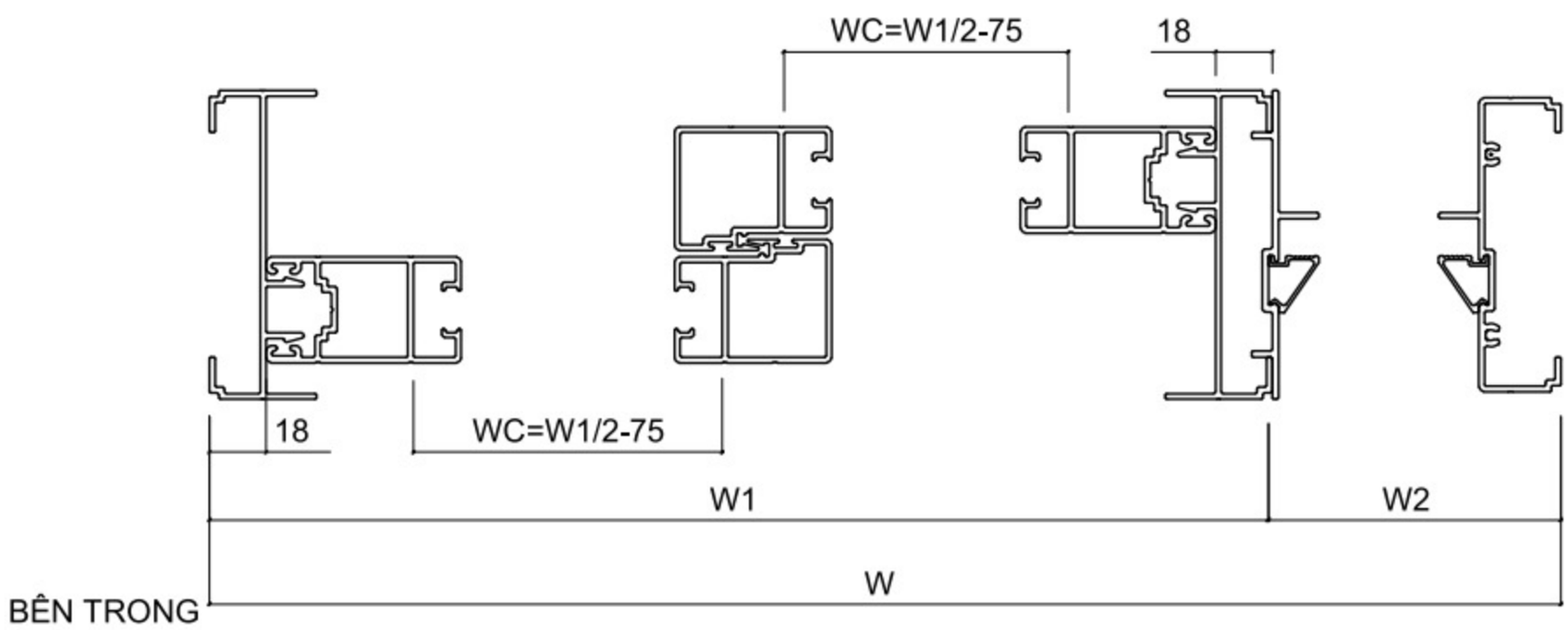

PROFILE	MÃ	CHIỀU DÀI CẮT	SỐ LƯỢNG	GÓC CẮT		
THANH ĐỨNG KHUNG BAO	ZK-1543A	H	2	90° 90°	KÍNH CÁNH	WK = WC - 8
RAY TRÊN KHUNG BAO	ZK-1541A	W - 36	1	90° 90°		HK = HC - 90
RAY DƯỚI CỬA SỔ	ZK-1942C	W - 36	1	90° 90°	KÍNH VÁCH	
THANH NGANG TRÊN CÁNH 50	ZK-1544A	WC = W1 / 2 - 75	2	90° 90°		
THANH NGANG DƯỚI CÁNH 62	ZK-1545A	WC = W1 / 2 - 75	2	90° 90°		
THANH ĐỨNG TRƠN 62	ZK-1546A	HC = H1 - 47	2	90° 90°		
THANH ĐỨNG MÓC 50	ZK-1547A	HC = H1 - 47	2	90° 90°		
KHUNG VÁCH CỬA LÙA	ZK-1559A					

PROFILE NHÔM HỆ XẾP TRƯỢT ZK55

Màu café

Màu ghi xanh

Màu vân gỗ

MẶT CẮT HỆ XẾP TRƯỢT

ZHONGKAI®
Aluminum Door and Window

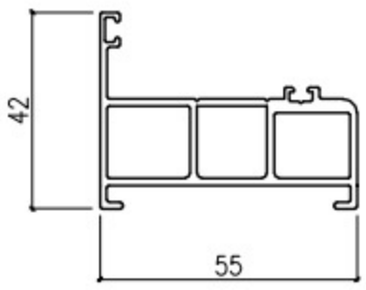		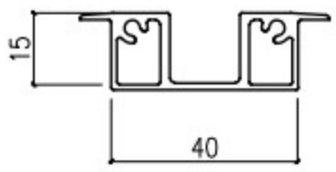		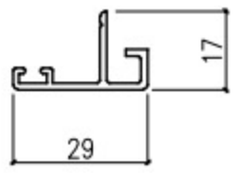	
KHUNG ĐỨNG		**RAY DƯỚI**		**ĐỐ ĐỘNG**	
ZK1504-01	5.83 Kg/thanh 6 m	ZK1504-02	3.83 Kg/thanh 6 m	ZK1504-03	1.57 Kg/thanh 6 m
1.5 mm	4 thanh/ bó	1.5 mm	4 thanh/ bó	1.5 mm	20 thanh/ bó
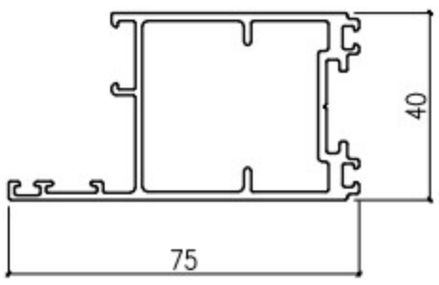		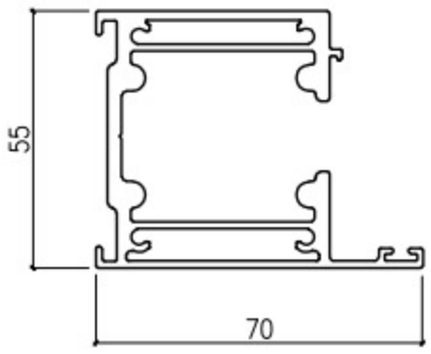		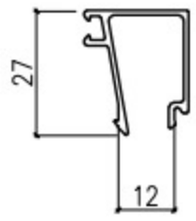	
CÁNH CỬA XẾP TRƯỢT		**RAY TRÊN**		**NẸP KÍNH 6.38**	
ZK1504-04	7.19 Kg/thanh 6 m	ZK1504-05	12.47 Kg/thanh 6 m	ZD-007	1.59 Kg/thanh 6 m
1.7 mm	4 thanh/ bó	1.5 mm	2 thanh/ bó	1.2 mm	20 thanh/ bó

CỬA XẾP TRƯỢT ZK55

ZHONGKAI®
Aluminum Door and Window

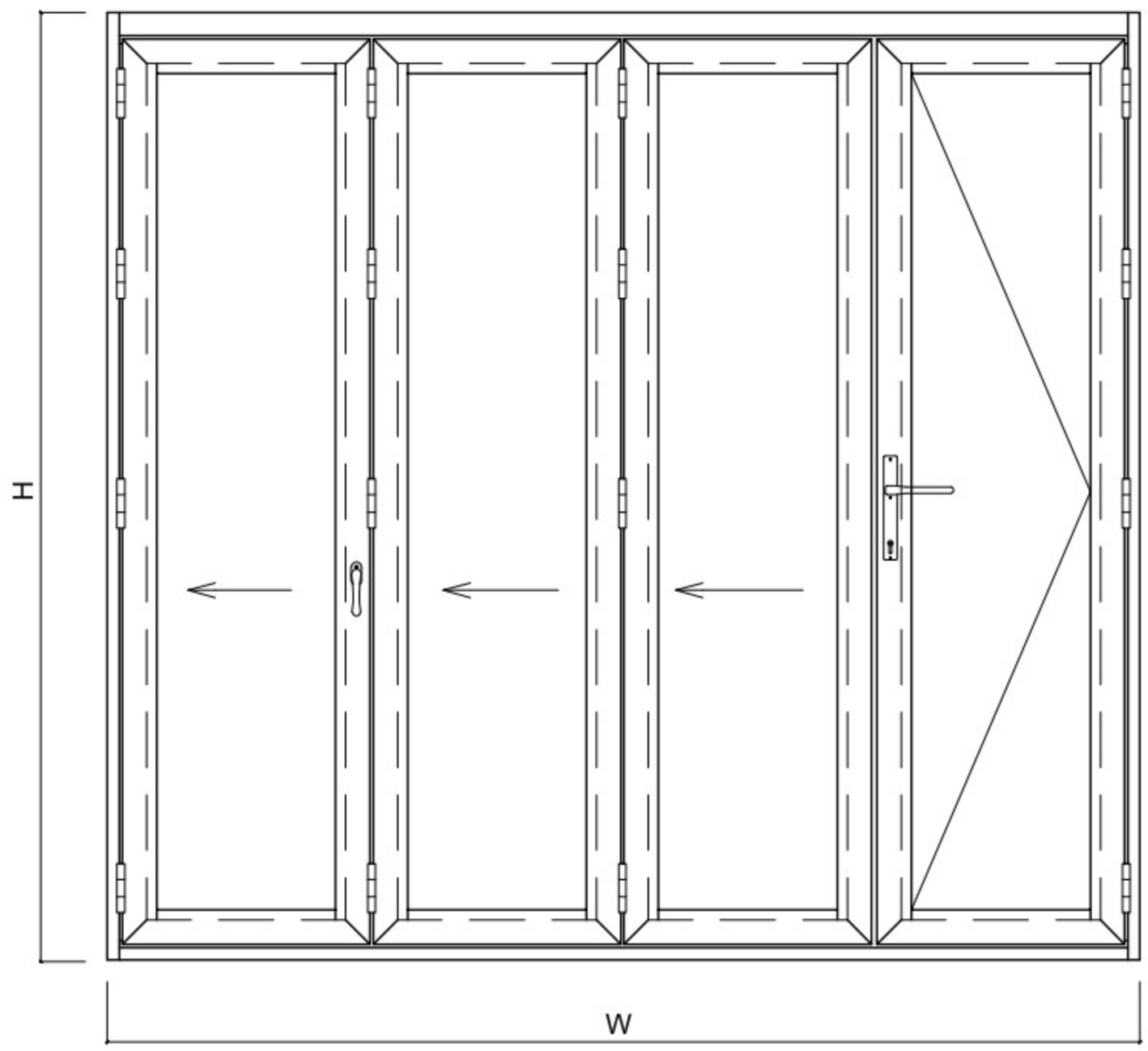

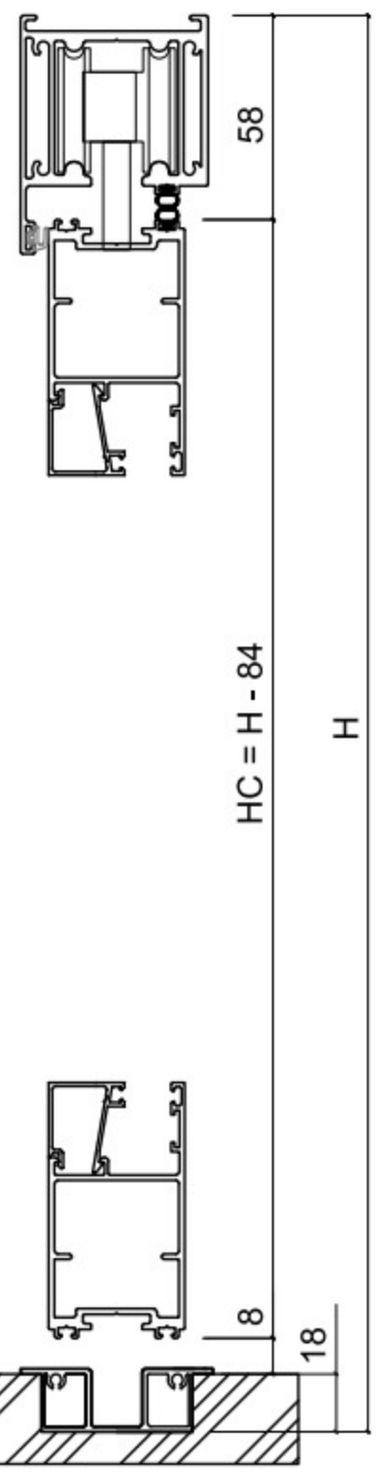

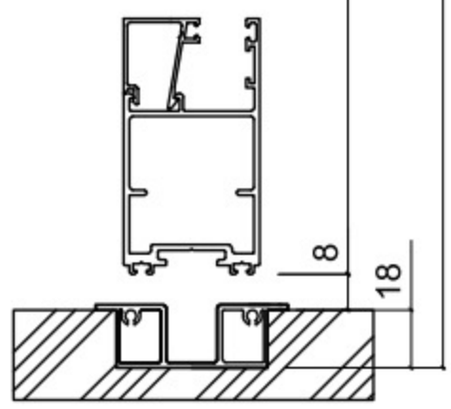

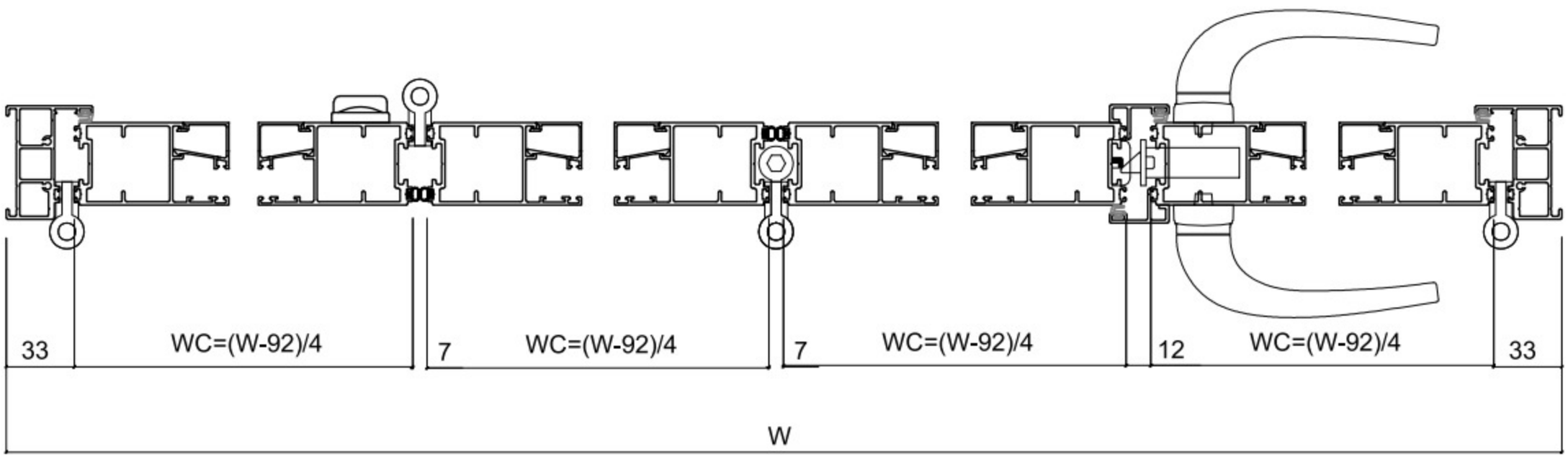

PROFILE	MÃ	CHIỀU DÀI CẮT	SỐ LƯỢNG	GÓC CẮT		
KHUNG ĐỨNG	1504-01	H	2	90° 90°	KÍNH CÁNH	WK = WC - 116
RAY TRÊN	1504-05	W - 47	1	90° 90°		HK = HC - 116
RAY ÂM NỀN	1504-02	W - 47	1	90° 90°	KÍNH VÁCH	
CÁNH CỬA XẾP TRƯỢT	1504-04	WC = (W-92)/4	8	45° 45°		
CÁNH CỬA XẾP TRƯỢT	1504-04	HC = H - 84	8	45° 45°		
ĐỐ ĐỘNG	1504-03	HC = H - 84	2	90° 90°		
NẸP KÍNH	ZD-007					

ZHONGKAI®

Aluminum Door and Window

CÔNG TY CỔ PHẦN NHÔM ZHONGKAI VIỆT NAM

Văn phòng:

Đc: A34-TT12 KĐT Văn Quán, Q. Hà Đông, Tp. Hà Nội

Email: info@zhongkai.vn - Website: zhongkai.vn

Nhà máy

Đc: Cụm CN Nghĩa Lộ, Chỉ Đạo, Văn Lâm, Hưng Yên

Điện thoại: 022 122 33 686

Email: info@zhongkai.vn - Fanpage: Zhongkai Aluminum

Hotline: 0918 250 988

(06-2023)